序号	水泵型号	流量 (m³/h)	扬程 (m)	电机型号	功率 (Kw)	效率 (%)	必需汽蚀余量 (m)	混凝土基础尺寸(mm)							地脚螺栓	水泵安装尺寸(mm)			
								L	L3	L4	B	b	H	H1		L1	L2	H2	H3
23	IS125-100-400	60~120	52~48.5	Y200L-4	30.0	65	3.0	1850	940	440	900	600	350	500	M28x450	1454	125	430	315
24	IS150-125-250	120~240	22.5~17.5	Y180M-4	18.5	81	3.0	1850	840	400	850	550	350	500	M28x450	1349	140	380	355
25	IS150-125-315	120~240	34~29	Y200L-4	30.0	79	2.5	1850	940	440	800	600	350	550	M28x500	1454	140	430	355
26	IS150-125-400	120~240	53~46	Y225M-4	45.0	75	2.8	1850	940	440	900	600	350	550	M28x500	1524	140	465	355
27	IS200-150-250	240~460	22.6~17.2	Y225S-4	37.0	82	4.6	1850	940	440	900	600	350	550	M28x500	1519	160	430	375
28	IS200-150-315	240~460	37~28.5	Y220M-4	55.0	82	3.5	1700	1060	470	1000	670	350	550	M28x500	1769	160	465	400
29	IS200-150-400	240~460	55~45	Y280M-4	90.0	81	3.8	1700	1060	470	1000	670	350	550	M28x500	1890	160	465	450

说明：本表水泵额定转速1450r/min。

序号	水泵型号	流量 (m³/h)	扬程 (m)	电机型号	功率 (Kw)	效率 (%)	必需汽蚀余量 (m)	混凝土基础尺寸(mm)							地脚螺栓	水泵安装尺寸(mm)			
								L	L3	L4	B	b	H	H1		L1	L2	H2	H3
1	IS50-32-125	7.5~15	22~18.5	Y90L-2	2.2	60	2.0	1200	540	320	650	350	250	350	M18.5x300	808	80	187	140
2	IS50-32-160	7.5~15	34.3~29.6	Y100L-2	3.0	54	2.0	1200	540	320	650	350	250	350	M18.5x300	853	80	207	160
3	IS50-32-200	7.5~15	52.5~48	Y132S-2	5.5	48	2.0	1300	600	340	700	400	250	350	M18.5x300	949	80	235	180
4	IS50-32-250	7.5~15	82~78.5	Y160M-2	11.0	38	2.0	1500	740	375	800	490	250	350	M24x300	1209	100	290	225
5	IS65-50-125	15~30	21.8~18.5	Y100L-2	3.0	69	2.5	1200	540	320	650	350	250	400	M18.5x300	853	80	187	112
6	IS65-50-160	15~30	35~30	Y132S-2	5.5	65	2.0	1300	600	340	700	400	250	400	M24x300	949	80	207	160
7	IS65-40-200	15~30	53~47	Y132S-2	7.5	60	2.0	1300	600	340	700	400	250	400	M24x300	969	100	235	180
8	IS65-40-250	15~30	82~78	Y160M-2	15.0	50	2.0	1500	740	375	800	490	250	450	M24x300	1209	100	290	225
9	IS65-40-315	15~30	127~123	Y200L-2	30.0	40	2.5	1650	840	400	900	550	350	550	M28x300	1409	125	330	250
10	IS80-65-125	30~60	22.5~18	Y132S-2	5.5	75	3.0	1300	600	340	700	400	350	450	M24x300	969	100	207	160

说明：本表水泵额定转速2900r/min。

IS型水泵不减振安装尺寸表(二)		图集号	12S2
		页次	129

制图	刘龙	设计	刘龙	校对	杨国梁
审核	赵明发				

序号	水泵型号	流量 (m³/h)	扬程 (m)	电机型号	功率 (Kw)	效率 (%)	必需汽蚀余量 (m)	混凝土基础尺寸(mm)							地脚螺栓	水泵安装尺寸(mm)			
								L	L3	L4	B	b	H	H1		L1	L2	H2	H3
11	IS80-65-160	30~60	36~29	Y132S-2	7.5	73	2.5	1300	600	340	700	400	350	450	M24x300	969	100	235	180
12	IS80-50-200	30~60	53~47	Y160M-2	15	69	2.5	1400	660	360	700	400	350	450	M24x300	1094	100	250	200
13	IS80-50-250	30~60	84~75	Y180M-2	22	63	2.5	1500	740	375	800	490	350	450	M24x300	1304	100	290	225
14	IS80-50-315	30~60	128~123	Y200L-2	37	54	2.5	1650	840	400	850	550	350	450	M28x300	1409	125	355	280
15	IS100-80-125	60~120	24~16.5	Y160M-2	11	78	4.5	1400	660	360	750	440	250	450	M24x300	1094	100	250	180
16	IS100-80-160	60~120	36~28	Y160M-2	15	78	4.0	1500	740	375	800	490	250	450	M24x300	1209	100	270	200
17	IS100-65-200	60~120	54~47	Y180M-2	22	76	3.6	1500	740	375	800	490	350	450	M24x300	1279	100	290	225
18	IS100-65-250	60~120	87~74.5	Y200L-2	37	72	3.8	1650	840	400	850	550	350	450	M28x300	1409	125	230	250
19	IS100-65-315	60~120	133~118	Y280S-2	75	66	3.6	2000	1060	470	1000	670	350	450	M28x300	1665	125	375	280
20	IS125-100-200	120~240	57.5~44.5	Y225M-2	45	81	4.5	1650	840	400	850	550	350	450	M28x300	1449	125	330	280
21	IS125-100-250	120~240	87~72	Y280S-2	75	78	4.2	2000	1060	470	1000	670	350	450	M28x300	1680	140	375	280
22	IS125-100-315	120~240	132~120	Y315S-2	110	75	4.5	2000	1060	470	1050	740	350	450	M28x300	1849	140	400	315
23	IS50-32-125A	11	16	Y90S-2	1.5	60	2.0	1100	480	300	650	320	250	450	M28x300	783	80	187	140
24	IS50-32-160A	12	28	Y90L-2	2.2	53	2.0	1200	540	320	650	350	250	450	M18.5x300	808	80	207	160
25	IS50-32-200A	11.5	43.5	Y112M-2	4.0	46	2.0	1200	540	320	650	350	250	450	M18.5x300	874	80	235	180
26	IS50-32-250A	11	70	Y132S-2	7.5	40	2.0	1300	540	360	750	440	250	450	M18.5x300	1084	100	270	225
27	IS65-50-125A	22	16	Y90L-2	2.2	67	2.0	1200	660	320	650	350	250	450	M24x300	808	80	187	140
28	IS65-50-160A	23	27	Y112M-2	4.0	63	2.0	1200	540	320	650	350	250	450	M18.5x300	874	80	207	160
29	IS65-40-200A	23	42	Y132S-2	5.5	58	2.0	1300	540	340	700	400	250	450	M24x300	969	100	235	180
30	IS65-40-250A	23	70	Y160M-2	11	52	2.0	1400	600	375	800	490	250	450	M24x300	1209	100	290	225
31	IS65-40-315A	23	110	Y180M-2	22	40	2.5	1500	740	375	800	490	250	450	M24x300	1304	125	310	250
32	IS80-65-125A	44	16	Y112M-2	4.0	73	3.0	1400	740	320	650	350	250	450	M18.5x300	894	100	207	160

说明：本表水泵额定转速2900r/min。

IS型水泵不减振安装尺寸表(三)	图集号	12S2
	页次	130

制图 刘龙 刘龙 设计 刘龙 刘龙 校对 杨国梁 杨国梁 审核 赵明发 赵明发

赵明发 审核 杨国梁 校对 刘龙 设计 刘龙 制图

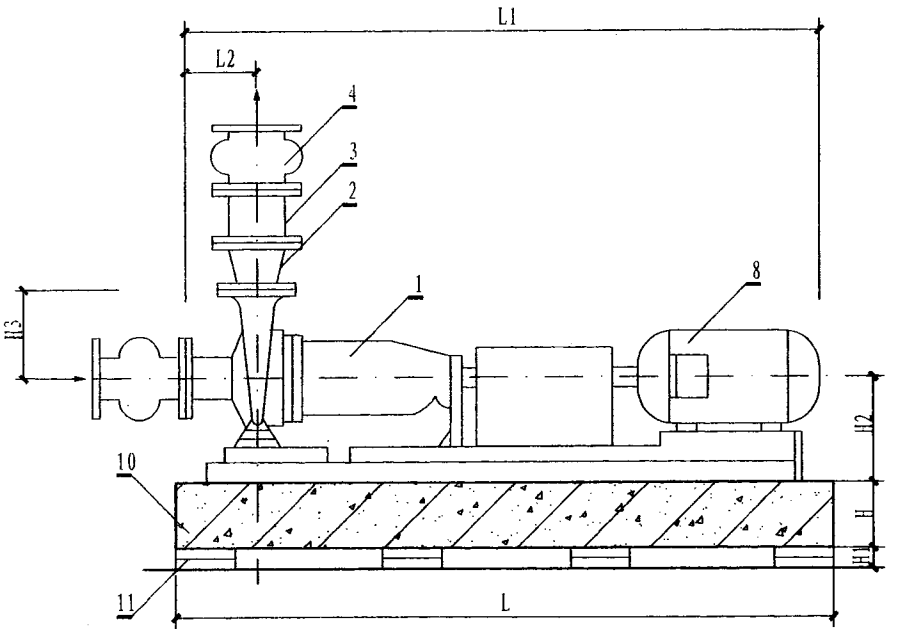

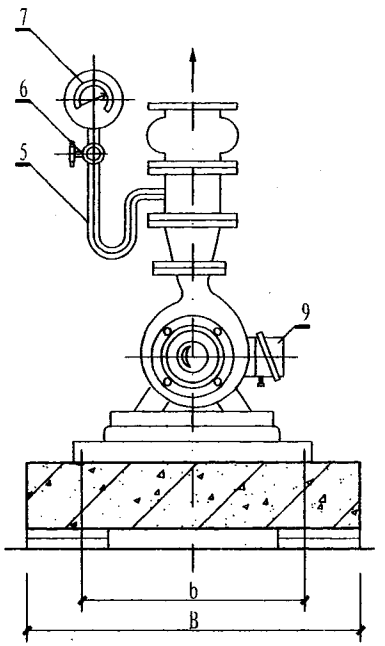

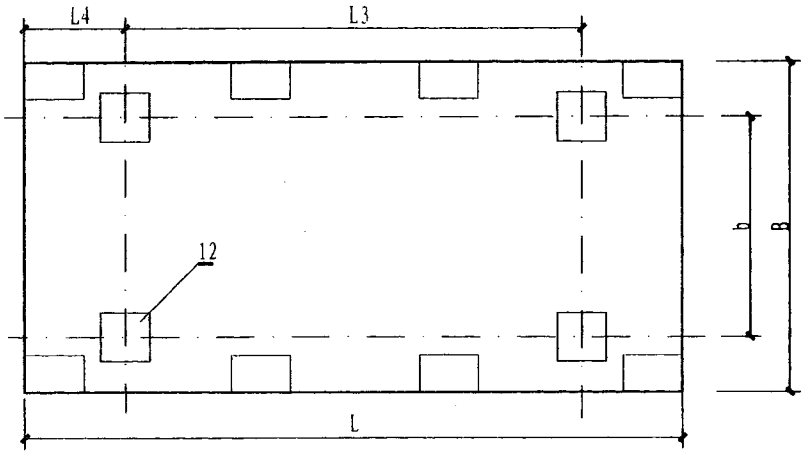

1-水泵　2-吐出锥管　3-短管　4-可曲挠接头
5-表弯管　6-表旋塞　7-压力表　8-电机
9-接线盒　10-钢筋混凝土基座　11-减振垫
12-预埋钢板　(阻尼弹簧减振器)

说明:1.水泵地脚螺栓焊于预埋钢板中心,预埋件加工见本图册84页。
2.本图以橡胶隔振垫为减振元件绘制,也可采用ZD型阻尼弹簧减振器,支承点数,位置与橡胶隔振垫同。
3.本页技术资料由上海第一水泵厂提供。

IS型水泵减振安装图	图集号	12S2
	页次	131

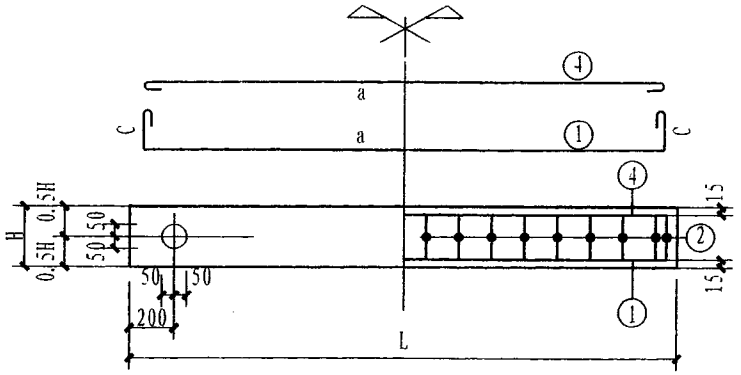

A－A

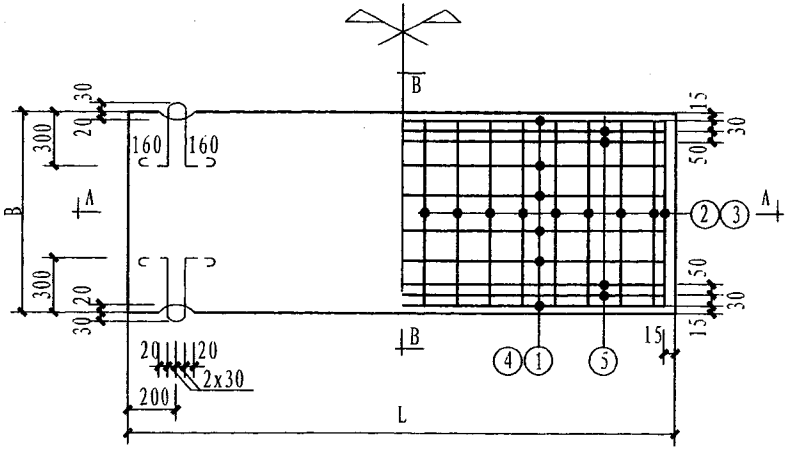

钢筋混凝土基座模板及配筋图

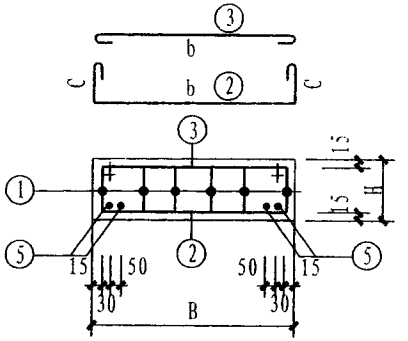

B－B

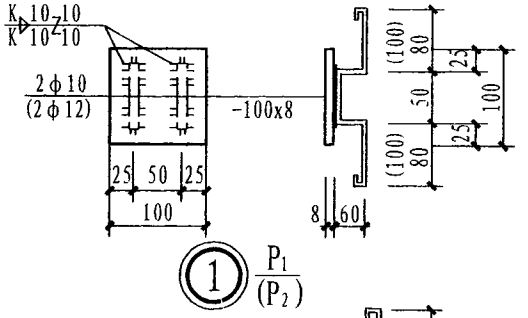

① $\frac{P_1}{(P_2)}$

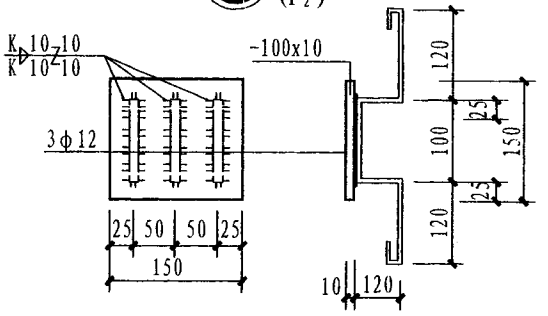

① P_3

说明：板上部两端不附加一根③号筋。混凝土强度等级为C25。

IS型水泵减振钢筋混凝土基座模板及配筋图		图集号	12S2
		页次	132

制图	刘龙
设计	刘龙
校对	刘龙
审核	杨国梁
	杨国梁
	赵明发

序号	水泵型号	电机型号	重量	隔振器		基础座尺寸(mm)			钢筋表																	预埋件	
									①				②				③			④			⑤				
									a	c	直径	数量	b	c	直径	数量	b	直径	数量	a	直径	数量	a	直径	数量	数量	规格
			(Kg)	型号	H1	L	B	H																			
1	IS50-32-125	Y80-4	50	ZD-40	61	1050	550	100	890	70	φ8	4	490	70	φ8	6	890	φ8	6	890	φ8	4	890	φ10	4	4	P_1
2	IS50-32-160	Y80-4	53	ZD-40	61	1050	550	100	890	70	φ8	4	490	70	φ8	6	890	φ8	6	890	φ8	4	890	φ10	4	4	P_1
3	IS50-32-200	Y80-4	69	ZD-40	61	1050	650	100	890	70	φ8	5	490	70	φ8	6	890	φ8	6	890	φ8	5	890	φ10	4	4	P_1
4	IS50-32-250	Y90L-4	97	ZD-55	60	1250	650	120	1090	90	φ10	5	570	90	φ8	7	1090	φ8	7	1090	φ8	5	1090	φ12	4	4	P_2
5	IS65-50-125	Y80-4	51	ZD-40	64	1050	550	100	890	70	φ8	4	490	70	φ8	6	890	φ8	6	890	φ8	4	890	φ10	4	4	P_1
6	IS65-50-160	Y80-4	62	ZD-55	63	1150	550	100	890	70	φ8	4	490	70	φ8	6	890	φ8	6	890	φ8	4	890	φ10	4	4	P_2
7	IS65-40-200	Y90S-4	80	ZD-55	62	1150	600	100	990	70	φ8	5	520	70	φ8	7	990	φ8	7	990	φ8	5	990	φ10	4	4	P_2
8	IS65-40-250	Y100L-4	112	ZD-80	81	1250	650	100	1090	90	φ10	5	570	90	φ8	7	1090	φ8	7	1090	φ8	5	1090	φ12	4	4	P_2
9	IS65-40-315	Y112M-4	135	ZD-80	77	1400	700	120	1210	90	φ10	5	610	90	φ8	7	1210	φ8	7	1210	φ8	5	1210	φ12	4	4	P_2
10	IS80-65-125	Y80-4	64	ZD-55	62	1050	550	100	890	70	φ8	4	470	70	φ8	6	890	φ8	6	890	φ8	4	890	φ10	4	4	P_1
11	IS80-65-160	Y90L-4	80	ZD-55	62	1150	600	100	990	70	φ8	5	520	70	φ8	7	990	φ8	7	990	φ8	5	990	φ10	4	4	P_1
12	IS80-50-200	Y100L-4	95	ZD-55	63	1150	600	100	990	70	φ8	5	520	70	φ8	7	990	φ8	7	990	φ8	5	990	φ10	4	4	P_1
13	IS80-50-250	Y100L-4	132	ZD-80	81	1250	650	120	1090	90	φ10	5	570	90	φ8	7	1090	φ8	7	1090	φ8	5	1090	φ12	4	4	P_2
14	IS80-50-315	Y132S-4	176	ZD-80	75	1400	700	120	1230	90	φ10	5	610	90	φ8	7	1230	φ8	7	1230	φ8	5	1230	φ12	4	4	P_2
15	IS100-80-125	Y90L-4	76	ZD-55	63	1150	600	100	990	70	φ8	5	520	70	φ8	7	990	φ8	7	990	φ8	5	990	φ10	4	4	P_1
16	IS100-80-160	Y100L-4	91	ZD-80	80	1250	650	120	1090	90	φ8	5	570	90	φ8	7	1090	φ8	7	1090	φ8	5	1090	φ12	4	4	P_2
17	IS100-65-200	Y112M-4	129	ZD-80	80	1400	700	120	1210	90	φ10	5	610	90	φ8	7	1210	φ8	7	1210	φ8	5	1210	φ12	4	4	P_2
18	IS100-65-250	Y132S-4	180	ZD-80	80	1400	700	120	1230	90	φ10	5	610	90	φ8	7	1230	φ8	7	1230	φ8	5	1230	φ12	4	4	P_2
19	IS100-65-315	Y160M-4	256	ZD-120	96	1500	750	120	1340	120	φ10	6	660	120	φ8	8	1340	φ8	8	1340	φ8	6	1340	φ12	4	4	P_2
20	IS125-100-200	Y132M-4	169	ZD-80	80	1400	700	100	1210	90	φ8	5	610	90	φ8	7	610	φ8	7	1210	φ8	5	1210	φ10	4	4	P_1
21	IS125-100-250	Y160M-4	255	ZD-120	95	1500	750	120	1230	90	φ8	6	610	90	φ8	7	610	φ8	7	1230	φ8	6	1230	φ10	4	4	P_1
22	IS125-100-315	Y160L-4	301	ZD-120	89	1650	800	140	1340	120	φ8	7	660	120	φ8	8	660	φ8	8	1340	φ8	7	1340	φ10	4	4	P_1

说明：表中未列安装尺寸同本图册第128页不减振安装尺寸。

IS型水泵减振安装尺寸表（一）	图集号	12S2
	页次	133

制图	刘龙	刘龙
设计	刘龙	刘龙
校对	杨国梁	杨国梁
审核	杨国梁	杨国梁
审定	赵明发	赵明发

序号	水泵型号	电机型号	重量	隔振器		基础座尺寸(mm)			钢筋表																预埋件	
									①				②				③			④			⑤				
			(Kg)	型号	H1	L	B	H	a	c	直径	数量	b	c	直径	数量	b	直径	数量	a	直径	数量	a	直径	数量	数量	规格
23	IS125-100-400	Y200L-4	503	ZD-160	88	1850	850	140	1570	150	φ12	7	770	150	φ10	9	770	φ8	9	1570	φ8	7	1570	φ12	4	4	P_2
24	IS150-125-250	Y180M-4	334	ZD-120	88	1650	800	140	1540	120	φ10	7	720	120	φ8	9	720	φ8	9	1540	φ8	7	1540	φ12	4	4	P_2
25	IS150-125-315	Y200L-4	458	ZD-160	90	1850	850	140	1570	120	φ10	7	770	120	φ10	9	770	φ8	9	1570	φ8	7	1570	φ12	4	4	P_2
26	IS150-125-400	Y225M-4	631	ZD-160	89	1850	850	140	1650	120	φ10	7	770	120	φ10	10	770	φ8	10	1650	φ8	7	1650	φ12	4	4	P_2
27	IS200-150-250	Y225S-4	514	ZD-160	90	1850	850	140	1650	120	φ10	7	770	120	φ10	10	770	φ8	10	1650	φ8	7	1650	φ12	4	4	P_2
28	IS200-150-315	Y220M-4	618	ZD-240	105	2050	900	160	1890	170	φ12	8	840	170	φ10	11	840	φ8	11	1890	φ8	8	1890	φ14	4	4	P_3
29	IS200-150-400	Y280M-4	948	ZD-240	102	2050	900	160	1970	210	φ12	9	870	210	φ10	11	870	φ8	11	1970	φ8	9	1970	φ14	4	4	P_3

n=2900r/min

序号	水泵型号	电机型号	重量	隔振器		基础座尺寸			钢筋表																预埋件	
									①				②				③			④			⑤				
			(Kg)	型号	H1	L	B	H	a	c	直径	数量	b	c	直径	数量	b	直径	数量	a	直径	数量	a	直径	数量	数量	规格
1	IS50-32-125	Y90L-2	58	ZD-55	62	1150	600	100	990	70	φ8	5	520	70	φ8	8	520	φ8	6	990	φ8	5	990	φ10	4	4	P_1
2	IS50-32-160	Y100L-2	72	ZD-55	62	1150	600	100	990	70	φ8	5	520	70	φ8	8	520	φ8	6	990	φ8	5	990	φ10	4	4	P_1
3	IS50-32-200	Y132S-2	120	ZD-80	83	1250	650	100	1090	90	φ10	5	570	90	φ8	10	570	φ8	8	1090	φ8	5	1090	φ10	4	4	P_2
4	IS50-32-250	Y160M-2	192	ZD-120	95	1550	750	120	1360	120	φ10	6	660	120	φ8	12	660	φ8	10	1360	φ8	6	1360	φ12	4	4	P_2
5	IS65-50-125	Y100L-2	70	ZD-55	62	1150	600	100	990	90	φ8	5	520	90	φ8	8	520	φ8	6	990	φ8	5	990	φ10	4	4	P_1
6	IS65-50-160	Y132S-2	113	ZD-80	81	1250	650	120	1090	90	φ10	5	570	90	φ8	10	570	φ8	8	1090	φ8	5	1090	φ10	4	4	P_2
7	IS65-40-200	Y132S-2	126	ZD-80	80	1250	650	120	1090	90	φ10	5	570	90	φ8	10	570	φ8	8	1090	φ8	5	1090	φ10	4	4	P_2
8	IS65-40-250	Y160M-2	199	ZD-80	95	1550	750	120	1360	120	φ10	6	660	120	φ8	12	660	φ8	10	1360	φ8	6	1360	φ12	4	4	P_2

说明:表中未列安装尺寸同本图册第129页不减振安装尺寸。

IS型水泵减振安装尺寸表(二)	图集号	12S2
	页次	134

制图	刘龙	刘龙
设计	刘龙	刘龙
校对	杨国梁	杨国梁
审核	杨国梁	杨国梁
审定	赵明发	赵明发

序号	水泵型号	电机型号	重量 (Kg)	隔振器		基础座尺寸(mm)			钢筋表																预埋件	
				ZD-40型号	H1	L	B	H	①				②				③			④			⑤			数量	规格
									a	c	直径	数量	b	c	直径	数量	b	直径	数量	a	直径	数量	a	直径	数量		
9	IS65-40-315	Y200L-2	347	ZD-120	92	1650	800	120	1490	120	φ12	7	720	120	φ8	13	720	φ8	11	1490	φ8	7	1490	φ12	4	4	P_2
10	IS80-65-125	Y132S-2	115	ZD-80	81	1250	650	100	1090	90	φ10	6	570	90	φ8	10	570	φ8	8	1090	φ8	6	1090	φ10	4	4	P_1
11	IS80-65-160	Y132S-2	121	ZD-80	81	1250	650	120	1090	90	φ10	6	570	90	φ8	10	570	φ8	8	1090	φ8	6	1090	φ10	4	4	P_1
12	IS80-50-200	Y160M-2	182	ZD-80	77	1400	700	120	1210	90	φ10	6	810	90	φ8	11	810	φ8	9	1210	φ8	6	1210	φ12	4	4	P_1
13	IS80-50-250	Y180M-2	282	ZD-120	93	1550	700	120	1360	120	φ10	6	660	120	φ8	12	660	φ8	10	1360	φ8	6	1360	φ12	4	4	P_2
14	IS80-50-315	Y200L-2	371	ZD-160	91	1650	800	140	1490	120	φ12	7	720	120	φ8	13	720	φ8	11	1490	φ8	7	1490	φ12	4	4	P_2
15	IS100-80-125	Y160M-2	171	ZD-80	77	1400	700	140	1210	120	φ10	6	610	120	φ8	11	610	φ8	9	1210	φ8	6	1210	φ12	4	4	P_1
16	IS100-80-160	Y160M-2	186	ZD-120	95	1550	750	120	1360	120	φ10	6	660	120	φ8	12	660	φ8	10	1360	φ8	6	1360	φ12	4	4	P_2
17	IS100-65-200	Y180M-2	263	ZD-80	94	1550	750	120	1360	120	φ10	6	660	120	φ8	12	660	φ8	10	1360	φ8	6	1360	φ12	4	4	P_2
18	IS100-65-250	Y200L -2	375	ZD-160	96	1650	800	140	1490	120	φ12	7	720	120	φ8	13	720	φ8	11	1490	φ8	7	1490	φ12	4	4	P_2
19	IS100-65-315	Y280S-2	746	ZD-120	110	2050	900	160	1890	170	φ12	8	840	170	φ8	15	840	φ8	13	1890	φ8	8	1890	φ14	4	4	P_2
20	IS125-100-200	Y225M-2	447	ZD-240	90	1650	800	140	1490	120	φ10	7	720	120	φ8	9	720	φ8	9	1490	φ8	7	1490	φ12	4	4	P_2
21	IS125-100-250	Y280S-2	745	ZD-160	105	2050	900	160	1650	170	φ12	8	770	170	φ8	10	770	φ8	10	1650	φ8	8	1650	φ14	4	4	P_3
22	IS125-100-315	Y315S-2	1152	ZD-240	132	2050	1000	160	1830	190	φ12	9	840	190	φ10	11	840	φ8	10	1830	φ8	9	1830	φ14	4	4	P_3
23	IS50-32-125A	Y90S-2	58	ZD-320	61	1050	550	100	1830	190	φ12	8	840	190	φ10	11	840	φ8	10	1830	φ8	8	1830	φ14	4	4	P_3
24	IS50-32-160A	Y90L-2	81	ZD-40	62	1150	600	100	1490	120	φ12	6	720	120	φ8	13	720	φ8	11	1490	φ8	6	1490	φ12	4	4	P_2
25	IS50-32-200A	Y112M-2	97	ZD-55	61	1150	600	100	1890	170	φ12	6	840	170	φ8	15	840	φ8	13	1890	φ8	6	1890	φ14	4	4	P_2
26	IS50-32-250A	Y132S-2	138	ZD-55	77	1400	700	120	1890	170	φ12	7	910	170	φ8	15	910	φ8	13	1890	φ8	7	1890	φ14	4	4	P_3
27	IS65-50-125A	Y90L-2	59	ZD-80	62	1150	600	100	1890	170	φ12	7	910	170	φ8	15	910	φ8	13	1890	φ8	7	1890	φ14	4	4	P_3
28	IS65-50-160A	Y112M-2	92	ZD-55	62	1150	600	100	1890	170	φ12	6	840	170	φ8	15	840	φ8	13	1890	φ8	6	1890	φ14	4	4	P_2
29	IS65-40-200A	Y132S-2	116	ZD-55	80	1250	650	120	1890	170	φ12	7	910	170	φ8	15	910	φ8	13	1890	φ8	7	1890	φ14	4	4	P_3
30	IS65-40-250A	Y160M-2	199	ZD-40	95	1550	750	120	1890	170	φ12	7	910	170	φ8	15	910	φ8	13	1890	φ8	7	1890	φ14	4	4	P_3

说明：表中未列安装尺寸同本图册第130页不减振安装尺寸。

IS型水泵减振安装尺寸表（三）	图集号	12S2
	页次	135

制图	刘龙	设计	刘龙	校对	杨国梁	审核	赵明发

赵明发 审核
杨国梁 校对
刘龙 设计
刘龙 制图

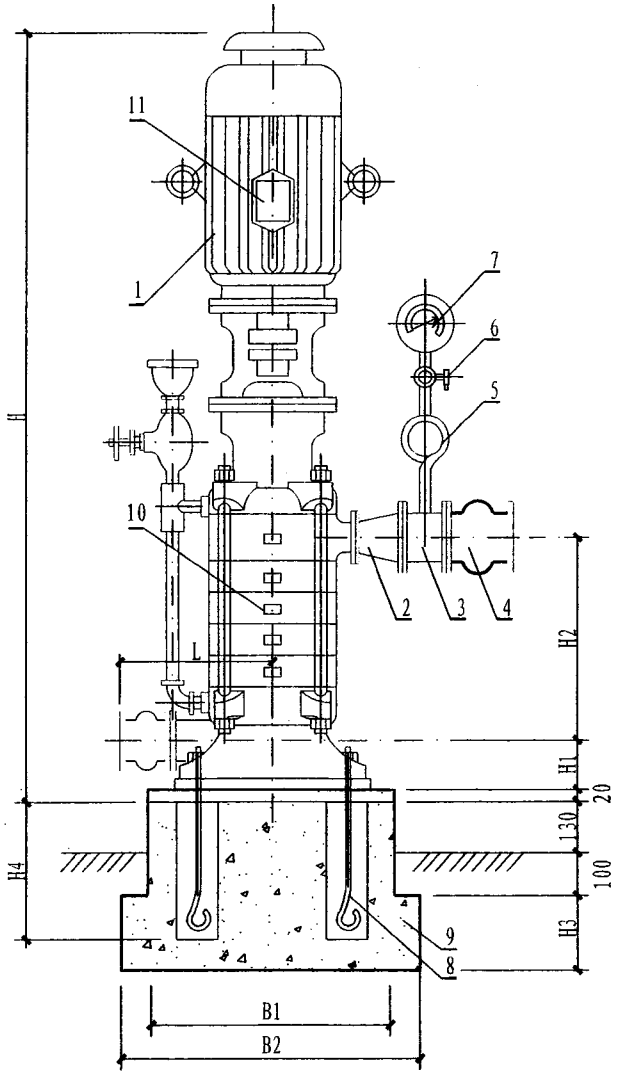

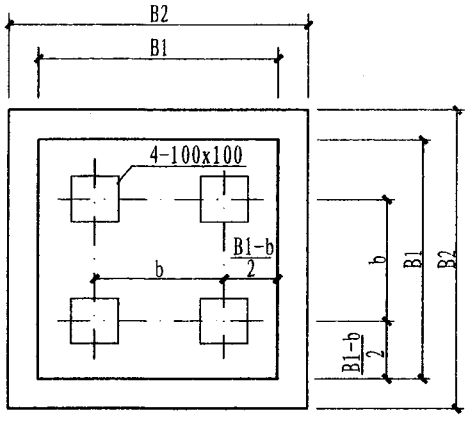

1-电机　2-异径管　3-短管　4-可曲挠接头
5-表弯管　6-旋塞阀　7-压力表　8-地脚螺栓
9-混凝土基础　10-水泵　11-接线盒

说明:1. 可曲挠接头规格型号由设计人定。

2. 本页技术资料由上海第一水泵厂提供。

DL型水泵不减振安装图	图集号	12S2
	页次	136

序号	级数	水泵型号	流量 (m³/h)	扬程 (m)	电机型号	功率 (kW)	转数 (r/min)	效率 (%)	必需汽蚀余量 (m)	总重量 (kg)	H	H1	H2	H3	H4	L	B1	B2	b	地脚螺栓
1	2	40DL6-12	4.5~7.2	25.0~22.0	Y90L-4	1.5	1450	40	3.19	465	938	112	170	400	300	225	650	950	300	M18x300
2	3			38.0~33.0	Y100L1-4	2.2				505	1043		230							
3	4			50.0~44.0	Y100L2-4	3.0				525	1103		290							
4	5			63.0~55.0	Y112M-4	4.0				545	1183		350							
5	6			75.0~65.0		4.0				565	1243		410							
6	7			87.0~76.0	Y132S-4	5.5				590	1378		470							
7	8			100.0~87.0		5.5				610	1438		530							
8	9			113.0~98.0	Y132M-4	7.5				630	1538		590							
9	10			125~109		7.5				650	1598		650							
10	2	65DL12-7.5	9.0~16.0	16.4~12.4	Y90L-4	1.5	1450	60	2.8	444	956	125	165	500	300	210	650	950	300	M17.5x300
11	3			24.6~18.6	Y100L1-4	2.2				477	1066		230							
12	4			32.8~24.8	Y100L2-4	3.0				505	1131		295							
13	5			41.0~31.0		3.0				529	1196		360							
14	6			49.2~37.2	Y112M-4	4.0				560	1281		425							
15	7			57.4~43.4		4.0				583	1346		490							
16	8			65.6~49.6	Y132S-4	5.5				635	1486		555							
17	9			73.8~55.8	Y132M-4	7.5				664	1591		620							
18	10			82.0~62.0		7.5				688	1656		685							
19	2	50DL12.5-12	9.0~15.0	26.0~22.0	Y100L2-4	3.0	1450	54	2.66	490	1084	104	189	400	300	220	650	950	310	M18x300
20	3			39.0~32.0		3.0				510	1152		257							
21	4			53.0~42.0	Y112M-4	4.0				540	1240		325							
22	5			66.0~53.0	Y132S-4	5.5				585	1383		393							
23	6			79.0~53.0		5.5				605	1451		461							
24	7			93.0~74.0	Y132M-4	7.5				635	1559		529							
25	8			106~84.0		7.5				665	1627		597							
26	9			120~95.0	Y160M-4	11.0				725	1780		665							
27	10			133~106		11.0				745	1848		733							

DL型水泵不减振安装尺寸表(一)	图集号	12S2
	页次	137

制图 刘龙 刘龙
设计 刘龙 刘龙
校对 杨国梁 杨国梁
审核 杨国梁
校对 刘龙 刘龙
制图 刘龙 刘龙

序号	级数	水泵型号	流量 (m^3/h)	扬程 (m)	电机型号	功率 (kW)	转数 (r/min)	效率 (%)	必需汽蚀余量 (m)	总重量 (kg)	H	H1	H2	H3	H4	L	B1	B2	b	地脚螺栓
28	2	65DL22-7.5	18~25	16.0~14.0	Y100L1-4	2.2	1450	67	3.0	459	1001	104	165	700	500	210	650	1000	300	M17.5x500
29	3			24.0~21.0	Y112M-4	4.0				486	1086		230							
30	4			32.0~28.0	Y132S-4	5.5				532	1206		295							
31	5			40.0~35.0		5.5				550	1291		360							
32	6			48.0~42.0	Y132M-4	7.5				573	1396		425							
33	7			56.0~49.0		7.5				591	1461		490							
34	8			64.0~56.0		7.5				609	1526		555							
35	9			72.0~63.0	Y160M-4	11.0				676	1646		620							
36	10			80.0~70.0		11.0				694	1741		685							
37	2	65DL30-16	18~35	37.0~29.0	Y132S-4	5.5	1450	62	3.0	671	1304	107	198.5	1000	500	260	750	1050	370	M18x500
38	3			55.5~43.5	Y132M-4	7.5				741	1424		278.5							
39	4			74.0~58.0	Y160M-4	11.0				830	1589		358.5							
40	5			92.5~72.5	Y160L-4	15.0				890	1714		438.5							
41	6			111.0~87.0		15.0				935	1794		518.5							
42	7			130.0~102.0	Y180M-4	18.5				1020	1959		598.5							
43	8			148.0~116.0	Y180L-4	22.0				1085	2079		678.5							
44	9			167.0~131.0		22.0				1130	2159		758.5							
45	10			185.0~145.0	Y200L-4	30.0				1255	2319		838.5							
46	2	80DL36-11	30~42	25.0~20.0	Y132S-4	5.5	1450	70	3.0	790	1216	159	196.0	1000	500	320	800	1050	389	M17.5x600
47	3			37.5~30.0	Y132M-4	7.5				831	1336		276.0							
48	4			50.0~40.0	Y160M-4	11.0				908	1501		356.0							
49	5			62.5~50.0		11.0				941	1581		436.0							
50	6			75.0~60.0	Y160L-4	15.0				1004	1706		516.0							
51	7			87.5~70.0		15.0				1037	1786		596.0							
52	8			100.0~80.0	Y180M-4	18.5				1092	1951		676.0							
53	9			112.5~90.0		18.5				1125	2031		756.0							
54	10			125.0~100.0	Y180L-4	22.0				1270	2151		836.0							

DL型水泵不减振安装尺寸表(二)

图集号	12S2
页次	138

制图	刘龙	设计	刘龙	校对	杨国梁	审核	赵明发

序号	级数	水泵型号	流量 (m³/h)	扬程 (m)	电机型号	功率 (kW)	转数 (r/min)	效率 (%)	必需汽蚀余量(m)	总重量 (kg)	H	H1	H2	H3	H4	L	B1	B2	b	地脚螺栓
55	2	80DL50-20	35.0~60.0	43.0~35.0	Y160M-4	11.0	1450	70	2.49	860	1485	120	277	1000	500	280	750	1100	410	M24x500
56	3			64.0~52.0	Y160L-4	15.0				930	1619		366							
57	4			86.0~69.0	Y180L-4	22.0				1050	1833		455							
58	5			107.0~86.0	Y200L-4	30.0				1190	2002		544							
59	6			129.0~104.0		30.0				1235	2091		633							
60	7			150.0~121.0	Y225S-4	37.0				1330	2240		722							
61	8			172.0~138.0	Y225M-4	45.0				1410	2354		811							
62	9			193.0~155.0		45.0				1425	2443		900							
63	10			215.0~172.0	Y250M-4	55.0				1445	2632		989							
64	2	100DL54-16	37.0~65.0	36.8~27.6	Y160M-4	11.0	1450	71	3.0	857	1394	180	215.0	1000	500	310	800	1100	424	M35x500
65	3			55.2~41.4	Y160L-4	15.0				925	1524		300.0							
66	4			73.6~55.2	Y180M-4	18.5				985	1694		385.0							
67	5			92.0~69.0	Y180L-4	22.0				1037	1819		470.0							
68	6			110.4~82.8	Y200L-4	30.0				1143	1984		555.0							
69	7			128.8~96.6		30.0				1181	2069		640.0							
70	8			147.2~110.4	Y225S-4	37.0				1265	2214		725.0							
71	2	100DL70-15	62.0~80.0	32.4~20.0	Y160M-4	11.0	1450	73	3.4	872	1480	210	255.0	1100	500	310	800	1100	406	M35x600
72	3			48.6~42.0	Y160L-4	15.0				944	1710		355.0							
73	4			64.8~56.0	Y180L-4	22.0				1023	1850		455.0							
74	5			81.0~70.0	Y200L-4	30.0				1134	2035		555.0							
75	6			97.2~84.0		30.0				1177	2130		655.0							
76	7			113.4~98.0	Y225S-4	37.0				1481	2203		755.0							
77	8			129.6~112.0	Y225M-4	45.0				1587	2328		855.0							
78	9			145.8~126.0		45.0				1630	2428		955.0							

DL型水泵不减振安装尺寸表(三)

图集号	12S2
页次	139

赵明发 审核 杨国梁 校对 刘龙 设计 刘龙 制图

序号	级数	水泵型号	流量 (m^3/h)	扬程 (m)	电机型号	功率 (kW)	转数 (r/min)	效率 (%)	必需汽蚀余量(m)	总重量 (kg)	H	H1	H2	H3	H4	L	B1	B2	b	地脚螺栓
79	2	125DL90-15	75.0~105.0	33.0~27.0	Y160L-4	15.0	1450	76	2.4	958	1530	190	275	1000	500	310	800	1100	406	M17.5x500
80	3			49.5~40.5	Y180M-4	18.5				1025	1715		375							
81	4			66.0~54.0	Y200L-4	30.0				1152	1935		475							
82	5			82.5~67.5		30.0				1197	2035		575							
83	6			99.0~81.0	Y225S-4	37.0				1288	2195		675							
84	7			115.5~94.5	Y225M-4	45.0				1503	2420		775							
85	8			132.0~108.0		45.0				1525	2520		875							
86	2	100DL100-20	72.0~126.0	43.0~34.0	Y180M-4	18.5	1450	72	3.53	1055	1672	130	302.0	1100	500	280	800	1100	410	M18x500
87	3			65.0~51.0	Y200L-4	30.0				1190	1896		406.0							
88	4			86.0~68.0	Y225S-4	37.0				1285	2060		510.0							
89	5			109.0~85.0	Y225M-4	45.0				1370	2189		614.0							
90	6			130.0~102.0		55.0				1535	2393		718.0							
91	7			152.0~119.0	Y280S-4	75.0				1735	2582		822.0							
92	8			174.0~136.0		75.0				1790	2686		926.0							
93	9			195.0~153.0	Y280M-4	90.0				1890	2840		1030.0							
94	10			217.0~170.0		90.0				1950	2944		1134.0							
95	2	125DL110-16	77.0~130.0	36.0~27.0	Y180M-4	18.5	1450	73	2.0	1473	1669	200	289.0	1300	500	330	850	1200	449	M17.5x600
96	3			54.0~40.5	Y200L-4	30.0				1673	1903		403.0							
97	4			72.0~54.0		30.0				1873	2017		517.0							
98	5			90.0~67.5	Y225S-4	37.0				2073	2191		631.0							
99	6			108.0~81.0	Y225M-4	45.0				2273	2330		745.0							
100	7			126.0~94.5	Y250M-4	55.0				2473	2544		859.0							
101	8			144.0~108.0	Y280S-4	75.0				2673	2743		973.0							

DL型水泵不减振安装尺寸表(四)

图集号	12S2
页次	140

赵明发 审核 杨国梁 校对 刘龙 设计 刘龙 制图

序号	级数	水泵型号	流量 (m³/h)	扬程 (m)	电机型号	功率 (kW)	转数 (r/min)	效率 (%)	必需汽蚀余量 (m)	总重量 (kg)	H	H1	H2	H3	H4	L	B1	B2	b	地脚螺栓
102	2	150DL144-18	100.0~172.0	40.0~30.4	Y180L-4	22.0	1450	75	2.4	1611	1748	210	318.0	1200	500	370	900	1100	491	M26x500
103	3			60.0~45.6	Y225S-4	37.0				1811	2008		438.0							
104	4			80.0~60.8	Y225M-4	45.0				2011	2153		558.0							
105	5			100.0~76.0	Y250M-4	55.0				2211	2373		678.0							
106	6			120.0~91.2	Y280S-4	75.0				2411	2578		798.0							
107	7			140.0~106.4		75.0				2611	2698		918.0							
108	8			160.0~121.6	Y280M-4	90.0				2811	2868		1038.0							
109	2	150DL160-25	120.0~200.0	53.0~44.0	Y225S-4	37.0	1450	76	3.5	1233	1974	220	350.0	1200	500	380	900	1200	550	M22x600
110	3			79.0~66.0	Y250M-4	55.0				1358	2229		480.0							
111	4			106.0~88.0	Y280S-4	75.0				1518	2444		610.0							
112	5			133.0~110.0	Y280M-4	90.0				1663	2624		740.0							
113	6			159.0~132.0	Y315S-4	110.0				1818	2904		870.0							
114	7			186.0~154.0	Y315M-4	132.0				1978	3064		1000.0							
115	8			212.0~176.0		132.0				2128	3194		1130.0							
116	9			239.0~198.0	Y315L1-4	160.0				2288	3464		1260.0							
117	2	40DGL5-20	5	39.0	Y90L-2	2.2	2950	41.5	4.2	284	875.5	114	124	900	300	160	600	900	223	M17.5x500
118	3			58.5	Y100L-2	3.0				314	970.5		174							
119	4			78.0	Y112M-2	4.0				344	1040.5		224							
120	5			97.5	Y132S1-2	4.0				372	1165.5		274							
121	6			117.0		5.5				414	1215.5		324							
122	7			136.5	Y132S2-2	5.5				423	1265.5		374							
123	8			156.0		5.5				433	1315.5		424							
124	9			175.5	Y160M1-2	7.5				497	1490.5		474							
125	10			195.0		7.5				517	1540.5		524							

DL型水泵不减振安装尺寸表(五)

图集号	12S2
页次	141

制图 刘龙 刘龙 设计 刘龙 刘龙 校对 杨国梁 杨国梁 审核 赵明发 赵明发

序号	级数	水泵型号	流量 (m^3/h)	扬程 (m)	电机型号	功率 (kW)	转数 (r/min)	效率 (%)	必需汽蚀余量 (m)	总重量 (kg)	H	H1	H2	H3	H4	L	B1	B2	b	地脚螺栓
126	2	50DGL12-25	8.0~16.0	55.0~44.4	Y132S1-2	5.5	2950	53	3.2	431	1110	110	130.0	700	300	170	600	900	246	M17.5x500
127	3			82.5~66.6	Y132S2-2	7.5				453	1160		180.0							
128	4			110.0~88.8	Y160M1-2	11.0				553	1365		230.0							
129	5			137.5~111.0		11.0				564	1415		280.0							
130	6			165.0~133.2	Y160M2-2	15.0				598	1465		330.0							
131	7			192.5~155.4		15.0				610	1515		380.0							
132	8			220.0~177.6	Y160L-2	18.5				672	1610		430.0							
133	9			247.5~199.8		18.5				684	1660		480.0							
134	2	65DGL25-30	18.0~32.0	66.0~50.0	Y160M1-2	11.0	2950	63	3.3	627	1221	125	165.0	900	500	210	700	1100	300	M17.5x600
135	3			99.0~75.0	Y160M2-2	15.0				666	1286		230.0							
136	4			132.0~100.0	Y160L-2	18.5				740	1396		295.0							
137	5			165.0~125.0	Y180M-2	22.0				804	1486		360.0							
138	6			198.0~150.0	Y200L1-2	30.0				881	1656		425.0							
139	7			231.0~175.0		30.0				992	1721		490.0							
140	8			264.0~200.0	Y200L2-2	37.0				1027	1786		555.0							
141	9			297.0~225.0		37.0				1047	1851		620.0							
142	2	80DGL46-30	35.0~55.0	66.0~54.0	Y160M2-2	15.0	2950	71	3.7	656	1221	125	165	800	500	210	700	1000	300	M17.5x500
143	3			99.0~81.0	Y180M-2	22.0				769	1356		230							
144	4			132.0~108.0	Y200L1-2	30.0				929	1526		295							
145	5			165.0~135.0	Y200L2-2	37.0				978	1591		360							
146	6			198.0~162.0		37.0				995	1656		425							
147	7			231.0~189.0	Y225M-2	45.0				1158	1721		490							

DL型水泵不减振安装尺寸表(六)	图集号	12S2
	页次	142

赵明发 审核 杨国梁 校对 刘龙 设计 刘龙 制图

赵明发 审核
杨国梁 校对
刘龙 设计
刘龙 制图

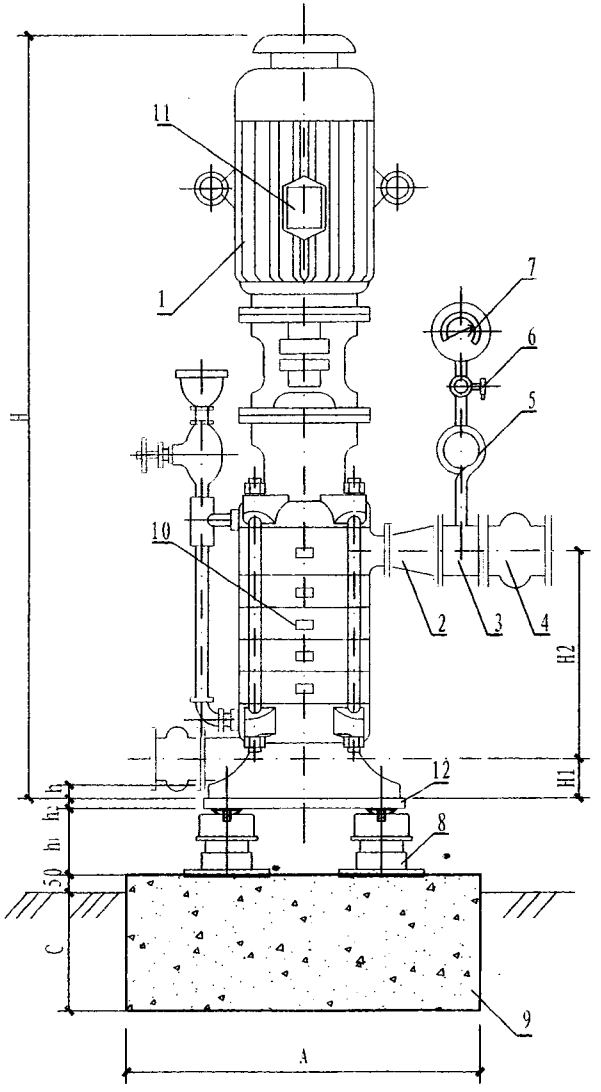

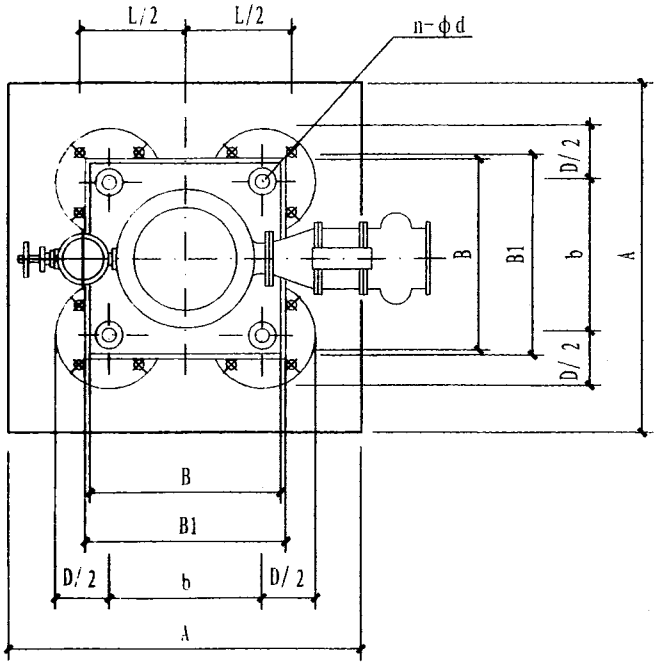

1-电机　2-异径管　3-短管　4-可曲挠接头　5-表弯管　6-旋塞阀
7-压力表　8-减振器　9-混凝土基础　10-水泵　11-接线盒　12-钢垫板

说明:1. 可曲挠接头规格型号由设计人定。

2. 本页技术资料由上海第一水泵厂提供。

DL型水泵减振安装图	图集号	12S2
	页次	143

序号	级数	水泵型号	H	H1	H2	h_1	$h_2(\delta)$	B	B1	b	L	D	n-φd	A	C	ZDII型阻尼弹簧减振器 总重量(kg)	支承点数	型号
1	2	40DL6-12	938	112	170	105	6	350	360	300	525	265	4-18	900	500	465	4	ZDII-120
2	3		1043		230	103										505		ZDII-120
3	4		1103		290	103										525		ZDII-120
4	5		1183		350	102										545		ZDII-120
5	6		1243		410	107					550					565		ZDII-160
6	7		1378		470	105										590		ZDII-160
7	8		1438		530	105										610		ZDII-160
8	9		1538		590	104										630		ZDII-160
9	10		1598		650	105										650		ZDII-160
10	2	65DL12-7.5	956	125	165	107	6	350	370	300	525	265	4-32	900	500	444	4	ZDII-120
11	3		1066		230	106										477		ZDII-120
12	4		1131		295	103										505		ZDII-120
13	5		1196		360	102										529		ZDII-120
14	6		1281		425	100					550					560		ZDII-120
15	7		1346		490	107										583		ZDII-160
16	8		1486		555	105										635		ZDII-160
17	9		1591		620	105										664		ZDII-160
18	10		1656		685	104										688		ZDII-160
19	2	50DL12.5-12	1084	104	189	103	8	360	370	310	535	265	4-18	900	500	490	4	ZDII-120
20	3		1152		257	102										510		ZDII-120
21	4		1240		325	102										540		ZDII-160
22	5		1383		393	106										585		ZDII-160
23	6		1451		461	105					560					605		ZDII-160
24	7		1559		529	104										635		ZDII-160
25	8		1627		597	103										665		ZDII-160
26	9		1780		665	102										725		ZDII-160
27	10		1848		733	102										745		ZDII-160

DL型水泵减振安装尺寸表(一)

图集号	12S2
页次	144

制图 刘龙 刘龙
设计 刘龙 刘龙
校对 杨国梁 杨国梁
审核 赵明发

序号	级数	水泵型号	H	H1	H2	h_1	$h_2(\delta)$	B	B1	b	L	D	n-φd	A	C	ZDII型阻尼弹簧减振器 总重量(kg)	支承点数	型号
28	2	65DL22-7.5	1001	125	165	104	6	360	370	300	525	265	4-32	900	500	459	4	ZDII-120
29	3		1086		230	103										486		ZDII-120
30	4		1206		295	102										532		ZDII-120
31	5		1291		360	102										550		ZDII-120
32	6		1396		425	101										573		ZDII-120
33	7		1461		490	101					565					591		ZDII-120
34	8		1526		555	106										609		ZDII-160
35	9		1646		620	104										676		ZDII-160
36	10		1741		685	104										694		ZDII-160
37	2	65DL30-16	1034	107	198.5	106	6	430	440	370	620	265	4-24	1000	600	671	4	ZDII-160
38	3		1424		278.5	106										741		ZDII-160
39	4		1589		358.5	117					740	295				830		ZDII-240
40	5		1714		438.5	116										890		ZDII-240
41	6		1794		518.5	115										935		ZDII-240
42	7		1959		598.5	113										1020		ZDII-240
43	8		2079		678.5	149					740	310				1085		ZDII-320
44	9		2159		758.5	147										1130		ZDII-320
45	10		2319		838.5	145										1255		ZDII-320
46	2	80DL36-11	1216	159	196	123	8	473	483	389	659	295	4-28	1000	600	790	4	ZDII-240
47	3		1336		276	122										831		ZDII-240
48	4		1501		356	121										908		ZDII-240
49	5		1581		436	120										941		ZDII-240
50	6		1706		516	119										1004		ZDII-240
51	7		1786		596	149										1037		ZDII-240
52	8		1951		676	148					659	310				1092		ZDII-320
53	9		2031		756	148										1152		ZDII-320
54	10		2151		836	147										1228		ZDII-320

制图	刘龙	设计	刘龙	校对	杨国梁	审核	赵明发

DL型水泵减振安装尺寸表(二)	图集号	12S2
	页次	145

序号	级数	水泵型号	H	H1	H2	h_1	$h_2(\delta)$	B	B1	b	L	D	n-φd	A	C	ZDII型阻尼弹簧减振器		
																总重量(kg)	支承点数	型号
55	2	80DL50-20	1485	120	277	116	6	450	460	400	670	295	4-24	1050	500	860	4	ZDII-240
56	3		1619		366	115										930		
57	4		1833		455	149					670	310				1050		ZDII-320
58	5		2002		544	147										1190		
59	6		2091		633	146										1235		
60	7		2240		722	145										1330		
61	8		2354		811	142										1410		
62	9		2443		900	142										1425		
63	10		2632		989	141										1445		
64	2	100DL54-16	1394	180	215.0	122	6	490	500	410	680	295	4-35	1050	500	857	4	ZDII-240
65	3		1524		300.0	121										925		
66	4		1694		385.0	120										985		
67	5		1819		470.0	119										1037		
68	6		1984		555.0	148					680	310				1143		ZDII-320
69	7		2069		640.0	148										1181		
70	8		2214		725.0	143										1265		
71	2	100DL70-15	1480	210	255	123	8	510	520	424	694	295	4-35	1100	600	872	4	ZDII-240
72	3		1710		355	122										944		
73	4		1850		455	121										1023		
74	5		2035		555	120					694	310				1134		ZDII-320
75	6		2130		655	119										1177		
76	7		2203		755	149										1481		
77	8		2328		855	148										1587		
78	9		2428		955	148					744	360				1630		ZDII-480

DL型水泵减振安装尺寸表(三)		图集号	12S2
		页次	146

赵明发 审核
杨国梁 杨国梁 校对
刘龙 刘龙 设计
刘龙 刘龙 制图

序号	级数	水泵型号	H	H1	H2	h_1	$h_2(\delta)$	B	B1	b	L	D	n-φd	A	C	ZDII型阻尼弹簧减振器 总重量(kg)	支承点数	型号
79	2	125DL90-15	1530	190	275	117	6	485	495	406	676	295	4-35	1050	600	958	4	ZDII-240
80	3		1715		375	116										1025		
81	4		1935		475	147										1152		ZDII-320
82	5		2035		575	146					676	310				1197		
83	6		2195		675	144										1288		
84	7		2420		775	138										1503		
85	8		2520		875	138										1525		
86	2	100DL100-20	1672	130	302	115	6	470	480	410	680	295	4-24	1100	600	1055	4	ZDII-240
87	3		1896		406	147					680	310				1190		ZDII-320
88	4		2060		510	146										1285		
89	5		2189		614	142										1370		
90	6		2393		718	139										1535		
91	7		2582		822	144					730	360				1735		ZDII-480
92	8		2686		926	143										1790		
93	2		2840		1030	142										1890		
94	3		2944		1134	141										1950		
95	4	125DL110-16	1669	200	289	121	8	550	560	449	719	310	4-35	1100	600	1473	4	ZDII-320
96	5		1903		403	120					769	360				1673		ZDII-480
97	6		2017		517	119										1873		
98	7		2191		631	149					769	360				2073		ZDII-640
99	8		2330		745	148										2273		
100	9		2544		859	148										2473		
101	10		2743		973	148										2673		

DL型水泵减振安装尺寸表(四)

图集号 12S2

页次 147

赵明发 审核 杨国梁 校对 刘龙 设计 刘龙 制图

序号	级数	水泵型号	H	H1	H2	h_1	$h_2(\delta)$	B	B1	b	L	D	n-φd	A	C	ZDII型阻尼弹簧减振器 总重量(kg)	支承点数	型号
102	2	150DL144-18	1748	210	318	145	6	590	600	491	811	360	4-35	1200	500	1611	4	ZDII-480
103	3		2008		438	144										1811		
104	4		2153		558	157					811	360				2011		ZDII-640
105	5		2373		678	155										2211		
106	6		2578		798	152										2411		
107	7		2698		918	149										2611		
108	8		2868		1038	146										2811		
109	2	150DL160-25	1974	220	350	145	6	600	610	550	820	310	4-24	1250	500	1233	4	ZDII-320
110	3		2229		480	142										1358		
111	4		2444		610	138										1518		
112	5		2624		740	144					870	360				1663		ZDII-480
113	6		2904		870	143										1818		
114	7		3064		1000	141					870	360				1978		
115	8		3194		1130	156										2128		ZDII-640
116	9		3464		1260	154										2288		
117	2	40DGL5-20	875.5	200	124	93	8	270	280	223	448	230	4-24	800	500	284	4	ZDII-80
118	3		970.5		174	92										314		
119	4		1040.5		224	92										344		
120	5		1165.5		274	107					448	265				372		ZDII-120
121	6		1215.5		324	107										414		
122	7		1265.5		374	107										423		
123	8		1315.5		424	107										433		
124	9		1490.5		474	103										497		
125	10		1540.5		524	102										517		

DL型水泵减振安装尺寸表(五)

图集号	12S2
页次	148

制图 刘龙 刘龙
设计 刘龙 刘龙
校对 杨国梁 杨国梁
审核
赵明发

序号	级数	水泵型号	H	H1	H2	h_1	$h_2(\delta)$	B	B1	b	L	D	n-φd	A	C	ZDII型阻尼弹簧减振器		
																总重量(kg)	支承点数	型号
126	2	50DGL12-25	1110	110	130	107	6	294	304	246	471	265	4-32	900	600	431	4	ZDII-120
127	3		1160		180	105										453		
128	4		1365		220	101										553		
129	5		1415		280	99										564		
130	6		1465		330	106					496	265				598		ZDII-160
131	7		1515		380	106										610		
132	8		1610		430	104										672		
133	9		1661		480	104										684		
134	2	65DGL25-30	1221	125	165	107	6	360	370	300	550	265	4-32	900	600	627	4	ZDII-160
135	3		1286		230	106										666		
136	4		1396		295	103					570	295				740		ZDII-240
137	5		1486		360	102										804		
138	6		1656		425	100										881		
139	7		1721		490	107										992		
140	8		1786		555	105										1027		
141	9		1851		620	105										1047		
142	2	80DGL46-30	1221	125	165	104	8	360	370	300	550	265	4-30	950	600	656	4	ZDII-160
143	3		1356		230	122					570	295				769		ZDII-240
144	4		1526		295	118										929		
145	5		1591		360	117										978		
146	6		1656		425	117										995		
147	7		1721		490	147					570	310				1158		ZDII-320

DL型水泵减振安装尺寸表(六)	图集号	12S2
	页次	149

制图 刘龙 刘龙 设计 刘龙 刘龙 校对 杨国梁 杨国梁 审核 赵明发 赵明发

赵明发 审核 杨国梁 校对 刘龙 设计 刘龙 制图

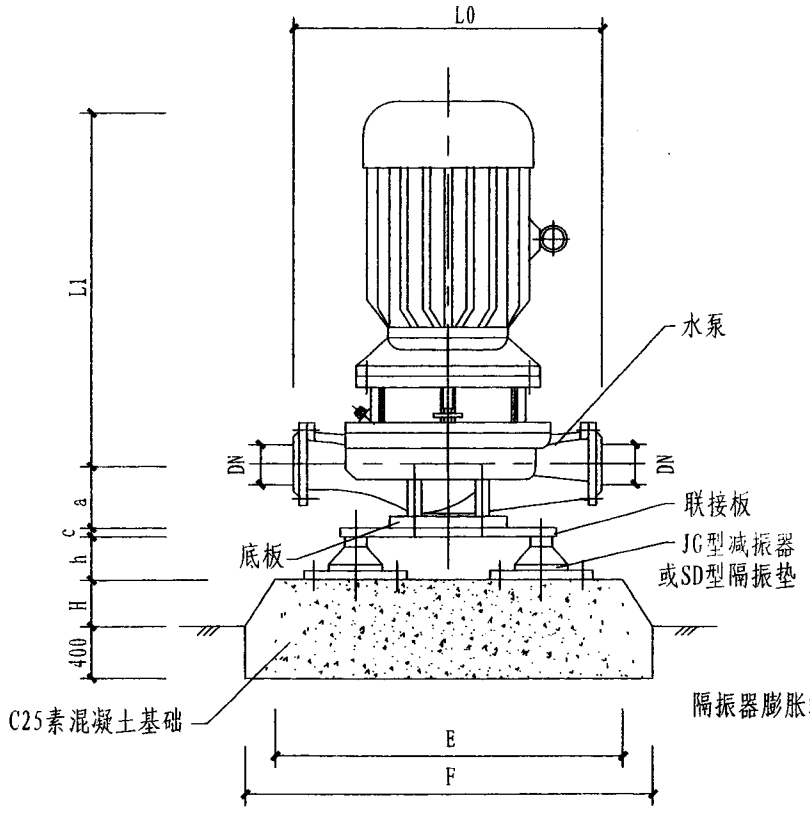

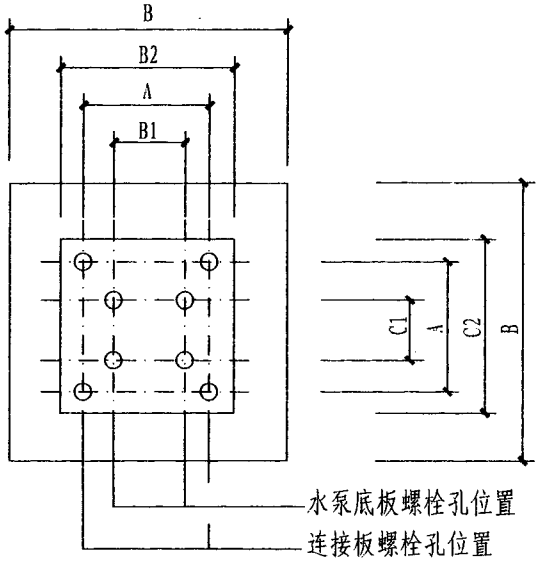

水泵底板配联接板尺寸图

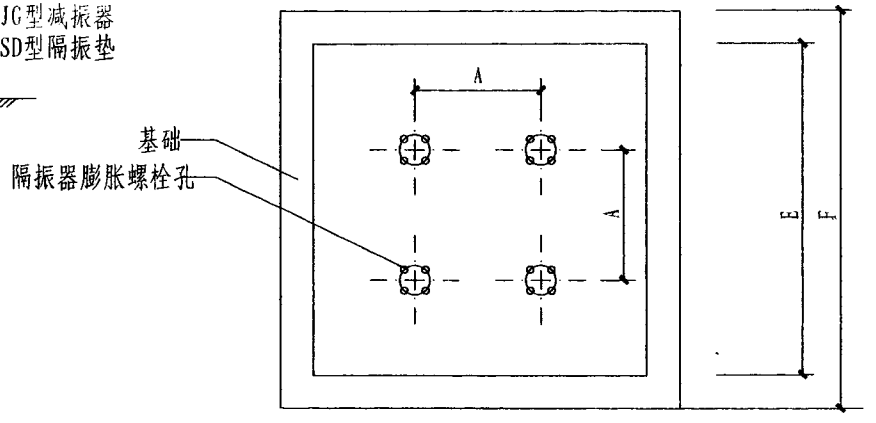

联接板与基础连接尺寸图

说明:1.本页技术资料由上海凯泉泵业集团提供。

2.此型号水泵也可采用硬性联接，不带联接板时

C1 x B1为水泵地脚螺栓孔尺寸，带联接板时A x A为联接板螺栓孔尺寸。

3.JG型减振器、SD型隔振垫高度(图中h)见本图册减振部分。

KQL型立式单级单吸离心泵安装图	图集号	12S2
	页次	150

序号	水泵型号	流量 (m^3/h)	扬程 (m)	转速 (r/min)	功率 (kW)	必需汽蚀余量 (m)	重量 (kg)	外形尺寸(mm)					安装尺寸(mm)							隔振器（垫）
								DN	L_1	c	a	L_2	$B_1 \times C_1$	$B_2 \times C_2$	A	B	E	F	H	
1	KQL 20/110-0.37/2	1.8~2.5~3	16~15~13.5	2960	0.37	2.3	25	20	290	13	67	337	60×100	90×130	240	300	450	500	200	SD-41-0.5
2	KQL 20/160-1.1/2	1.8~2.5~3	33~32~30	2960	1.1	2.3	29	20	290	13	67	372	60×100	90×130	240	300	450	500	200	SD-41-0.5
3	KQL 25/110-0.55/2	2.8~4~4.8	16~15~13.5	2960	0.55	2.3	26	25	280	13	67	382	60×100	90×130	240	300	450	500	200	SD-41-0.5
4	KQL 25/150-0.55/2	2.5~3.6~4.3	17~16~14.4	2960	0.55	2.3	27	25	280	13	67	382	60×100	90×130	240	300	450	500	200	SD-41-0.5
5	KQL 25/125-0.75/2	2.8~4~4.8	20.6~20~18	2960	0.75	2.3	28	25	280	13	67	382	60×100	90×130	240	300	450	500	200	SD-41-0.5
6	KQL 25/150-1.1/2	2.6~3.7~4.4	29~28~26	2960	1.1	2.3	34	25	280	13	67	382	60×100	90×130	240	300	450	500	200	SD-41-0.5
7	KQL 25/160-1.5/2	2.8~4~4.8	33~32~30	2960	1.5	2.3	39	25	280	13	67	392	60×100	90×130	240	300	450	500	200	SD-41-0.5
8	KQL 32/110-0.55/2	3.1~4.5~5.4	17.6~16~14.4	2960	0.55	2.3	28	32	260	13	67	385	60×100	90×130	240	300	450	500	200	SD-41-0.5
9	KQL 32/125-0.75/2	3.5~5~6	22~20~18	2960	0.75	2.3	28	32	260	13	67	385	60×100	90×130	240	300	450	500	200	SD-41-0.5
10	KQL 20/110-0.12/4	0.9~1.25~1.5	4~3.75~3.4	1480	0.12	2.5	10	20	290	13	67	319	60×100	90×130	240	300	450	500	200	SD-41-0.5
11	KQL 20/160-0.18/4	0.9~1.25~1.5	8.25~8~7.5	1480	0.18	2.5	13	20	290	13	67	319	60×100	90×130	240	300	450	500	200	SD-41-0.5
12	KQL 25/110-0.12/4	1.4~2~2.4	7~3.75~3.4	1480	0.12	2.5	12	25	280	13	67	319	60×100	90×130	240	300	450	500	200	SD-41-0.5
13	KQL 25/115-0.12/4	1.25~1.8~2.2	4.25~4~3.6	1480	0.12	2.5	13	25	280	13	67	319	60×100	90×130	240	300	450	500	200	SD-41-0.5
14	KQL 25/125-0.12/4	1.4~2~2.4	5.2~5~4.5	1480	0.12	2.5	13	25	280	13	67	319	60×100	90×130	240	300	450	500	200	SD-41-0.5
15	KQL 25/150-0.18/4	1.25~1.8~2.2	6.8~6.4~6	1480	0.18	2.5	15	25	280	13	67	319	60×100	90×130	240	300	450	500	200	SD-41-0.5
16	KQL 25/160-0.25/4	1.4~2~2.4	8.3~8~7.5	1480	0.25	2.5	17	25	280	13	67	319	60×100	90×130	240	300	450	500	200	SD-41-0.5
17	KQL 32/110-0.12/4	1.5~2.2~2.6	4.4~4~3.6	1480	0.12	2.5	14	32	260	13	68	322	60×100	90×130	240	300	450	500	200	SD-41-0.5
18	KQL 32/125-0.18/4	1.7~2.5~3	5.5~5~4.5	1480	0.18	2.5	14	32	260	13	68	322	60×100	90×130	240	300	450	500	200	SD-41-0.5
19	KQL 40/90-0.37/2	3.9~5.6~6.7	10.6~10~9	2960	0.37	2.3	40	40	340	24	105	360	160×160	200×200	240	300	450	500	200	SD-41-0.5
20	KQL 40/100-0.55/2	4.4~6.3~7.6	13.5~12.5~11	2960	0.55	2.3	42	40	340	24	105	380	160×160	200×200	240	300	450	500	200	SD-41-0.5
21	KQL 40/110-0.75/2	3.9~5.6~6.7	17.6~16~14.4	2960	0.75	2.3	45	40	340	24	105	390	160×160	200×200	240	300	450	500	200	SD-41-0.5
22	KQL 40/125-1.1/2	4.4~6.3~7.6	21~20~18	2960	1.1	2.3	46	40	340	24	105	390	160×160	200×200	240	300	450	500	200	SD-41-0.5
23	KQL 40/140-1.1/2	3.8~5.5~6.7	25.5~24~22.5	2960	1.1	2.3	47	40	340	24	105	390	160×160	200×200	240	300	450	500	200	SD-61-0.5
24	KQL 40/150-1.5/2	4.1~5.9~7	29~28~26.3	2960	1.5	2.3	52	40	340	24	105	400	160×160	200×200	240	300	450	500	200	SD-61-0.5
25	KQL 40/160-2.2/2	4.6~6.3~7.6	33~32~30	2960	2.2	2.3	56	40	340	24	105	430	160×160	200×200	240	300	450	500	200	SD-61-0.5

KQL型立式单级单吸离心泵 安装尺寸表（一）	图集号	12S2
	页次	151

赵明发 审核 杨国梁 校对 刘龙 设计 刘龙 制图

序号	水泵型号	流量 (m^3/h)	扬程 (m)	转速 (r/min)	功率 (kW)	必需汽蚀余量 (m)	重量 (kg)	外形尺寸(mm)					安装尺寸(mm)							隔振器（垫）
								DN	L_0	c	a	L_1	$B_1 \times C_1$	$B_2 \times C_2$	A	B	E	F	H	
26	KQL 40/170-2.2/2	3.7～5.3～6.4	37～36～34.5	2960	2.2	2.3	60	40	460	24	105	430	160×160	200×200	240	300	450	500	200	SD-61-0.5
27	KQL 40/185-3/2	4.1～5.9～7	45～44～42	2900	3	2.3	70	40	460	24	105	460	160×160	200×200	240	300	450	500	200	SD-61-0.5
28	KQL 40/200-4/2	4.4～6.3～7.6	51～50～48	2960	4	2.3	80	40	460	24	105	475	160×160	200×200	240	300	450	500	200	SD-61-0.5
29	KQL 40/220-4/2	3.8～5.5～6.7	61.5～60～56	2960	4	2.3	80	40	460	24	105	475	160×160	200×200	240	300	450	500	200	SD-61-0.5
30	KQL 40/235-5.5/2	4.1～5.9～7	72～70～65	2960	5.5	2.3	105	40	460	24	105	535	160×160	200×200	240	300	450	500	200	SD-61-0.5
31	KQL 40/250-7.5/2	4.4～6.3～7.6	82～80～74	2960	7.5	2.3	112	40	460	24	105	535	160×160	200×200	240	300	450	500	200	SD-61-0.5
32	KQL 40/100-0.12/4	2.2～3.2～3.9	3.3～3～2.8	1480	0.12	2.5	17	40	340	24	105	325	160×160	200×200	240	300	450	500	200	SD-41-0.5
33	KQL 40/110-0.12/4	2～2.8～3.4	4.4～4～3.6	1480	0.12	2.5	19	40	340	24	105	325	160×160	200×200	240	300	450	500	200	SD-41-0.5
34	KQL 40/125-0.18/4	2.2～3.2～3.9	5.5～5～4.5	1480	0.18	2.5	23	40	340	24	105	325	160×160	200×200	240	300	450	500	200	SD-41-0.5
35	KQL 40/150-0.18/4	2～2.8～3.4	6.8～6.4～6	1480	0.18	2.5	23	40	340	24	105	325	160×160	200×200	240	300	450	500	200	SD-61-0.5
36	KQL 40/160-0.25/4	2.2～3.2～3.9	8.5～8～7.8	1480	0.25	2.5	25	40	340	24	105	340	160×160	200×200	240	300	450	500	200	SD-61-0.5
37	KQL 40/185-0.37/4	2～2.8～3.4	10.4～10～9.6	1480	0.37	2.5	38	40	460	24	105	340	160×160	200×200	240	300	450	500	200	SD-61-0.5
38	KQL 40/200-0.55/4	2.2～3.2～3.9	13～12.5～12	1480	0.55	2.5	40	40	460	24	105	385	160×160	200×200	240	300	450	500	200	SD-61-0.5
39	KQL 40/220-0.55/4	1.6～2.3～2.8	13.2～13～12	1480	0.55	2.5	46	40	460	24	105	385	160×160	200×200	240	300	450	500	200	SD-61-0.5
40	KQL 40/235-0.75/4	2～2.8～3.4	16.4～16～15	1480	0.75	2.5	47	40	460	24	105	385	160×160	200×200	240	300	450	500	200	SD-61-0.5
41	KQL 40/250-1.1/4	2.2～3.2～3.9	20.5～20～18.5	1480	1.1	2.5	52	40	460	24	105	395	160×160	200×200	240	300	450	500	200	SD-61-0.5
42	KQL 50/90-0.75/2	8～11～13.2	11～10～9	2960	0.75	2.3	35	50	370	24	115	390	160×160	200×200	240	300	450	500	200	SD-41-0.5
43	KQL 50/100-1.1/2	8.8～12.5～15	13.6～12.5～11	2960	1.1	2.3	36	50	370	24	115	390	160×160	200×200	240	300	450	500	200	SD-41-0.5
44	KQL 50/110-1.1/2	8～11～13.2	17～16～14	2960	1.1	2.3	38	50	370	24	115	390	160×160	200×200	240	300	450	500	200	SD-41-0.5
45	KQL 50/125-1.5/2	8.8～12.5～15	21.5～20～17.8	2960	1.5	2.3	43	50	370	24	115	400	160×160	200×200	240	300	450	500	200	SD-41-0.5
46	KQL 50/140-1.5/2	7.3～10.4～12	23～22～20	2960	1.5	2.3	47	50	370	24	115	400	160×160	200×200	240	300	450	500	200	SD-61-0.5
47	KQL 50/150-2.2/2	8.2～11.7～14	29～28～26	2960	2.2	2.3	51	50	370	24	115	430	160×160	200×200	240	300	450	500	200	SD-61-0.5
48	KQL 50/160-3/2	8.8～12.5～15	33～32～30	2960	3	2.3	59	50	370	24	115	465	160×160	200×200	240	300	450	500	200	SD-61-0.5
49	KQL 50/170-3/2	7.3～10.4～12	37～36～34	2960	3	2.3	65	50	450	24	127	470	160×160	200×200	240	300	450	500	200	SD-61-0.5
50	KQL 50/185-4/2	8.3～11.7～14	45.8～44～42	2960	4	2.3	75	50	450	24	127	485	160×160	200×200	240	300	450	500	200	SD-61-0.5

KQL型立式单级单吸离心泵 安装尺寸表（二）	图集号	12S2
	页次	152

制图 刘龙 刘龙 设计 刘龙 刘龙 校对 杨国梁 杨国梁 审核 赵明发 赵明发

序号	水泵型号	流量 (m³/h)	扬程 (m)	转速 (r/min)	功率 (kW)	必需汽蚀余量 (m)	重量 (kg)	外形尺寸(mm)					安装尺寸(mm)							隔振器（垫）
								DN	L	c	a	L_1	$B_1 \times C_1$	$B_2 \times C_2$	A	B	E	F	H	
51	KQL 50/200-5.5/2	8.8~12.5~15	50~50~48	2960	5.5	2.3	100	50	450	24	127	545	160×160	200×200	240	300	450	500	200	SD-61-0.5
52	KQL 50/220-7.5/2	7.6~10.8~13	61.4~60~58	2960	7.5	2.3	110	50	450	24	127	545	160×160	200×200	240	300	450	500	200	JG2-2
53	KQL 50/235-7.5/2	8.2~11.6~14	71.5~70~68	2960	7.5	2.3	111	50	450	24	127	545	160×160	200×200	240	300	450	500	200	JG2-2
54	KQL 50/250-11/2	8.8~12.5~15	82~80~77	2960	11	2.3	160	50	450	24	127	690	160×160	200×200	240	300	450	500	200	JG2-2
55	KQL 50/100-0.12/4	3.8~6.3~7.5	3.4~3~2.8	1480	0.12	2.5	19	50	370	24	115	325	160×160	200×200	240	300	450	500	200	SD-41-0.5
56	KQL 50/110-0.18/4	3.4~5.6~6.7	4.3~4~3.7	1480	0.18	2.5	19	50	370	24	115	325	160×160	200×200	240	300	450	500	200	SD-41-0.5
57	KQL 50/125-0.25/4	3.8~6.3~7.5	5.4~5~4.6	1480	0.25	2.5	30	50	370	24	115	340	160×160	200×200	240	300	450	500	200	SD-41-0.5
58	KQL 50/150-0.25/4	3~5.1~6.1	5.6~5.3~4.9	1480	0.25	2.5	30	50	370	24	115	340	160×160	200×200	240	300	450	500	200	SD-61-0.5
59	KQL 50/160-0.55/4	3.8~6.3~7.5	8.5~8~7.5	1480	0.55	2.5	40	50	370	24	115	385	160×160	200×200	240	300	450	500	200	SD-61-0.5
60	KQL 50/185-0.55/4	3.3~5.5~6.6	10~9.5~7	1480	0.55	2.5	50	50	450	24	127	395	160×160	200×200	240	300	450	500	200	SD-61-0.5
61	KQL 50/200-0.75/4	3.8~6.3~7.5	13.1~12.5~12	1480	0.75	2.5	50	50	450	24	127	395	160×160	200×200	240	300	450	500	200	SD-61-0.5
62	KQL 50/220-0.75/4	3.1~5.1~6.1	13.2~13~12.5	1480	0.75	2.5	51	50	450	24	127	395	160×160	200×200	240	300	450	500	200	JG2-2
63	KQL 50/235-1.1/4	3.4~5.6~6.7	16.4~16~15.6	1480	1.1	2.5	52	50	450	24	127	405	160×160	200×200	240	300	450	500	200	JG2-2
64	KQL 50/250-1.5/4	3.8~6.3~7.5	20.5~20~19.5	1480	1.5	2.5	56	50	450	24	127	430	160×160	200×200	240	300	450	500	200	JG2-2
65	KQL 65/90-1.1/2	15.6~22.3~27	11~10~8.4	2960	1.1	2.5	45	65	420	30	130	390	210×210	250×250	340	400	650	700	200	SD-41-0.5
66	KQL 65/100-1.5/2	17.5~25~30	13.7~12.5~10	2960	1.5	2.5	49	65	420	30	130	400	210×210	250×250	340	400	650	700	200	SD-41-0.5
67	KQL 65/110-2.2/2	15.6~22.3~27	17~16~14.4	2960	2.2	2.5	54	65	420	30	130	430	210×210	250×250	340	400	650	700	200	SD-61-0.5
68	KQL 65/125-3/2	21.5~20~18	21.5~20~18	2960	3	2.5	64	65	420	30	130	465	210×210	250×250	340	400	650	700	200	SD-61-0.5
69	KQL 65/140-3/2	15~21.6~26	26~24~20.4	2960	3	2.5	64	65	420	30	130	465	210×210	250×250	340	400	650	700	200	SD-61-0.5
70	KQL 65/150-4/2	16.4~23.4~28	30~28~24	2960	4	2.5	75	65	420	30	130	480	210×210	250×250	340	400	650	700	200	SD-61-0.5
71	KQL 65/160-4/2	17.5~25~30	34.3~32~27.5	2960	4	2.5	75	65	420	30	130	480	210×210	250×250	340	400	650	700	200	SD-61-0.5
72	KQL 65/170-5.5/2	15.2~21.8~26	40~38~34.5	2960	5.5	2.5	100	65	510	30	150	545	210×210	250×250	340	400	650	700	200	SD-61-0.5
73	KQL 65/185-7.5/2	16.4~23.4~28	46.4~44~40	2960	7.5	2.5	107	65	510	30	150	545	210×210	250×250	340	400	650	700	200	SD-61-0.5
74	KQL 65/200-7.5/2	17.5~25~30	52.7~50~45.5	2960	7.5	2.5	107	65	510	30	150	545	210×210	250×250	340	400	650	700	200	SD-61-0.5
75	KQL 65/220-11/2	15~21.6~26	61.5~60~57.4	2960	11	2.5	170	65	510	30	150	690	210×210	250×250	340	400	650	700	200	JG2-2

KQL型立式单级单吸离心泵 安装尺寸表（三）	图集号	12S2
	页次	153

赵明发 审核 杨国梁 校对 刘龙 设计 刘龙 制图

序号	水泵型号	流量 (m³/h)	扬程 (m)	转速 (r/min)	功率 (kW)	必需汽蚀余量 (m)	重量 (kg)	外形尺寸(mm)					安装尺寸(mm)							隔振器（垫）
								DN	L_w	c	a	L	$B_1 \times C_1$	$B_2 \times C_2$	A	B	E	F	H	
76	KQL 65/235-11/2	16.4～23.4～28	71.4～70～67	2960	11	2.5	170	65	510	30	150	690	210×210	250×250	340	400	650	700	200	JG2-2
77	KQL 65/250-15/2	17.5～25～30	82～80～76.5	2960	15	2.5	180	65	510	30	150	690	210×210	250×250	340	400	650	700	200	JG2-2
78	KQL 65/270-15/2	14.4～20.5～24	88～85～78	2960	15	2.5	192	65	560	30	145	665	210×210	250×250	340	400	650	700	200	JG2-2
79	KQL 65/285-18.5/2	15～21.6～26	105～101～94	2960	18.5	2.5	180	65	560	30	145	720	210×210	250×250	340	400	650	700	200	JG2-2
80	KQL 65/300-22/2	16.4～23.4～28	117～113～106	2960	22	2.5	255	65	560	30	145	750	210×210	250×250	340	400	650	700	200	JG2-2
81	KQL 65/315-30/2	17.5～25～30	129～125～118	2960	30	2.5	320	65	560	30	145	830	210×210	250×250	340	400	650	700	200	SD-61-0.5
82	KQL 65/100-0.25/4	7.5～12.5～15	3.5～3～2.5	1480	0.25	2.8	29	65	420	30	130	340	210×210	250×250	340	400	650	700	200	SD-61-0.5
83	KQL 65/110-0.25/4	6.6～11～13.2	4.1～3.8～3.6	1480	0.25	2.8	27	65	420	30	130	340	210×210	250×250	340	400	650	700	200	SD-61-0.5
84	KQL 65/125-0.37/4	7.5～12.5～15	5.4～5～4.7	1480	0.37	2.8	35	65	420	30	130	340	210×210	250×250	340	400	650	700	200	SD-61-0.5
85	KQL 65/150-0.37/4	6.8～10.8～13	6.6～6～5.4	1480	0.37	2.8	35	65	420	30	130	340	210×210	250×250	340	400	650	700	200	SD-61-0.5
86	KQL 65/160-0.55/4	7.5～12.5～15	8.8～8～7.2	1480	0.55	2.8	46	65	420	30	130	385	210×210	250×250	340	400	650	700	200	SD-61-0.5
87	KQL 65/185-0.75/4	6.8～11.3～13	10.7～10～9.6	1480	0.75	2.8	48	65	510	30	150	395	210×210	250×250	340	400	650	700	200	SD-61-0.5
88	KQL 65/200-1.1/4	7.5～12.5～15	13.2～12～11.8	1480	1.1	2.8	52	65	510	30	150	405	210×210	250×250	340	400	650	700	200	SD-61-0.5
89	KQL 65/220-1.1/4	6.1～10～12.3	14.1～13～12.7	1480	1.1	2.8	65	65	510	30	150	405	210×210	250×250	340	400	650	700	200	SD-61-0.5
90	KQL 65/235-1.5/4	7～11.7～14.1	18.4～17.6～17	1480	1.5	2.8	70	65	510	30	150	430	210×210	250×250	340	400	650	700	200	JG2-2
91	KQL 65/250-2.2/4	7.5～12.5～15	21～20～19.4	1480	2.2	2.8	74	65	510	30	150	465	210×210	250×250	340	400	650	700	200	JG2-2
92	KQL 65/285-3/4	6.1～10～12.3	21.2～21～20.8	1480	3	2.8	88	65	560	30	145	465	210×210	250×250	340	400	650	700	200	JG2-2
93	KQL 65/300-3/4	7～11.7～14	28.1～28～27.6	1480	3	2.8	90	65	560	30	145	465	210×210	250×250	340	400	650	700	200	JG2-2
94	KQL 65/315-4/4	7.5～12.5～15	32.3～32～31.7	1480	4	2.8	95	65	560	30	145	480	210×210	250×250	340	400	650	700	200	SD-61-0.5
95	KQL 80/90-2.2/2	31.3～45～53.6	11～10～8	2960	2.2	3	54	80	490	30	145	430	210×210	250×250	340	400	650	700	200	SD-61-0.5
96	KQL 80/100-3/2	35～50～60	13.8～12.5～10	2960	3	3	63	80	490	30	145	465	210×210	250×250	340	400	650	700	200	SD-61-0.5
97	KQL 80/110-4/2	31.3～45～54	17.5～16～13.6	2960	4	3	79	80	490	30	145	490	210×210	250×250	340	400	650	700	200	SD-61-0.5
98	KQL 80/125-5.5/2	35～50～60	22～20～17	2960	5.5	3	105	80	490	30	145	555	210×210	250×250	340	400	650	700	200	SD-61-0.5
99	KQL 80/140-5.5/2	30.3～43.3～52	26～24～21	2960	5.5	3	105	80	490	30	145	555	210×210	250×250	340	400	650	700	200	SD-61-0.5
100	KQL 80/150-7.5/2	32.7～46.7～56	30.6～28～24	2960	7.5	3	112	80	490	30	145	555	210×210	250×250	340	400	650	700	200	SD-61-0.5

KQL型立式单级单吸离心泵 安装尺寸表（四）	图集号	12S2
	页次	154

制图 刘龙 设计 刘龙 校对 刘龙 审核 杨国梁 赵明发

序号	水泵型号	流量 (m³/h)	扬程 (m)	转速 (r/min)	功率 (kW)	必需汽蚀余量 (m)	重量 (kg)	外形尺寸(mm)					安装尺寸(mm)							隔振器（垫）
								DN	L.	c	a	L_1	$B_1 \times C_1$	$B_2 \times C_2$	A	B	E	F	H	
101	KQL 80/160-7.5/2	35～50～60	35～32～28	2960	7.5	3	112	80	490	30	145	555	210×210	250×250	340	400	650	700	200	SD-61-0.5
102	KQL 80/170-7.5/2	30.5～43.5～52	40.6～38～33.4	2960	7.5	3	115	80	540	30	155	540	210×210	250×250	340	400	650	700	200	SD-61-0.5
103	KQL 80/185-11/2	32.8～47～56.4	47～44～40	2960	11	3	165	80	540	30	155	685	210×210	250×250	340	400	650	700	200	JG2-2
104	KQL 80/200-15/2	35～50～60	53.5～50～46	2960	15	3	175	80	540	30	155	685	210×210	250×250	340	400	650	700	200	JG2-2
105	KQL 80/220-15/2	30～43.3～52	62～60～54	2960	15	3	175	80	540	30	155	685	210×210	250×250	340	400	650	700	200	JG2-2
106	KQL 80/235-18.5/2	32.5～46.7～56	73～70～63	2960	18.5	3	203	80	540	30	155	730	210×210	250×250	340	400	650	700	200	JG2-2
107	KQL 80/250-22/2	35～50～60	83～80～72	2960	22	3	235	80	540	30	155	775	210×210	250×250	340	400	650	700	200	JG2-2
108	KQL 80/270-22/2	28～40～48	88～85～78	2960	22	3	275	80	600	30	175	750	290×290	330×330	440	500	750	800	300	JG2-2
109	KQL 80/285-30/2	30～43.3～52	105～101～94	2960	30	3	340	80	600	30	175	830	290×290	330×330	440	500	750	800	300	JG2-2
110	KQL 80/300-30/2	32.5～46.7～56	117～113～106	2960	30	3	340	80	600	30	175	830	290×290	330×330	440	500	750	800	300	JG2-2
111	KQL 80/315-37/2	35～50～60	129～125～118	2960	37	3	355	80	600	30	175	830	290×290	330×330	440	500	750	800	300	JG2-2
112	KQL 80/100-0.37/4	15～25～30	3.5～3～2.5	1480	0.37	2.8	33	80	490	30	145	340	210×210	250×250	340	400	650	700	200	SD-61-0.5
113	KQL 80/110-0.55/4	13.1～22～26.2	4.3～3.8～3.4	1480	0.55	2.8	48	80	490	30	145	385	210×210	250×250	340	400	650	700	200	SD-61-0.5
114	KQL 80/125-0.75/4	15～25～30	5.6～5～4.5	1480	0.75	2.8	52	80	490	30	145	385	210×210	250×250	340	400	650	700	200	SD-61-0.5
115	KQL 80/150-0.75/4	13～21.6～25.9	6.7～6～5.4	1480	0.75	2.8	52	80	490	30	145	385	210×210	250×250	340	400	650	700	200	SD-61-0.5
116	KQL 80/160-1.1/4	15～25～30	9～8～7.2	1480	1.1	2.8	53	80	490	30	145	395	210×210	250×250	340	400	650	700	200	SD-61-0.5
117	KQL 80/185-1.5/4	14～23.3～27.9	11.5～11～10.2	1480	1.5	2.8	57	80	540	30	155	425	210×210	250×250	340	400	650	700	200	JG2-2
118	KQL 80/200-2.2/4	15～25～30	13.2～12.5～12	1480	2.2	2.8	61	80	540	30	155	460	210×210	250×250	340	400	650	700	200	JG2-2
119	KQL 80/220-1.5/4	11.9～20～23.8	13.5～12.6～12	1480	1.5	2.8	63	80	540	30	155	425	210×210	250×250	340	400	650	700	200	JG2-2
120	KQL 80/235-2.2/4	13.3～22～26.6	16.6～16～14.8	1480	2.2	2.8	68	80	540	30	155	460	210×210	250×250	340	400	650	700	200	JG2-2
121	KQL 80/250-3/4	15～25～30	21～20～18.8	1480	3	2.8	78	80	540	30	155	460	210×210	250×250	340	400	650	700	200	JG2-2
122	KQL 80/285-3/4	12.1～20～24.3	21.3～21～20.6	1480	3	2.8	97	80	600	30	175	830	290×290	330×330	440	500	750	800	300	JG2-2
123	KQL 80/300-4/4	14～23～28	28.3～28～27.4	1480	4	2.8	102	80	600	30	175	830	290×290	330×330	440	500	750	800	300	JG2-2
124	KQL 80/315-5.5/4	15～25～30	32.5～32～31.5	1480	5.5	2.8	130	80	600	30	175	830	290×290	330×330	440	500	750	800	300	JG2-2
125	KQL 100/90-4/2	62.6～89～107	11～10～8.8	2960	4	4.5	91	100	580	30	180	490	290×290	330×330	440	500	750	800	300	JG3-1

KQL型立式单级单吸离心泵 安装尺寸表（五）	图集号	12S2
	页次	155

制图	刘龙	设计	刘龙	校对	杨国梁	审核	赵明发

序号	水泵型号	流量 (m³/h)	扬程 (m)	转速 (r/min)	功率 (kW)	必需汽蚀余量 (m)	重量 (kg)	外形尺寸(mm)					安装尺寸(mm)							隔振器（垫）
								DN	L_0	c	a	L_1	$B_1 \times C_1$	$B_2 \times C_2$	A	B	E	F	H	
126	KQL 100/100-5.5/2	70～100～120	13.6～12.5～11	2960	5.5	4.5	113	100	580	30	180	545	290×290	330×330	440	500	750	800	300	JG3-1
127	KQL 100/110-7.5/2	62.6～89～107	19～16～11	2960	7.5	4.5	132	100	580	30	180	545	290×290	330×330	440	500	750	800	300	JG3-1
128	KQL 100/125-11/2	70～100～120	23.5～20～14	2960	11	4.5	177	100	580	30	180	690	290×290	330×330	440	500	750	800	300	JG3-1
129	KQL 100/140-11/2	60.6～87～104	27～24～18	2960	11	4.5	177	100	580	30	180	690	290×290	330×330	440	500	750	800	300	JG3-1
130	KQL 100/150-11/2	65.4～94～112	32～28～21	2960	11	4.5	178	100	580	30	180	690	290×290	330×330	440	500	750	800	300	JG3-1
131	KQL 100/160-15/2	70～100～120	36.5～32～24	2960	15	4.5	188	100	580	30	180	690	290×290	330×330	440	500	750	800	300	JG3-1
132	KQL 100/170-15/2	61～87～104	41～38～32	2960	15	4	189	100	630	30	180	690	290×290	330×330	440	500	750	800	300	JG3-1
133	KQL 100/185-18.5/2	65.4～94～112	47.5～44～37	2960	18.5	4	218	100	630	30	180	735	290×290	330×330	440	500	750	800	300	JG3-1
134	KQL 100/200-22/2	70～100～120	54～50～42	2960	22	4	250	100	630	30	180	780	290×290	330×330	440	500	750	800	300	JG3-1
135	KQL 100/220-30/2	61～87～104	65～60～50	2960	30	4	330	100	630	30	180	910	290×290	330×330	440	500	750	800	300	JG3-1
136	KQL 100/235-30/2	65.4～94～112	76～70～59	2960	30	4	330	100	630	30	180	910	290×290	330×330	440	500	750	800	300	JG3-1
137	KQL 100/250-37/2	70～100～120	87～80～68	2960	37	4	345	100	630	30	180	910	290×290	330×330	440	500	750	800	300	JG3-1
138	KQL 100/270-37/2	58～82～98.5	88～85～78	2960	37	4	440	100	640	30	175	845	290×290	330×330	440	500	750	800	300	JG3-1
139	KQL 100/285-45/2	63～90～108	105～101～94	2960	45	4	440	100	640	30	175	885	290×290	330×330	440	500	750	800	300	JG3-1
140	KQL 100/300-55/2	66～95～114	117～113～106	2960	55	4	550	100	640	30	175	980	290×290	330×330	440	500	750	800	300	JG3-1
141	KQL 100/315-75/2	70～100～120	129～125～118	2960	75	4	690	100	640	30	175	1050	290×290	330×330	440	500	750	800	300	JG3-1
142	KQL 100/100-0.75/4	30～50～60	3.5～3～2.5	1480	0.75	3	62	100	580	30	180	385	290×290	330×330	440	500	750	800	300	JG2-2
143	KQL 100/110-1.1/4	26.8～45～53.5	4.8～4～3.2	1480	1.1	3	68	100	580	30	180	405	290×290	330×330	440	500	750	800	300	JG2-2
144	KQL 100/125-1.1/4	30～50～60	6～5～4	1480	1.1	3	71	100	580	30	180	405	290×290	330×330	440	500	750	800	300	JG2-2
145	KQL 100/150-1.5/4	26.8～45～53.5	7.3～6.3～5.4	1480	1.5	3	75	100	580	30	180	430	290×290	330×330	440	500	750	800	300	JG2-2
146	KQL 100/160-2.2/4	30～50～60	9.2～8～6.8	1480	2.2	3	80	100	580	30	180	465	290×290	330×330	440	500	750	800	300	JG2-2
147	KQL 100/185-2.2/4	26.8～45～53.5	10.7～9.9～9.4	1480	2.2	3	80	100	630	30	180	465	290×290	330×330	440	500	750	800	300	JG3-1
148	KQL 100/200-3/4	30～50～60	13.5～13～11.8	1480	3	3	90	100	630	30	180	480	290×290	330×330	440	500	750	800	300	JG3-1
149	KQL 100/220-3/4	24.2～40～48.4	14～13～12.4	1480	3	3	105	100	630	30	180	465	290×290	330×330	440	500	750	800	300	JG3-1
150	KQL 100/235-4/4	28～46.7～56	18.6～17～16.6	1480	4	3	115	100	630	30	180	480	290×290	330×330	440	500	750	800	300	JG3-1

KQL型立式单级单吸离心泵 安装尺寸表（六）	图集号	12S2
	页次	156

制图 刘龙 刘龙
设计 刘龙 刘龙
校对 杨国梁 杨国梁
审核 赵明发 赵明发

序号	水泵型号	流量 (m^3/h)	扬程 (m)	转速 (r/min)	功率 (kW)	必需汽蚀余量 (m)	重量 (kg)	外形尺寸(mm) DN	L	c	a	L_1	安装尺寸(mm) $B_1 \times C_1$	$B_2 \times C_2$	A	B	E	F	H	隔振器（垫）
151	KQL 100/250-5.5/4	30~50~60	21.3~20~19	1480	5.5	3	140	100	630	30	180	545	290×290	330×330	440	500	750	800	300	JG3-1
152	KQL 100/285-5.5/4	24.2~40~48.5	22.3~21~19.1	1480	5.5	3	163	100	640	30	175	730	290×290	330×330	440	500	750	800	300	JG3-1
153	KQL 100/300-7.5/4	28~46.7~56	29.6~28~26.1	1480	7.5	3	176	100	640	30	175	770	290×290	330×330	440	500	750	800	300	JG3-1
154	KQL 100/315-11/4	30~50~60	34~32~30	1480	11	3	223	100	640	30	175	855	290×290	330×330	440	500	750	800	300	JG3-1
155	KQL 125/90-7.5/2	86~143~172	10.4~10~9.6	2960	7.5	5.5	125	125	645	30	220	540	290×290	330×330	440	500	750	800	300	JG3-1
156	KQL 125/100-11/2	96~160~192	13~12.5~12	2960	11	5.5	180	125	645	30	220	685	290×290	330×330	440	500	750	800	300	JG3-1
157	KQL 125/110-11/2	86~143~172	18~16~13.6	2960	11	5.5	180	125	645	30	220	685	290×290	330×330	440	500	750	800	300	JG3-1
158	KQL 125/125-15/2	96~160~192	22.6~20~17	2960	15	5.5	191	125	645	30	220	685	290×290	330×330	440	500	750	800	300	JG3-1
159	KQL 125/140-15/2	83~138~166	27.5~24~21	2960	15	5.5	191	125	645	30	220	685	290×290	330×330	440	500	750	800	300	JG3-1
160	KQL 125/150-18.5/2	90~150~180	31.5~28~24.5	2960	18.5	5.5	210	125	645	30	220	730	290×290	330×330	440	500	750	800	300	JG3-1
161	KQL 125/160-22/2	96~160~192	36~32~28	2960	22	5.5	255	125	645	30	220	750	290×290	330×330	440	500	750	800	300	JG3-1
162	KQL 125/170-22/2	83~138~166	41.3~38~34.5	2960	22	5.5	255	125	700	30	210	800	290×290	330×330	440	500	750	800	300	JG3-1
163	KQL 125/185-30/2	90~150~180	48.4~44~40.5	2960	30	5.5	315	125	700	30	210	920	290×290	330×330	440	500	750	800	300	JG3-2
164	KQL 125/200-37/2	96~160~192	55~50~46	2960	37	5.5	330	125	700	30	210	920	290×290	330×330	440	500	750	800	300	JG3-2
165	KQL 125/220-37/2	83~138~166	65~60~55	2960	37	5	340	125	700	30	210	920	290×290	330×330	440	500	750	800	300	JG3-2
166	KQL 125/235-45/2	90~150~180	76~70~64	2960	45	5	395	125	700	30	210	975	290×290	330×330	440	500	750	800	300	JG3-2
167	KQL 125/250-55/2	96~160~192	87~80~70	2960	55	5	500	125	700	30	210	1075	290×290	330×330	440	500	750	800	300	JG3-2
168	KQL 125/270-55/2	80.5~134~161	96~88~81	2960	55	5	580	125	650	30	175	970	290×290	330×330	440	500	750	800	300	JG3-2
169	KQL 125/285-75/2	86~143~172	105~100~94	2960	75	5	705	125	650	30	175	1040	290×290	330×330	440	500	750	800	300	JG3-2
170	KQL 125/300-75/2	90~150~180	115~110~105	2960	75	5	706	125	650	30	175	1040	290×290	330×330	440	500	750	800	300	JG3-2
171	KQL 125/315-90/2	96~160~192	129~125~118	2960	90	5	790	125	650	30	175	1090	290×290	330×330	440	500	750	800	300	JG3-2
172	KQL 125/125-2.2/4	60~100~120	6.5~5~4	1480	2.2	3	100	125	610	30	210	470	290×290	330×330	440	500	750	800	300	SD-61-0.5
173	KQL 125/150-3/4	52~87~104	7.3~6.3~5.4	1480	3	3	109	125	610	30	210	470	290×290	330×330	440	500	750	800	300	SD-61-0.5
174	KQL 125/160-4/4	60~100~120	10~8~7	1480	4	3	120	125	610	30	210	485	290×290	330×330	440	500	750	800	300	SD-61-0.5
175	KQL 125/185-4/4	51.7~86~103	10.8~9.3~8.2	1480	4	3	120	125	700	30	200	485	290×290	330×330	440	500	750	800	300	SD-61-0.5

KQL型立式单级单吸离心泵安装尺寸表（七）	图集号	12S2
	页次	157

赵明发 审核 杨国梁 校对 刘龙 设计 刘龙 制图

序号	水泵型号	流量 (m³/h)	扬程 (m)	转速 (r/min)	功率 (kW)	必需汽蚀余量 (m)	重量 (kg)	外形尺寸(mm)					安装尺寸(mm)							隔振器（垫）
								DN	L_0	c	a	L_1	$B_1 \times C_1$	$B_2 \times C_2$	A	B	E	F	H	
176	KQL 125/200-5.5/4	60～100～120	14～12.5～11	1480	5.5	3	145	125	700	30	200	545	290×290	330×330	440	500	750	800	300	SD-61-0.5
177	KQL 125/220-5.5/4	52～87～104	16～15～14	1480	5.5	3	155	125	700	30	200	545	290×290	330×330	440	500	750	800	300	JG3-1
178	KQL 125/235-7.5/4	56～93～112	18.7～17.4～16	1480	7.5	3	163	125	700	30	200	585	290×290	330×330	440	500	750	800	300	JG3-1
179	KQL 125/250-11/4	60～100～120	21.5～20～18.5	1480	11	3	212	125	700	30	200	690	290×290	330×330	440	500	750	800	300	JG3-1
180	KQL 125/285-7.5/4	47～79～92	21～20～18	1480	7.5	3	165	125	785	30	210	600	290×290	330×330	440	500	750	800	300	JG3-1
181	KQL 125/300-11/4	55～91～110	28～27～25.7	1480	11	3	214	125	785	30	210	705	290×290	330×330	440	500	750	800	300	JG3-1
182	KQL 125/315-15/4	60～100～120	33.5～32～30.5	1480	15	3	228	125	785	30	210	750	290×290	330×330	440	500	750	800	300	JG3-1
183	KQL 125/320-15/4	48.6～81～97	34～32.8～32	1480	15	3	239	125	785	30	210	750	290×290	330×330	440	500	750	800	300	JG3-1
184	KQL 125/345-18.5/4	52.3～87～105	39～38～37	1480	18.5	3	247	125	785	30	210	805	290×290	330×330	440	500	750	800	300	JG3-1
185	KQL 125/370-22/4	56.4～94～113	46～44～43	1480	22	3	295	125	785	30	210	845	290×290	330×330	440	500	750	800	300	JG3-1
186	KQL 125/400-30/4	60～100～120	52～50～48.5	1480	30	3	375	125	785	30	210	925	290×290	330×330	440	500	750	800	300	JG3-1
187	KQL 150/185-11/4	125～179～215	11～10～8.5	1480	11	3	260	150	880	37	265	705	360×360	400×400	540	600	850	900	300	JG3-1
188	KQL 150/200-15/4	140～200～240	13.8～12.5～11	1480	15	3	276	150	880	37	265	750	360×360	400×400	540	600	850	900	300	JG3-1
189	KQL 150/220-11/4	117～167～200	15.2～14～12	1480	11	3	261	150	880	37	265	705	360×360	400×400	540	600	850	900	300	JG3-1
190	KQL 150/235-15/4	129～184～221	18.5～17～14.4	1480	15	3	278	150	880	37	265	750	360×360	400×400	540	600	850	900	300	JG3-1
191	KQL 150/250-18.5/4	140～200～240	21.8～20～17	1480	18.5	3	315	150	880	37	265	795	360×360	400×400	540	600	850	900	300	JG3-1
192	KQL 150/285-18.5/4	121～173～208	25.8～24～20.7	1480	18.5	3.5	330	150	880	37	274	785	360×360	400×400	540	600	850	900	300	JG3-2
193	KQL 150/300-22/4	131～187～225	29.5～28～24.5	1480	22	3.5	350	150	880	37	274	825	360×360	400×400	540	600	850	900	300	JG3-2
194	KQL 150/315-30/4	140～200～240	33.8～32～28	1480	30	3.5	420	150	880	37	274	865	360×360	400×400	540	600	850	900	300	JG3-2
195	KQL 150/320-22/4	112～160～192	34～32～28	1480	22	3.5	352	150	970	37	280	825	360×360	400×400	540	600	850	900	300	JG3-2
196	KQL 150/345-30/4	122～174～209	40～38～33	1480	30	3.5	423	150	970	37	280	915	360×360	400×400	540	600	850	900	300	JG3-2
197	KQL 150/370-37/4	131～187～225	46.4～44～38.3	1480	37	3.5	440	150	970	37	280	945	360×360	400×400	540	600	850	900	300	JG3-2
198	KQL 150/400-45/4	140～200～240	53～50～44	1480	45	3.5	490	150	970	37	280	970	360×360	400×400	540	600	850	900	300	JG3-2
199	KQL 150/435-75/4	131～187～225	74～70～65	1480	75	4	674	150	1050	37	280	1035	360×360	400×400	540	600	850	900	300	JG3-2
200	KQL 150/460-75/4	140～200～240	85～80～75	1480	75	4	680	150	1050	37	280	1035	360×360	400×400	540	600	850	900	300	JG3-2

KQL型立式单级单吸离心泵 安装尺寸表（八）	图集号	12S2
	页次	158

赵明发 审核
杨国梁 校对
刘龙 设计
刘龙 制图

制图	刘龙	设计	刘龙	校对	刘龙	杨国梁	审核	赵明发

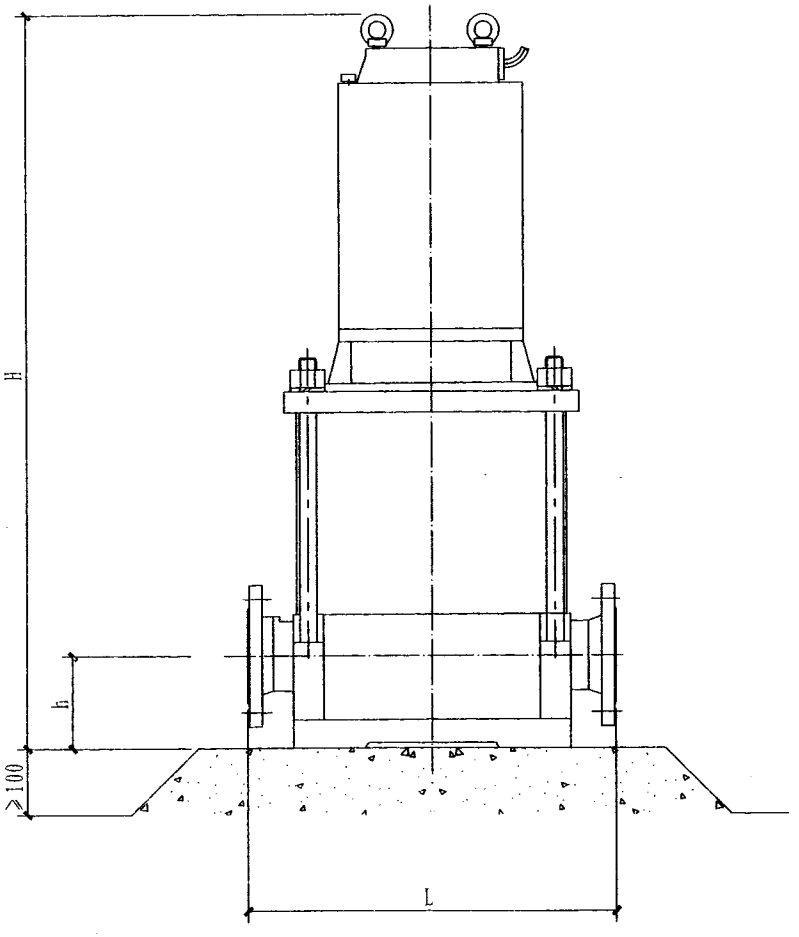

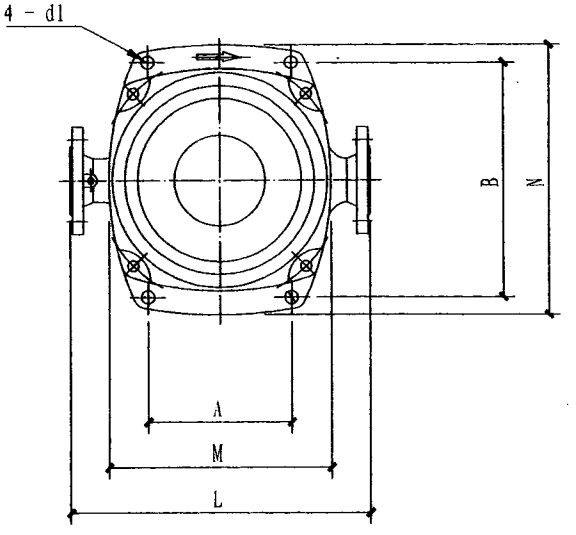

说明:1.本技术资料由上海熊猫机械（集团）有限公司提供。

2.应自带变频器实现变频运行。

AAB轴冷变频泵不减振安装图	图集号	12S2
	页次	159

序号	水泵型号	流量 (m³/h)	扬程 (m)	功率 (kW)	重量 (kg)	必需汽蚀余量(m)	外形及安装尺寸(mm)								进出口管径 (mm)
							H	h	L	M	N	A	B	4－d	
1	50AAB12-30-2.2	8.4～12～15	32～30～29	2.2	110	2.0	835	95	440	320	395	195	340	4－Ø20	50
2	50AAB12-45-3	8.4～12～15	48～45～43	3.0	120	2.0	835	95	440	320	395	195	340	4－Ø20	50
3	50AAB12-60-4	8.4～12～15	64～60～58	4.0	150	2.0	935	95	440	320	395	195	340	4－Ø20	50
4	50AAB12-75-5.5	8.4～12～15	80～75～72	5.5	160	2.0	1015	95	440	320	395	195	340	4－Ø20	50
5	50AAB12-90-5.5	8.4～12～15	96～90～87	5.5	190	2.0	1068	95	440	320	395	195	340	4－Ø20	50
6	50AAB12-105-5.5	8.4～12～15	112～105～101	5.5	205	2.0	1180	95	440	320	395	195	340	4－Ø20	50
7	50AAB12-120-7.5	8.4～12～15	128～120～116	7.5	260	2.0	1230	95	440	320	395	195	340	4－Ø20	50
8	50AAB12-135-7.5	8.4～12～15	144～135～130	7.5	275	2.0	1270	95	440	320	395	195	340	4－Ø20	50
9	50AAB12-150-11	8.4～12～15	160～150～140	11	335	2.0	1420	95	440	320	395	195	340	4－Ø20	50
10	50AAB18-30-3	13～18～22	32～30～28	3.0	120	2.0	835	95	440	320	395	195	340	4－Ø20	50
11	50AAB18-45-4	13～18～22	48～45～42	4.0	155	2.0	885	95	440	320	395	195	340	4－Ø20	50
12	50AAB18-60-5.5	13～18～22	64～60～56	5.5	165	2.0	935	95	440	320	395	195	340	4－Ø20	50
13	50AAB18-75-5.5	13～18～22	80～75～70	5.5	175	2.0	1015	95	440	320	395	195	340	4－Ø20	50
14	50AAB18-90-7.5	13～18～22	96～90～84	7.5	230	2.0	1068	95	440	320	395	195	340	4－Ø20	50
15	50AAB18-105-7.5	13～18～22	112～105～98	7.5	245	2.0	1180	95	440	320	395	195	340	4－Ø20	50
16	50AAB18-120-11	13～18～22	128～120～112	11	260	2.0	1230	95	440	320	395	195	340	4－Ø20	50
17	50AAB18-135-11	13～18～22	144～135～126	11	320	2.0	1270	95	440	320	395	195	340	4－Ø20	50
18	50AAB18-150-15	13～18～22	160～150～140	15	335	2.0	1420	95	440	320	395	195	340	4－Ø20	50
19	65AAB30-30-5.5	20～30～36	32～30～27	5.5	195	2.1	855	115	480	365	420	220	370	4－Ø20	65
20	65AAB30-45-5.5	20～30～36	48～45～40	5.5	200	2.1	930	115	480	365	420	220	370	4－Ø20	65
21	65AAB30-60-7.5	20～30～36	64～50～54	7.5	235	2.1	1025	115	480	365	420	220	370	4－Ø20	65
22	65AAB30-75-11	20～30～36	80～75～68	11	265	2.1	1255	115	480	365	420	220	370	4－Ø20	65
23	65AAB30-90-15	20～30～36	96～90～81	15	305	2.1	1430	115	480	365	420	220	370	4－Ø20	65
24	65AAB30-105-15	20～30～36	112～105～94	15	320	2.1	1500	115	480	365	420	220	370	4－Ø20	65

AAB轴冷变频泵性能参数及安装尺寸表（一）	图集号	12S2
	页次	160

赵明发 审核 杨国梁 校对 刘龙 设计 刘龙 制图

序号	水泵型号	流量 (m³/h)	扬程 (m)	功率 (kW)	重量 (kg)	必需汽蚀余量(m)	外形及安装尺寸(mm)								进出口管径 (mm)
							H	h	L	M	N	A	B	4－d	
25	65AAB30-120-15	20～30～36	128～120～108	15	340	2.1	1575	115	480	365	420	220	370	4－Ø20	65
26	65AAB30-135-18.5	20～30～36	144～135～121	18.5	400	2.1	1690	115	480	365	420	220	370	4－Ø20	65
27	65AAB30-150-22	20～30～36	160～150～135	22	435	2.1	1805	115	480	365	420	220	370	4－Ø20	65
28	80AAB50-30-5.5	35～50～65	32～30～27	5.5	205	2.1	855	115	480	365	420	220	370	4－Ø20	80
29	80AAB50-45-7.5	35～50～65	48～45～40	7.5	245	2.1	930	115	480	365	420	220	370	4－Ø20	80
30	80AAB50-60-11	35～50～65	64～60～54	11	255	2.1	1025	115	480	365	420	220	370	4－Ø20	80
31	80AAB50-75-15	35～50～65	80～75～68	15	295	2.1	1255	115	480	365	420	220	370	4－Ø20	80
32	80AAB50-90-18.5	35～50～65	96～90～81	18.5	335	2.1	1430	115	480	365	420	220	370	4－Ø20	80
33	80AAB50-105-22	35～50～65	112～105～94	22	440	2.1	1500	115	480	365	420	220	370	4－Ø20	80
34	80AAB50-120-22	35～50～65	128～120～108	22	450	2.1	1575	115	480	365	420	220	370	4－Ø20	80
35	100AAB72-30-7.5	54～72～86	33～30～27	7.5	305	2.8	1005	140	520	400	470	250	400	4－Ø23	100
36	100AAB72-45-11	54～72～86	49～45～40	11	335	2.8	1250	140	520	400	470	250	400	4－Ø23	100
37	100AAB72-60-15	54～72～86	66～60～54	15	355	2.8	1345	140	520	400	470	250	400	4－Ø23	100
38	100AAB72-75-18.5	54～72～86	83～75～67	18.5	380	2.8	1510	140	520	400	470	250	400	4－Ø23	100
39	100AAB72-90-22	54～72～86	99～90～81	22	505	2.8	1605	140	520	400	470	250	400	4－Ø23	100
40	100AAB72-105-30	54～72～86	116～105～94	30	555	2.8	1760	140	520	400	470	250	400	4－Ø23	100
41	100AAB72-120-30	54～72～86	132～120～108	30	570	2.8	1855	140	520	400	470	250	400	4－Ø23	100
42	100AAB100-30-11	70～100～120	33～30～26	11	325	2.8	1155	140	520	400	470	250	400	4－Ø23	100
43	100AAB100-45-15	70～100～120	49～45～39	15	360	2.8	1250	140	520	400	470	250	400	4－Ø23	100
44	100AAB100-60-22	70～100～120	66～60～52	22	450	2.8	1415	140	520	400	470	250	400	4－Ø23	100
45	100AAB100-75-30	70～100～120	93～75～65	30	546	2.8	1570	140	520	400	470	250	400	4－Ø23	100
46	100AAB100-90-30	70～100～120	99～90～78	30	566	2.8	1665	140	520	400	470	250	400	4－Ø23	100
47	100AAB100-105-37	70～100～120	116～105～91	37	606	2.8	1760	140	520	400	470	250	400	4－Ø23	100
48	100AAB100-120-45	70～100～120	132～120～104	45	676	2.8	1855	140	520	400	470	250	400	4－Ø23	100

AAB轴冷变频泵性能参数及安装尺寸表（二）	图集号	12S2
	页次	161

制图 刘龙 刘龙
设计 刘龙 刘龙
校对 刘龙 刘龙
审核 杨国梁 杨国梁
赵明发

制图	刘龙	设计	刘龙	校对	刘龙	审核	杨国梁	裁明发

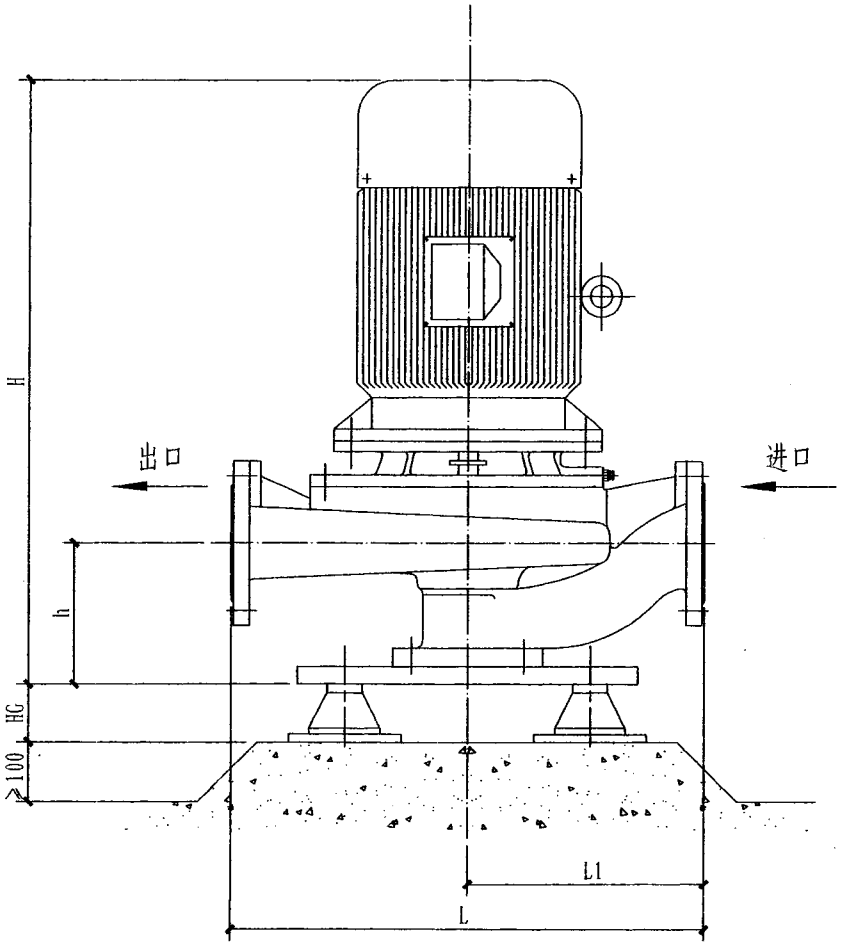

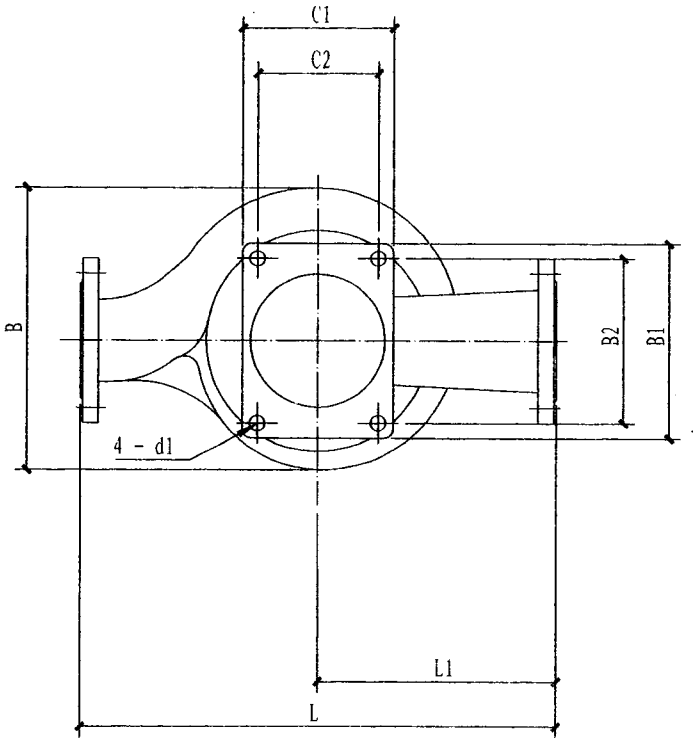

说明: 1. 本技术资料由上海熊猫机械（集团）有限公司提供。

2. JG型减振器高度(图中HG)见本图册隔振部分。

3. 额定转速1480r/min。

AABD轴冷单级立式离心泵 减振安装图	图集号	12S2
	页次	162

序号	水泵型号	流量 (m³/h)	扬程 (m)	功率 (kW)	重量 (kg)	必需汽蚀余量(m)	外形尺寸(mm)					安装尺寸(mm)			隔振器型号	进出口管径 (mm)
							L	L1	B	H	C1×B1	h	C2×B2	4-d1		
1	AABD100-250	30~50~60	21.3~20~19	4	120	1.4	550	275	360	605	170×220	140	120×180	4-Ø26	JG2-2	100
2	AABD100-250A	28~46.6~56	16.7~15.7~14.9	3	110	1.4	550	275	360	605	170×220	140	120×180	4-Ø26	JG2-2	100
3	AABD100-315	30~50~60	34~32~30	7.5	180	1.4	640	320	415	720	250×300	165	150×240	4-Ø26	JG2-2	100
4	AABD100-315A	28~46.6~56	28.6~26.9~25.2	5.5	170	1.4	640	320	415	680	250×300	165	150×240	4-Ø26	JG2-2	100
5	AABD125-200	60~100~120	12.7~11.5~10	4	130	2.1	570	285	320	615	200×260	150	160×220	4-Ø26	JG2-2	125
6	AABD125-200A	51.7~86~103	10.8~9.3~8.2	4	120	2.1	570	285	320	615	200×260	150	160×220	4-Ø26	JG2-2	125
7	AABD125-250	60~100~120	21.5~20~18.5	7.5	180	2.1	600	300	390	700	200×260	145	160×220	4-Ø26	JG2-2	125
8	AABD125-250A	56~93~112	17.7~16.5~15.2	5.5	165	2.1	600	300	390	660	200×260	145	160×220	4-Ø26	JG2-2	125
9	AABD125-315	56.7~94.6~113.5	31.7~30.3~28.8	11	220	2.0	670	350	430	920	300×350	195	230×280	4-Ø26	JG3-2	125
10	AABD125-315A	48.4~80~96.7	24.6~23.7~22.6	7.5	185	2.0	670	350	430	750	300×350	195	230×280	4-Ø26	JG2-2	125
11	AABD125-400	60~100~120	52~50~48.5	22	305	2.1	720	360	530	970	250×300	180	210×260	4-Ø26	JG3-2	125
12	AABD125-400A	86.4~94~113	46~44~43	18.5	255	2.1	720	360	530	930	250×300	180	210×260	4-Ø26	JG3-2	125
13	AABD150-200	140~200~240	13.8~12.5~10.6	11	240	3.2	680	360	450	930	250×300	190	210×260	4-Ø26	JG2-2	150
14	AABD150-200A	125~179~215	11~10~8.5	7.5	200	3.2	680	360	450	785	250×300	190	210×260	4-Ø26	JG2-2	150
15	AABD150-250	140~200~240	21.8~20~17	15	280	3.2	700	360	450	930	250×300	205	210×260	4-Ø26	JG2-2	150
16	AABD150-250A	129~184~221	18.5~17~14.4	11	260	3.2	700	360	450	930	250×300	205	210×260	4-Ø26	JG2-2	150
17	AABD150-315	140~200~240	33.8~32~28	22	340	3.2	760	380	500	995	250×300	205	210×260	4-Ø26	JG3-2	150
18	AABD150-315A	131~187~225	29.5~28~24.5	18.5	300	3.2	760	380	500	955	250×300	205	210×260	4-Ø26	JG3-2	150
19	AABD150-350	140~200~240	41~38~36	30	385	3.2	900	500	530	1095	300×260	280	260×210	4-Ø26	JG3-2	150
20	AABD150-350A	125.2~178.7~215	37.3~34.4~30.6	22	365	3.2	900	500	530	1020	300×260	280	260×210	4-Ø26	JG3-2	150
21	AABD150-400	140~200~240	53~50~44	37	455	3.2	800	400	550	1040	250×300	210	210×260	4-Ø26	JG3-2	150
22	AABD150-400A	131~187~225	46.6~44~38.3	30	435	3.2	800	400	550	1025	250×300	210	210×260	4-Ø26	JG3-2	150
23	AABD150-500	129.1~284.5~221.5	78.4~73.8~69.2	55	680	3.2	1050	550	660	1220	370×300	280	320×250	4-Ø26	JG3-2	150
24	AABD150-500A	131~187~224	74~70~65	55	660	3.2	1050	550	660	1220	370×300	280	320×250	4-Ø26	JG3-2	150
25	AABD200-200	280~400~480	13.4~12.5~10.5	18.5	365	4.0	810	430	610	1015	300×370	240	250×320	4-Ø26	JG3-2	200
26	AABD200-200A	250~358~430	10.3~10~8.5	15	325	4.0	810	430	610	990	300×370	240	250×320	4-Ø26	JG3-2	200

AABD轴冷单级立式离心泵性能参数及安装尺寸表（一）	图集号	12S2
	页次	163

赵明发 刘龙 设计
杨国梁 校对
刘龙 审核
制图

序号	水泵型号	流量 (m³/h)	扬程 (m)	功率 (kW)	重量 (kg)	必需汽蚀余量(m)	外形尺寸(mm)					安装尺寸(mm)			隔振器型号	进出口管径 (mm)
							L	L1	B	H	C1×B1	h	C2×B2	4-d1		
27	AABD200-250	245~350~420	22.2~20~14	22	415	4.0	830	430	610	1035	300×370	230	250×320	4-Ø22	JG3-2	200
28	AABD200-250A	250~358~430	18~16~11.2	18.5	390	4.0	830	430	610	990	300×370	230	250×320	4-Ø22	JG3-2	200
29	AABD200-315	280~400~480	36~32~26	45	575	4.0	860	440	610	1135	300×370	230	250×320	4-Ø22	JG3-2	200
30	AABD200-315A	262~374~449	31.5~28~23	37	535	4.0	860	440	610	1092	300×370	230	250×320	4-Ø22	JG3-2	200
31	AABD200-400	262~375~450	51~46.8~36.5	55	720	4.0	880	440	645	1195	300×370	240	250×320	4-Ø22	JG4-2	200
32	AABD200-400A	262~374~449	48~44~34	55	718	4.0	880	440	645	1195	300×370	240	250×320	4-Ø22	JG4-2	200
33	AABD200-510	280~400~480	85~80~73	110	1240	4.0	1080	540	860	1550	400×450	270	300×400	4-Ø26	JG4-2	200
34	AABD200-510A	256.8~366.5~440	72.5~68.6~62.7	90	910	4.0	1080	540	700	1400	400×450	270	300×400	4-Ø26	JG4-2	200
35	AABD250-250	400~550~660	22~20~18	37	620	5.3	1050	600	630	1210	350×400	350	300×350	4-Ø26	JG4-2	250
36	AABD250-250A	365~500~600	19~17~14	30	550	5.3	1050	600	630	1190	350×400	350	300×350	4-Ø26	JG4-2	250
37	AABD250-315	400~550~660	34.5~32~26	55	800	5.3	1110	605	655	1255	350×400	300	300×350	4-Ø26	JG4-2	250
38	AABD250-315A	365~500~600	31.5~28~23	45	630	5.3	1110	605	630	1200	350×400	300	300×350	4-Ø26	JG4-2	250
39	AABD250-400	400~550~660	54~50~40	90	1070	5.3	1200	655	665	1425	400×500	330	350×450	4-Ø26	JG4-2	250
40	AABD250-400A	365~500~600	47~44~35	75	1000	5.3	1200	655	665	1425	400×500	330	350×450	4-Ø26	JG4-2	250
41	AABD250-500	400~550~660	85~80~73	160	1720	5.3	1360	710	860	1790	410×360	415	350×300	4-Ø26	JG4-2	250
42	AABD250-500A	375~515~620	74~70~61.2	132	1600	5.3	1360	710	860	1790	410×360	415	350×300	4-Ø26	JG4-2	250
43	AABD300-235	540~720~864	20.5~18~14	45	800	6.2	1200	600	670	1285	400×500	330	350×450	4-Ø26	JG4-2	300
44	AABD300-235A	450~600~720	17.2~15~12.5	37	770	6.2	1200	600	670	1215	400×500	330	350×450	4-Ø26	JG4-2	300
45	AABD300-300	540~720~864	28.5~25.5~20.5	55	880	6.2	1200	600	670	1315	400×500	330	350×450	4-Ø26	JG4-2	300
46	AABD300-300A	450~600~720	24.1~21.6~18.5	45	800	6.2	1200	600	670	1265	400×500	330	350×450	4-Ø26	JG4-2	300
47	AABD300-410	500~720~864	51.2~47~41	110	1580	6.2	1400	700	860	1650	400×500	380	350×450	4-Ø26	JG4-2	300
48	AABD300-410A	460~660~790	47~44~36	90	1230	6.2	1400	700	710	1500	400×500	380	350×450	4-Ø26	JG4-2	300
49	AABD300-500	540~720~900	85~80~70	200	1860	6.2	1450	750	880	1790	410×410	400	350×350	4-Ø28	JG4-2	300
50	AABD300-500A	499.8~666.7~833.6	73.5~69.1~60.4	160	1790	6.2	1450	750	880	1790	410×410	400	350×350	4-Ø28	JG4-2	300
51	AABD350-315	889.2~1185.5~1383	34.6~31.6~25.7	132	1650	8.5	1300	650	860	1630	600×600	360	520×520	4-Ø28	JG4-2	350
52	AABD350-410	900~1200~1400	53~50~44	200	2000	8.5	1600	800	880	1775	410×410	485	350×350	4-Ø28	JG4-2	350

AABD轴冷单级立式离心泵性能参数及安装尺寸表（二）	图集号	12S2
	页次	164

制图 刘龙 刘龙
设计 刘龙 刘龙
校对 杨国梁 杨国梁
审核 赵明发 赵明发

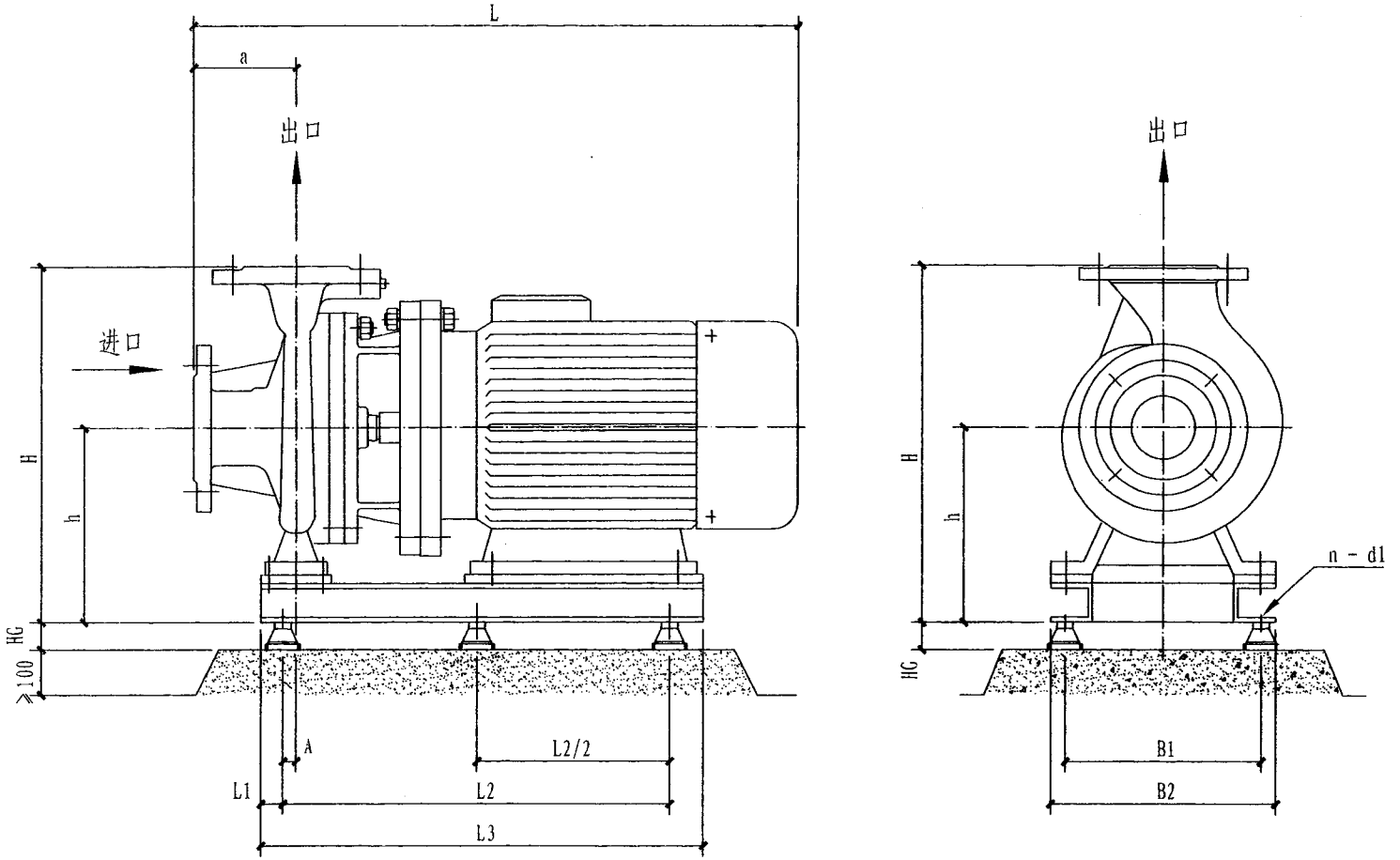

说明:1.本技术资料由上海熊猫机械(集团)有限公司提供。

2.JG型减振器高度(图中HG)见本图册隔振部分。

3.额定转速1480r/min。

AABD轴冷单级卧式离心泵减振安装图	图集号	12S2
	页次	165

序号	水泵型号	流量 (m³/h)	扬程 (m)	功率 (kW)	重量 (kg)	必需汽蚀余量(m)	外形及安装尺寸(mm)											隔振器型号	进出口管径 (mm)
							L	L1	L2	L3	H	h	a	A	B1	B2	n - d1		
1	AABDW100-250	30~50~60	21.3~20~19	4	120	1.4	589	100	300	500	500	280	125	0	340	380	4 -Ø16	JG3-1	100
2	AABDW100-250A	28~46.6~56	16.7~15.7~14.9	3	110	1.4	589	100	300	500	500	280	125	0	340	380	4 -Ø16	JG3-1	100
3	AABDW100-315	30~50~60	34~32~30	7.5	180	1.4	680	100	360	550	665	345	125	0	370	420	4 -Ø16	JG3-1	100
4	AABDW100-315A	28~46.6~56	28.6~26.9~25.2	5.5	170	1.4	640	100	330	510	665	345	125	0	370	420	4 -Ø16	JG3-1	100
5	AABDW125-200	60~100~120	12.7~11.5~10	4	130	2.1	590	100	300	500	565	280	125	0	340	380	4 -Ø16	JG3-1	125
6	AABDW125-200A	51.7~86~103	10.8~9.3~8.2	4	120	2.1	590	100	300	500	565	280	125	0	340	380	4 -Ø16	JG3-1	125
7	AABDW125-250	60~100~120	21.5~20~18.5	7.5	180	2.1	690	100	340	540	621	321	140	0	380	420	4 -Ø16	JG3-1	125
8	AABDW125-250A	56~93~112	17.7~16.5~15.2	5.5	165	2.1	650	100	300	500	621	321	140	0	380	420	4 -Ø16	JG3-1	125
9	AABDW125-315	56.7~94.6~113.5	31.7~30.3~28.8	11	220	2.0	870	110	480	700	700	370	140	0	380	420	4 -Ø16	JG3-2	125
10	AABDW125-315A	48.4~80~96.7	24.6~23.7~22.6	7.5	185	2.0	695	100	350	550	700	370	140	0	380	420	4 -Ø16	JG3-2	125
11	AABDW125-400	60~100~120	52~50~48.5	22	305	2.1	930	110	510	730	760	400	140	0	480	520	4 -Ø16	JG3-2	125
12	AABDW125-400A	86.4~94~113	46~44~43	18.5	255	2.1	750	110	480	700	760	400	140	0	480	520	4 -Ø16	JG3-2	125
13	AABDW150-200	140~200~240	13.8~12.5~10.6	11	240	3.2	865	100	480	700	690	370	140	0	340	380	4 -Ø16	JG3-2	150
14	AABDW150-200A	125~179~215	11~10~8.5	7.5	200	3.2	730	100	380	580	690	370	140	0	340	380	4 -Ø16	JG3-1	150
15	AABDW150-250	140~200~240	21.8~20~17	15	280	3.2	875	91	500	670	710	370	140	0	380	420	4 -Ø16	JG3-2	150
16	AABDW150-250A	129~184~221	18.5~17~14.4	11	260	3.2	875	91	500	670	710	370	140	0	380	420	4 -Ø16	JG3-2	150
17	AABDW150-315	140~200~240	33.8~32~28	22	340	3.2	930	120	530	750	780	400	140	0	480	520	4 -Ø16	JG3-2	150
18	AABDW150-315A	131~187~225	29.5~28~24.5	18.5	300	3.2	890	120	510	720	780	400	140	0	480	520	4 -Ø16	JG3-2	150
19	AABDW150-350	140~200~240	41~38~36	30	385	3.2	980	115	535	765	800	400	140	0	470	520	4 -Ø20	JG3-2	150
20	AABDW150-350A	125.2~178.7~215	37.3~34.4~30.6	22	365	3.2	950	115	490	720	800	400	140	0	470	520	4 -Ø20	JG3-2	150
21	AABDW150-400	140~200~240	53~50~44	37	455	3.2	1000	100	600	800	861	461	160	20	470	520	4 -Ø20	JG3-2	150
22	AABDW150-400A	131~187~225	46.6~44~38.3	30	435	3.2	980	120	610	800	835	435	160	0	470	520	4 -Ø20	JG3-2	150
23	AABDW150-500	129.1~284.5~221.5	78.4~73.8~69.2	55	680	3.2	1090	115	635	865	975	475	180	0	550	600	4 -Ø24	JG4-1	150
24	AABDW150-500A	131~187~224	74~70~65	55	660	3.2	1090	115	635	865	975	475	180	0	550	600	4 -Ø24	JG4-1	150
25	AABDW200-200	280~400~480	13.4~12.5~10.5	18.5	365	4.0	915	100	530	720	780	400	160	20	480	520	4 -Ø16	JG3-2	200
26	AABDW200-200A	250~358~430	10.3~10~8.5	15	325	4.0	910	100	530	730	780	400	160	20	480	520	4 -Ø16	JG3-2	200

AABD轴冷单级卧式离心泵性能参数及安装尺寸表（一）	图集号	12S2
	页次	166

制图 刘龙 刘龙
设计 刘龙 刘龙
校对 杨国梁 杨国梁
审核 赵明发 赵明发

序号	水泵型号	流量 (m³/h)	扬程 (m)	功率 (kW)	重量 (kg)	必需汽蚀余量(m)	外形及安装尺寸(mm)											隔振器型号	进出口管径 (mm)
							L	L1	L2	L3	H	h	a	A	B1	B2	n－d1		
27	AABDW200-250	245～350～420	22.2～20～14	22	415	4.0	950	100	570	760	815	400	160	20	480	520	4－Ø16	JG3-2	200
28	AABDW200-250A	250～358～430	18～16～11.2	18.5	390	4.0	910	100	530	720	815	400	160	20	480	520	4－Ø16	JG3-2	200
29	AABDW200-315	280～400～480	36～32～26	45	575	4.0	1015	95	605	800	881	461	160	20	520	570	4－Ø20	JG4-1	200
30	AABDW200-315A	262～374～449	31.5～28～23	37	535	4.0	1015	95	605	800	881	461	160	20	520	570	4－Ø20	JG4-1	200
31	AABDW200-400	262～375～450	51～46.8～36.5	55	720	4.0	1110	120	720	920	911	461	160	0	520	570	4－Ø20	JG4-1	200
32	AABDW200-400A	262～374～449	48～44～34	55	718	4.0	1110	120	720	920	911	461	160	0	520	570	4－Ø20	JG4-1	200
33	AABDW200-510	280～400～480	85～80～73	110	1240	4.0	1495	110	860	1080	1080	540	200	20	600	650	6－Ø24	JG4-2	200
34	AABDW200-510A	256.8～366.5～440	72.5～68.6～62.7	90	910	4.0	1307	110	805	1025	1060	520	200	20	570	620	4－Ø24	JG4-1	200
35	AABDW250-250	400～550～660	22～20～18	37	620	5.3	1060	95	620	810	930	480	200	20	470	520	4－Ø24	JG4-1	250
36	AABDW250-250A	365～500～600	19～17～14	30	550	5.3	1040	95	610	800	930	480	200	20	470	520	4－Ø24	JG4-1	250
37	AABDW250-315	400～550～660	34.5～32～26	55	800	5.3	1150	120	720	920	961	461	200	0	520	570	4－Ø20	JG4-1	250
38	AABDW250-315A	365～500～600	31.5～28～23	45	630	5.3	1055	120	570	810	980	475	200	20	520	570	4－Ø24	JG4-1	250
39	AABDW250-400	400～550～660	54～50～40	90	1070	5.3	1292	110	780	1000	1035	495	200	20	520	570	4－Ø24	JG4-1	250
40	AABDW250-400A	365～500～600	47～44～35	75	1000	5.3	1292	110	780	1000	1035	495	200	20	520	570	4－Ø24	JG4-1	250
41	AABDW250-500	400～550～660	85～80～73	160	1720	5.3	1625	110	970	1190	1200	550	250	20	640	690	6－Ø24	JG4-2	250
42	AABDW250-500A	375～515～620	74～70～61.2	132	1600	5.3	1625	110	950	1170	1200	550	250	20	640	690	6－Ø24	JG4-2	250
43	AABDW300-235	540～720～864	20.5～18～14	45	800	6.2	1145	120	625	865	1090	490	240	30	570	620	4－Ø24	JG4-1	300
44	AABDW300-235A	450～600～720	17.2～15～12.5	37	770	6.2	1145	120	625	865	1090	490	240	30	570	620	4－Ø24	JG4-1	300
45	AABDW300-300	540～720～864	28.5～25.5～20.5	55	880	6.2	1225	120	710	950	1110	510	240	30	600	650	4－Ø24	JG4-2	300
46	AABDW300-300A	450～600～720	24.1～21.6～18.5	45	800	6.2	1145	120	625	865	1090	490	240	30	570	620	4－Ø24	JG4-1	300
47	AABDW300-410	500～720～864	51.2～47～41	110	1580	6.2	1585	115	870	1110	1305	605	290	30	670	720	6－Ø24	JG4-2	300
48	AABDW300-410A	460～660～790	47～44～36	90	1230	6.2	1397	115	800	1030	1285	585	290	30	670	720	4－Ø24	JG4-2	300
49	AABDW300-500	540～720～900	85～80～70	200	1860	6.2	1775	115	935	1165	1285	585	280	0	610	645	4－Ø28	JG4-2	300
50	AABDW300-500A	499.8～666.7～833.6	73.5～69.1～60.4	160	1790	6.2	1775	115	935	1165	1285	585	280	0	610	645	4－Ø28	JG4-2	300
51	AABDW350-315	889.2～1185.5～1383	34.6～31.6～25.7	132	1650	8.5	1575	120	880	1120	1195	575	270	30	670	720	6－Ø24	JG4-2	350
52	AABDW350-410	900～1200～1400	53～50～44	200	2000	8.5	1680	130	960	1220	1385	585	300	50	630	680	6－Ø24	JG4-2	350

AABD轴冷单级卧式离心泵性能参数及安装尺寸表（二）	图集号	12S2
	页次	167

赵明发 审核 杨国梁 校对 刘龙 设计 刘龙 制图

制图	刘龙	设计	刘龙	校对	杨国梁	审核	赵明发

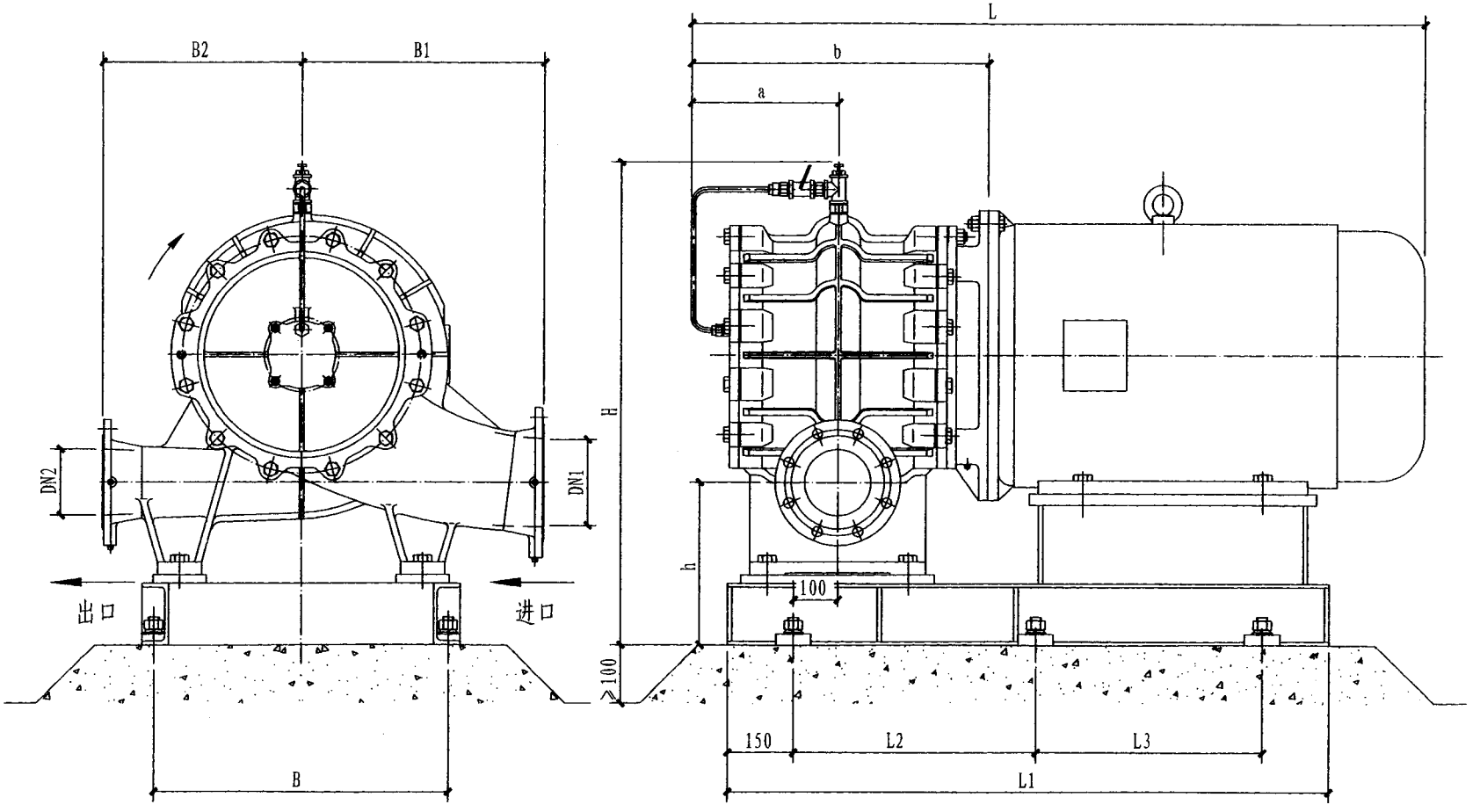

说明:1.本技术资料由上海熊猫机械（集团）有限公司提供。

2.标准型AABS双吸离心泵旋转方向判定：从传动端向泵看，泵的旋转方向为顺时针旋转。

3.额定转速1480r/min。

AABS单级双吸离心泵不减振安装图	图集号	12S2
	页次	168

序号	水泵型号	流量 (m³/h)	扬程 (m)	功率 (kW)	重量 (kg)	必需汽蚀余量(m)	安装尺寸(mm)												
							L	L1	L2	L3	a	b	B	B1	B2	H	h	DN1	DN2
1	AABS80-275(I)	26~95~120	24~20~16	7.5	296	2.2	950	825	260	260	258	520	400	350	300	710	295	125	80
2	AABS80-275(I)A	25~90~110	22~18~15	7.5	296	2.2	950	825	260	260									
3	AABS80-275	22~85~110	29~21~16	7.5	296	1.7	950	825	260	260									
4	AABS80-275A	20~80~100	21~18~14	5.5	283	1.7	910	790	245	245									
5	AABS80-375(I)	29~110~150	43~40~29	18.5	415	2.3	1110	935	315	315	258	520	500	400	350	750	295	125	80
6	AABS80-375(I)A	26~90~110	37~29~23	11	356	2.3	1025	875	285	285									
7	AABS80-375	26~100~130	43~35~27	15	375	2.2	1080	920	310	310									
8	AABS80-375A	22~85~110	37~30~22	11	356	2.2	1025	875	285	285									
9	AABS100-255(I)	38~120~190	23~17~11	7.5	336	2.2	990	845	275	275	278	560	500	400	350	800	310	150	100
10	AABS100-255(I)A	37~110~180	20~16~10	7.5	336	2.2	990	845	275	275									
11	AABS100-255	20~110~170	21~17~12	7.5	336	1.7	990	845	275	275									
12	AABS100-255A	28~110~150	19~14~10	5.5	323	1.7	950	810	255	255									
13	AABS100-315(I)	47~170~210	38~29~24	18.5	455	2.5	1170	960	330	330	288	580	500	400	350	860	310	150	100
14	AABS100-315(I)A	42~160~190	33~25~21	15	415	2.5	1140	960	330	330									
15	AABS100-315	50~140~170	36~29~24	15	415	2.2	1140	960	330	330									
16	AABS100-315A	48~120~150	31~25~20	11	396	2.2	1085	910	305	305									
17	AABS100-380(I)	70~180~240	63~51~38	37	606	3.0	1255	1040	370	370	288	580	600	450	400	900	310	150	100
18	AABS100-380(I)A	65~135~190	53~40~29	22	485	3.0	1210	1000	350	350									
19	AABS100-380	60~150~190	60~50~39	30	550	2.4	1240	1035	365	365									
20	AABS100-380A	58~135~170	50~40~32	22	485	2.4	1210	1000	350	350									
21	AABS125-235(I)	100~270~370	20~15~9	15	435	2.2	1205	985	345	345	320	645	600	450	400	900	330	200	125
22	AABS125-235(I)A	92~250~330	18~13~8	11	416	2.2	1150	940	320	320									
23	AABS125-235	100~235~320	20~14~10	11	416	1.6	1150	940	320	320									
24	AABS125-235A	94~220~300	17~13~9	11	416	1.6	1150	940	320	320									
25	AABS125-295(I)	100~250~350	32~25~18	22	535	1.7	1275	1035	365	365	320	645	600	450	400	950	330	200	125
26	AABS125-295(I)A	80~240~345	27~22~15	18.5	525	1.7	1235	1000	350	350									

AABS单级双吸离心泵性能参数及安装尺寸表（一）		图集号	12S2
		页次	169

制图	刘龙	刘龙
设计	刘龙	刘龙
校对	杨国梁	杨国梁
审核	杨国梁	杨国梁
责任设计	赵明发	赵明发

序号	水泵型号	流量 (m³/h)	扬程 (m)	功率 (kW)	重量 (kg)	必需汽蚀余量(m)	安装尺寸(mm)												
							L	L1	L2	L3	a	b	B	B1	B2	H	h	DN1	DN2
27	AABS125-295	100~240~340	32~25~17	22	535	1.7	1275	1035	365	365									
28	AABS125-295A	90~220~290	26~18~15	15	485	1.7	1205	985	345	345	320	645	600	450	400	950	330	200	125
29	AABS125-370(I)	125~310~420	53~47~36	55	820	2.3	1420	1160	430	430									
30	AABS125-370(I)A	104~265~350	45~38~29	37	706	2.3	1320	1075	385	385									
31	AABS125-370	100~270~390	50~43~31	45	742	2.1	1350	1100	400	400	320	645	600	450	400	1000	330	200	125
32	AABS125-370A	92~250~345	42~37~28	37	706	2.1	1320	1075	385	385									
33	AABS125-505(I)	109~310~350	86~74~66	90	1147	2.3	1530	1365	480	480									
34	AABS125-505(I)A	100~295~330	74~65~55	75	1042	2.3	1480	1215	455	455									
35	AABS125-505	100~280~330	81~68~55	75	1042	2.3	1480	1215	455	455	320	645	666	550	450	1092	370	200	125
36	AABS125-505A	90~240~290	70~58~48	55	900	2.3	1420	1160	430	430									
37	AABS150-295(I)	160~440~610	27~20~14	30	600	2.4	1335	1085	390	390									
38	AABS150-295(I)A	150~395~550	25~17~12	22	535	2.4	1305	1050	375	375									
39	AABS150-295	140~370~510	27~18~13	22	535	2.3	1305	1050	375	375	335	675	610	500	400	900	330	200	150
40	AABS150-295A	135~350~495	24~16~11	18.5	525	2.3	1265	1010	355	355									
41	AABS150-365(I)	180~435~560	45~37~29	55	820	2.4	1450	1175	435	435									
42	AABS150-365(I)A	175~400~580	38~31~22	45	742	2.4	1380	1115	405	405									
43	AABS150-365	150~390~530	45~34~25	45	742	2.4	1380	1115	405	405	335	675	666	500	400	1000	370	200	150
44	AABS150-365A	140~370~470	37~29~23	37	706	2.4	1350	1090	395	395									
45	AABS150-465(I)	200~485~590	76~64~52	110	1485	3.3	1735	1362	530	530									
46	AABS150-465(I)A	190~465~580	64~54~43	90	1152	3.3	1585	1362	530	530									
47	AABS150-465	150~430~560	72~59~45	90	1152	3.0	1585	1362	530	530	335	675	666	550	450	1092	370	200	150
48	AABS150-465A	140~400~550	60~50~36	75	1047	3.0	1535	1298	500	500									
49	AABS150-610(I)	200~565~680	121~103~86	220	3000	4.1	2035	1525	610	610									
50	AABS150-610(I)A	180~535~600	105~88~77	185	2150	4.1	1835	1420	560	560									
51	AABS150-610	200~500~575	110~85~74	160	2150	3.6	1835	1420	560	560	335	675	760	600	500	1200	410	200	150
52	AABS150-610A	96~465~540	96~75~65	132	2050	3.6	1835	1395	545	545									

AABS单级双吸离心泵性能参数及安装尺寸表（二）	图集号	12S2
	页次	170

制图 刘龙 刘龙
设计 刘龙 刘龙
校对 杨国梁 杨国梁
审核 赵明发 赵明发

序号	水泵型号	流量 (m³/h)	扬程 (m)	功率 (kW)	重量 (kg)	必需汽蚀余量(m)	安装尺寸(mm)												
							L	L1	L2	L3	a	b	B	B1	B2	H	h	DN1	DN2
53	AABS200-330(I)	250~640~900	40~26~19	55	908	3.2	1450	1175	435	435	335	675	666	550	450	1020	380	250	200
54	AABS200-330(I)A	240~640~845	35~25~17	55	908	3.2	1450	1175	435	435									
55	AABS200-330	250~610~870	37~28~18	55	908	2.5	1450	1175	435	435									
56	AABS200-330A	240~580~795	33~24~16	45	830	2.5	1380	1115	405	405									
57	AABS200-430(I)	265~675~950	62~49~35	110	1510	4.1	1735	1362	530	530	335	675	666	600	500	1100	380	250	200
58	AABS200-430(I)A	249~640~895	64~42~30	90	1177	4.1	1585	1362	530	530									
59	AABS200-430	250~600~800	62~45~37	90	1177	3.0	1585	1362	530	530									
60	AABS200-430A	230~580~730	52~39~31	75	1072	3.0	1535	1298	500	500									
61	AABS200-530(I)	475~800~1000	102~89~71	250	3150	3.5	2035	1525	610	610	335	675	666	600	500	1200	450	250	200
62	AABS200-530(I)A	460~750~950	86~76~66	220	3150	3.5	2035	1525	610	610									
63	AABS200-530	260~735~950	98~81~66	220	3150	3.0	2035	1525	610	610									
64	AABS200-530A	250~670~840	82~68~54	160	2260	3.0	1835	1420	560	560									
65	AABS200-670(I)	280~790~935	167~150~140	500	3950	3.1	2385	2200	950	950	335	675	666	650	550	1200	490	250	200
66	AABS200-670(I)A	270~725~900	144~127~155	400	3760	3.1	2385	2200	950	950									
67	AABS200-670	250~720~860	156~132~120	400	3760	2.7	2385	2200	950	950									
68	AABS200-670A	240~670~790	132~114~103	315	3760	2.7	2035	1560	630	630									
69	AABS250-380(I)	400~1000~1450	50~39~28	132	1635	4.0	1923	1440	570	570	382	768	666	600	500	1160	420	300	250
70	AABS250-380(I)A	380~960~1300	44~33~24	110	1535	4.0	1813	1360	530	530									
71	AABS250-380	400~950~1300	50~35~25	110	1535	4.0	1813	1360	530	530									
72	AABS250-380A	390~930~1290	44~30~22	90	1202	4.0	1653	1325	510	510									
73	AABS250-470(I)	420~1170~1500	82~66~50	250	3150	3.4	2128	1570	635	635	382	768	760	650	550	1200	460	300	250
74	AABS250-470(I)A	400~1070~1450	69~55~40	200	2300	3.4	1928	1465	580	580									
75	AABS250-470	400~1080~1450	75~54~38	200	2300	3.1	1928	1465	580	580									
76	AABS250-470A	370~1000~1300	64~47~33	185	2300	3.1	1928	1465	580	580									
77	AABS250-620	400~1045~1415	126~104~81	400	4000	3.1	2250	2250	975	975	382	768	760	650	550	1250	500	300	250
78	AABS250-620A	390~970~1340	110~90~68	315	3900	3.1	1600	1600	650	650									

赵明发	审核	杨国梁	校对
刘龙	设计	刘龙	制图

AABS单级双吸离心泵性能参数及安装尺寸表（三）

图集号 12S2

页次 171

制图	刘龙	设计	刘龙	校对	杨国梁	审核	赵明发

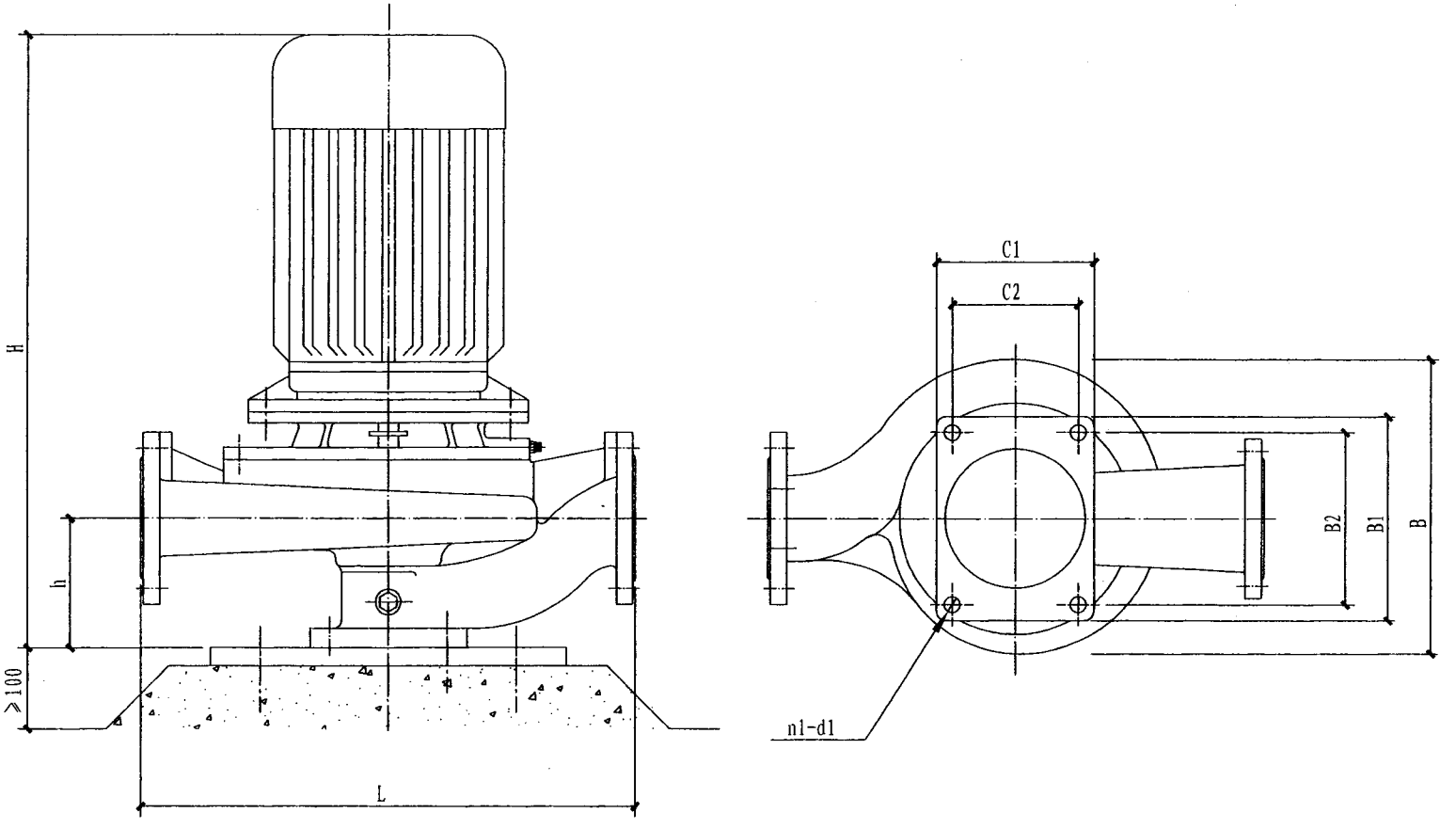

说明:本技术资料由上海熊猫机械（集团）有限公司提供。

XBD立式单级消防泵不隔振安装图	图集号	12S2
	页次	172

序号	水泵型号	流量 (L/s)	扬程 (m)	功率 (kW)	转数 (r/min)	总重量 (kg)	外形尺寸(mm)				安装尺寸(mm)			进出口管径 (mm)
							L	B	H	C1 × B1	h	C2 × B2	n1 - d1	
1	XBD3.2/10-80-160L	10	32	7.5	2950	104	400	350	697	140 × 200	150	100 × 160	4 - Ø18	80
2	XBD4.4/10-80-200AL		44	11	2950	150	435	435	870	140 × 200	155	100 × 160	4 - Ø18	
3	XBD5/10-80-200L		50	15	2950	165	435	435	870	140 × 200	155	100 × 160	4 - Ø18	
4	XBD6/10-80-250BL		60	15	2950	190	485	435	870	160 × 200	155	120 × 180	4 - Ø18	
5	XBD7/10-80-250AL		70	18.5	2950	210	485	435	915	160 × 200	155	120 × 180	4 - Ø18	
6	XBD8/10-80-250L		80	22	2950	252	485	470	939	160 × 200	155	120 × 180	4 - Ø18	
7	XBD3.5/20-100-160L	20	35	15	2950	175	500	430	889	160 × 220	170	120 × 180	4 - Ø18	100
8	XBD4.5/20-100-200AL		45	18.5	2950	215	485	457	953	160 × 220	165	120 × 180	4 - Ø18	
9	XBD6/20-100-250BL		60	30	2950	335	550	525	1065	172 × 220	170	120 × 180	4 - Ø22	
10	XBD7.2/20-100-250AL		72	30	2950	340	550	525	1065	172 × 220	170	120 × 180	4 - Ø22	
11	XBD8.4/20-100-250L		84	37	2950	360	550	525	1065	172 × 220	170	120 × 180	4 - Ø22	
12	XBD9.5/20-100-315BTL		95	45	2950	470	635	580	1138	250 × 300	190	210 × 260	4 - Ø22	
13	XBD3.8/30-125-200BL	30	38	22	2950	332	680	475	1005	200 × 260	205	160 × 220	4 - Ø18	125
14	XBD5.2/30-125-200L		52	37	2950	410	680	525	1111	200 × 260	205	160 × 220	4 - Ø18	
15	XBD6/30-125-250BL		60	37	2950	432	680	525	1106	200 × 260	200	160 × 220	4 - Ø22	
16	XBD7.2/30-125-250AL		72	45	2950	490	680	585	1148	200 × 260	200	160 × 220	4 - Ø22	
17	XBD8.4/30-125-250L		84	55	2950	590	680	640	1235	200 × 260	200	160 × 220	4 - Ø22	
18	XBD9/30-125-315CL		90	55	2950	565	680	640	1270	300 × 350	210	230 × 280	4 - Ø22	
19	XBD10.2/30-125-315BL		102	75	2950	715	680	700	1346	300 × 350	210	230 × 280	4 - Ø22	
20	XBD11.2/30-125-315AL		112	75	2950	715	680	700	1346	300 × 350	210	230 × 280	4 - Ø22	
21	XBD3.5/40-125-200BL	40	35	22	2950	332	680	475	1005	200 × 260	205	160 × 220	4 - Ø18	125
22	XBD5/40-125-200L		50	37	2950	410	680	525	1111	200 × 260	205	160 × 220	4 - Ø18	
23	XBD6.8/40-125-250AL		68	45	2950	490	680	585	1148	200 × 260	200	160 × 220	4 - Ø22	
24	XBD8/40-125-250L		80	55	2950	590	680	645	1235	200 × 260	200	160 × 220	4 - Ø22	
25	XBD9.8/40-125-315BL		98	75	2950	715	680	700	1346	300 × 350	210	230 × 280	4 - Ø22	
26	XBD10.9/40-125-315AL		109	75	2950	715	680	700	1346	300 × 350	210	230 × 280	4 - Ø22	
27	XBD12.5/40-125-315L		125	90	2950	790	680	700	1396	300 × 350	210	230 × 280	4 - Ø22	

XBD立式单级消防泵性能参数及安装尺寸表		图集号	12S2
		页次	173

赵明发
审核 杨国梁
校对 刘龙
设计 刘龙
制图

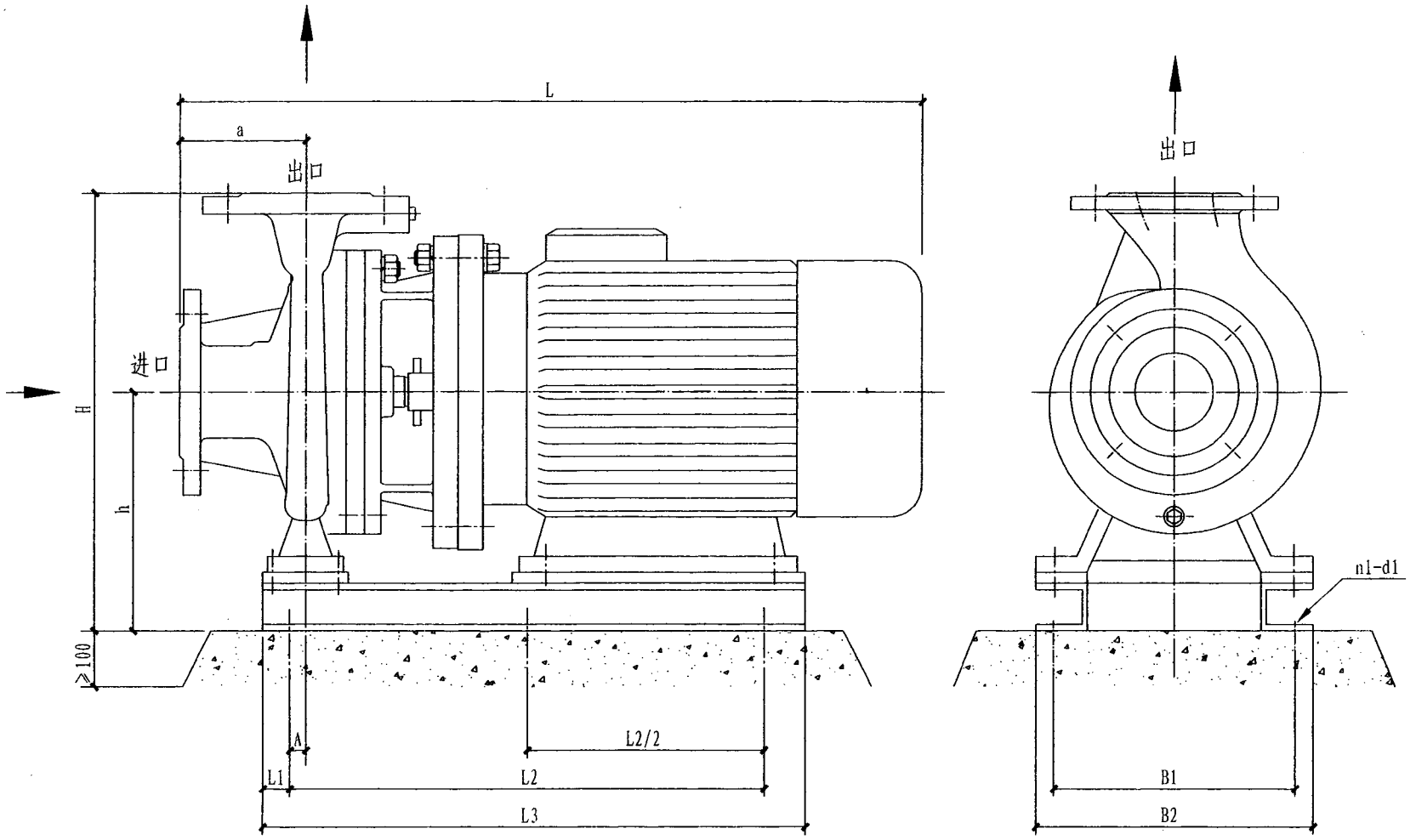

说明：本技术资料由上海熊猫机械（集团）有限公司提供。

制图	刘龙	设计	刘龙	校对	刘龙	审核	杨国梁	审定	赵明发

XBD卧式单级消防泵不隔振安装图	图集号	12S2
	页次	174

序号	水泵型号	流量 (L/s)	扬程 (m)	功率 (kW)	转数 (r/min)	总重量 (kg)	外形尺寸(mm)				安装尺寸(mm)							进出口管径 (mm)
							L	H	h	a	L1	L2	L3	A	B1	B2	n1 - d1	
1	XBD3.2/10-80-160		32	7.5	2950	109	645	474	274	100	85	370	540	0	270	300	4 - ϕ14	
2	XBD4.4/10-80-200A		44	11	2950	154	760	491	276	100	85	480	650	0	320	350	4 - ϕ16	
3	XBD5/10-80-200	10	50	15	2950	169	790	491	276	100	85	480	650	0	320	350	4 - ϕ16	80
4	XBD6/10-80-250B		60	15	2950	195	815	534	294	125	100	450	650	0	320	350	4 - ϕ16	
5	XBD7/10-80-250A		70	18.5	2950	215	855	554	314	125	100	500	700	0	310	350	4 - ϕ16	
6	XBD8/10-80-250		80	22	2950	256	865	556	315	100	100	500	700	0	320	360	4 - ϕ16	
7	XBD3.5/20-100-160		35	15	2950	185	795	526	276	100	100	450	650	0	320	350	4 - ϕ16	
8	XBD4.5/20-100-200A		45	18.5	2950	225	835	554	314	100	100	500	700	0	310	350	4 - ϕ16	
9	XBD6/20-100-250B	20	60	30	2950	345	980	610	358	125	100	600	800	20	370	420	4 - ϕ16	100
10	XBD7.2/20-100-250A		72	30	2950	350	980	610	358	125	100	600	800	20	370	420	4 - ϕ16	
11	XBD8.4/20-100-250		84	37	2950	370	980	610	358	125	100	600	800	20	370	420	4 - ϕ16	
12	XBD9.5/20-100-315BT		95	45	2950	475	1040	703	383	125	100	610	810	20	400	450	4 - ϕ20	
13	XBD3.8/30-125-200B		38	22	2950	332	990	640	360	125	100	610	810	20	370	420	4 - ϕ16	
14	XBD5.2/30-125-200		52	37	2950	410	1040	688	408	125	100	610	810	20	400	450	4 - ϕ16	
15	XBD6/30-125-250B		60	37	2950	432	1060	683	358	140	100	640	840	20	400	450	4 - ϕ20	
16	XBD7.2/30-125-250A		72	45	2950	490	1085	734	209	140	100	720	920	20	460	510	4 - ϕ20	
17	XBD8.4/30-125-250	30	84	55	2950	590	1185	764	439	140	100	800	1000	20	520	570	6 - ϕ20	125
18	XBD9/30-125-315C		90	55	2950	565	1185	815	465	140	100	800	1000	20	520	570	6 - ϕ24	
19	XBD10.2/30-125-315B		102	75	2950	715	1185	815	465	140	100	800	1000	20	520	570	6 - ϕ24	
20	XBD11.2/30-125-315A		112	75	2950	715	1240	815	465	140	100	800	1040	20	520	570	6 - ϕ24	
21	XBD3.5/40-125-200B		35	22	2950	343	990	645	360	125	100	610	810	20	370	420	4 - ϕ16	
22	XBD5/40-125-200		50	37	2950	420	1045	688	458	125	100	610	810	20	450	450	4 - ϕ16	
23	XBD6.8/40-125-250A		68	45	2950	500	1085	734	209	145	100	720	920	20	460	510	4 - ϕ20	
24	XBD8/40-125-250	40	80	55	2950	600	1185	764	439	145	100	800	1000	20	520	570	6 - ϕ20	125
25	XBD9.8/40-125-315B		98	75	2950	725	1185	815	465	145	100	800	1000	20	520	570	6 - ϕ24	
26	XBD10.9/40-125-315A		109	75	2950	725	1245	815	465	145	100	800	1045	20	520	570	6 - ϕ24	
27	XBD12.5/40-125-315		125	90	2950	800	1480	850	500	145	100	880	1080	20	600	650	6 - ϕ24	

XBD卧式单级消防泵性能参数及安装尺寸表		图集号	12S2
		页次	175

赵明发 审核 杨国梁 校对 刘龙 设计 刘龙 制图

制图	刘龙	设计	刘龙	校对	刘龙	审核	杨国梁	赵明发

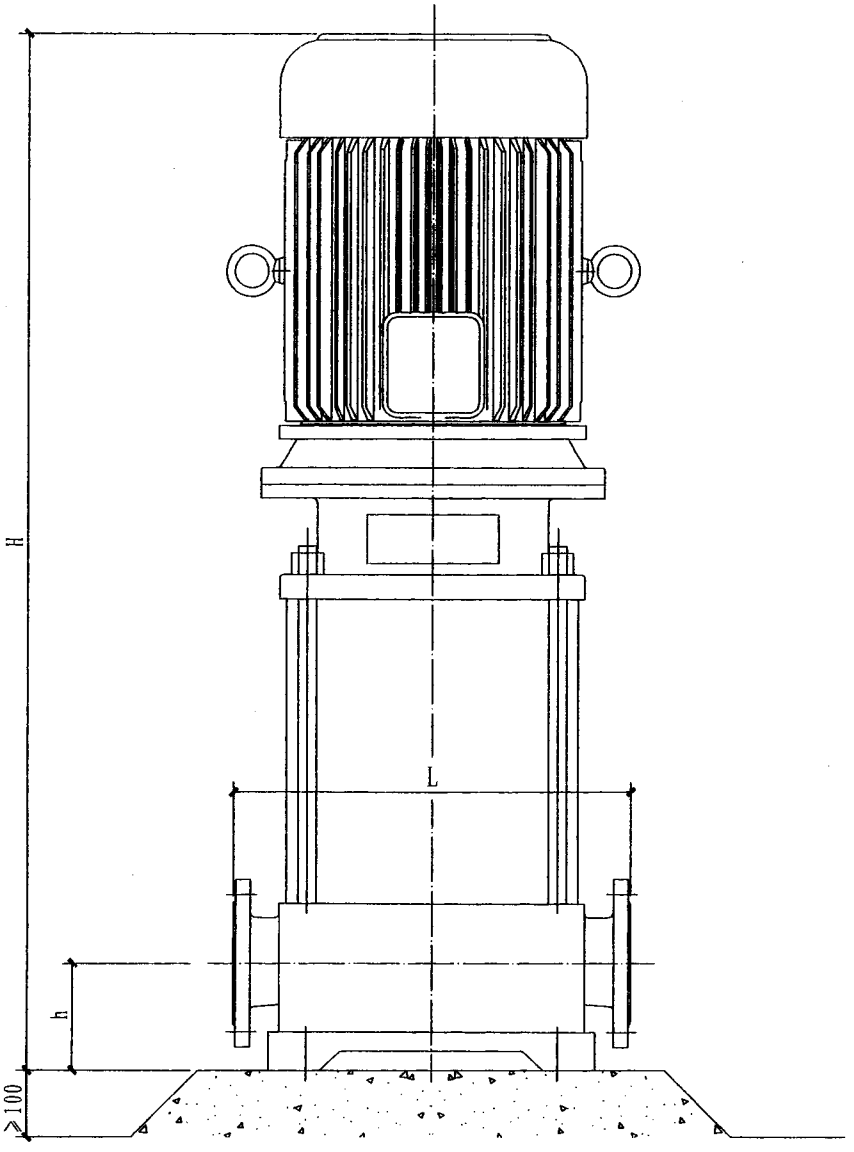

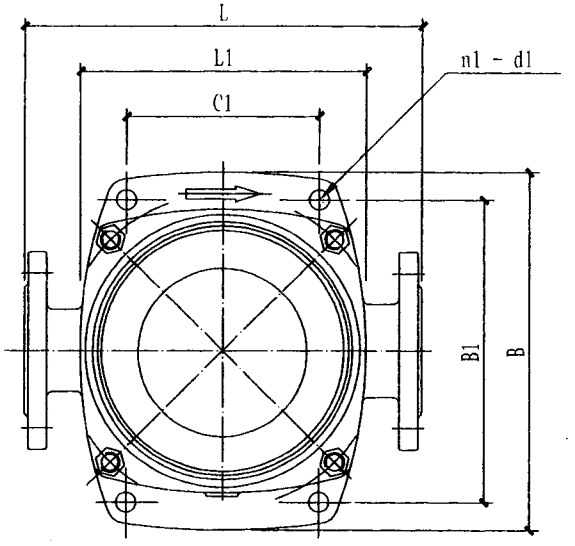

说明:本技术资料由上海熊猫机械（集团）有限公司提供。

XBD立式多级消防泵不减振安装图	图集号	12S2
	页次	176

序号	水泵型号	流量 (L/s)	扬程 (m)	功率 (kW)	转数 (r/min)	总重量 (kg)	外形尺寸(mm)				安装尺寸(mm)			进出口管径 (mm)
							L	L1	B	H	h	C1 × B1	n1 - d1	
1	XBD4.0/10-65L	10	40	7.5	2900	198	350	260	330	750	100	180 × 280	4 - Ø19	65
2	XBD5.0/10-65L		50	11	2900	253	350	260	330	910	100	180 × 280	4 - Ø19	
3	XBD6.0/10-65L		60	11	2900	253	350	260	330	910	100	180 × 280	4 - Ø19	
4	XBD7.0/10-65L		70	15	2900	275	350	260	330	970	100	180 × 280	4 - Ø19	
5	XBD8.0/10-65L		80	15	2900	275	350	260	330	970	100	180 × 280	4 - Ø19	
6	XBD9.0/10-65L		90	15	2900	284	350	260	330	1030	100	180 × 280	4 - Ø19	
7	XBD10.0/10-65L		100	15	2900	284	350	260	330	1030	100	180 × 280	4 - Ø19	
8	XBD11.0/10-65L		110	18.5	2900	305	350	260	330	1210	100	180 × 280	4 - Ø19	
9	XBD12.0/10-65L		120	18.5	2900	305	350	260	330	1210	100	180 × 280	4 - Ø19	
10	XBD13.0/10-65L		130	22	2900	325	350	260	330	1270	100	180 × 280	4 - Ø19	
11	XBD14.0/10-65L		140	22	2900	325	350	260	330	1270	100	180 × 280	4 - Ø19	
12	XBD15.0/10-65L		150	30	2900	388	350	260	330	1375	100	180 × 280	4 - Ø19	
13	XBD16.0/10-65L		160	30	2900	388	350	260	330	1375	100	180 × 280	4 - Ø19	
14	XBD4.0/20-100L	20	40	15	2900	308	450	340	430	945	125	240 × 365	4 - Ø23	100
15	XBD5.0/20-100L		50	22	2900	367	450	340	430	1165	125	240 × 365	4 - Ø23	
16	XBD6.0/20-100L		60	22	2900	367	450	340	430	1165	125	240 × 365	4 - Ø23	
17	XBD7.0/20-100L		70	30	2900	408	450	340	430	1300	125	240 × 365	4 - Ø23	
18	XBD8.0/20-100L		80	30	2900	408	450	340	430	1300	125	240 × 365	4 - Ø23	
19	XBD9.0/20-100L		90	37	2900	468	450	340	430	1390	125	240 × 365	4 - Ø23	
20	XBD10.0/20-100L		100	37	2900	468	450	340	430	1390	125	240 × 365	4 - Ø23	
21	XBD11.0/20-100L		110	37	2900	476	450	340	430	1485	125	240 × 365	4 - Ø23	
22	XBD12.0/20-100L		120	37	2900	476	450	340	430	1485	125	240 × 365	4 - Ø23	
23	XBD13.0/20-100L		130	45	2900	556	450	340	430	1695	125	240 × 365	4 - Ø23	
24	XBD14.0/20-100L		140	45	2900	556	450	340	430	1695	125	240 × 365	4 - Ø23	
25	XBD15.0/20-100L		150	55	2900	586	450	340	430	1790	125	240 × 365	4 - Ø23	
26	XBD16.0/20-100L		160	55	2900	586	450	340	430	1790	125	240 × 365	4 - Ø23	

XBD立式多级消防泵性能参数及安装尺寸表（一）		图集号	12S2
		页次	177

赵明发 赵明发
审核
杨国梁 杨国梁
校对
刘龙 刘龙
设计
刘龙 刘龙
制图

序号	水泵型号	流量 (L/s)	扬程 (m)	功率 (kW)	转数 (r/min)	总重量 (kg)	外形尺寸(mm)				安装尺寸(mm)			进出口管径 (mm)
							L	L1	B	H	h	C1 × B1	n1 - d1	
27	XBD4.0/30-100L	30	40	18.5	2900	339	450	340	430	1120	125	240 × 365	4 - ϕ23	100
28	XBD5.0/30-100L		50	30	2900	396	450	340	430	1310	125	240 × 365	4 - ϕ23	
29	XBD6.0/30-100L		60	30	2900	396	450	340	430	1310	125	240 × 365	4 - ϕ23	
30	XBD7.0/30-100L		70	37	2900	455	450	340	430	1400	125	240 × 365	4 - ϕ23	
31	XBD8.0/30-100L		80	37	2900	455	450	340	430	1400	125	240 × 365	4 - ϕ23	
32	XBD9.0/30-100L		90	45	2900	585	450	340	430	1573	125	240 × 365	4 - ϕ23	
33	XBD10.0/30-100L		100	45	2900	585	450	340	430	1573	125	240 × 365	4 - ϕ23	
34	XBD11.0/30-100L		110	55	2900	633	450	340	430	1665	125	240 × 365	4 - ϕ23	
35	XBD12.0/30-100L		120	55	2900	633	450	340	430	1665	125	240 × 365	4 - ϕ23	
36	XBD13.0/30-100L		130	75	2900	780	450	340	430	1870	125	240 × 365	4 - ϕ23	
37	XBD14.0/30-100L		140	75	2900	780	450	340	430	1870	125	240 × 365	4 - ϕ23	
38	XBD15.0/30-100L		150	75	2900	795	450	340	430	1960	125	240 × 365	4 - ϕ23	
39	XBD16.0/30-100L		160	75	2900	795	450	340	430	1960	125	240 × 365	4 - ϕ23	
40	XBD3.6/35-125L	35	36	22	2900	292	560	390	460	1185	180	320 × 390	4 - ϕ32	125
41	XBD5.4/35-125L		54	30	2900	430	560	390	460	1315	180	320 × 390	4 - ϕ32	
42	XBD7.2/35-125L		72	45	2900	463	560	390	460	1410	180	320 × 390	4 - ϕ32	
43	XBD9.0/35-125L		90	55	2900	555	560	390	460	1585	180	320 × 390	4 - ϕ32	
44	XBD10.8/35-125L		108	55	2900	640	560	390	460	1865	180	320 × 390	4 - ϕ32	
45	XBD12.6/35-125L		126	75	2900	840	560	390	460	1960	180	320 × 390	4 - ϕ32	
46	XBD14.4/35-125L		144	90	2900	855	560	390	460	2055	180	320 × 390	4 - ϕ32	
47	XBD4.3/40-125L	40	43	30	2900	430	560	390	460	1540	180	320 × 390	4 - ϕ32	125
48	XBD5.8/40-125L		58	45	2900	463	560	390	460	1770	180	320 × 390	4 - ϕ32	
49	XBD7.2/40-125L		72	55	2900	555	560	390	460	1880	180	320 × 390	4 - ϕ32	
50	XBD8.7/40-125L		87	55	2900	640	560	390	460	1885	180	320 × 390	4 - ϕ32	
51	XBD10.0/40-125L		100	75	2900	840	560	390	460	2030	180	320 × 390	4 - ϕ32	
52	XBD11.6/40-125L		116	90	2900	855	560	390	460	2152	180	320 × 390	4 - ϕ32	

XBD立式多级消防泵性能参数及安装尺寸表（二）		图集号	12S2
		页次	178

赵明发 审核
杨国梁 校对
刘龙 设计
刘龙 制图

序号	水泵型号	流量 (L/s)	扬程 (m)	功率 (kW)	转数 (r/min)	总重量 (kg)	外形尺寸(mm)				安装尺寸(mm)			进出口管径 (mm)
							L	L1	B	H	h	C1 × B1	n1 - d1	
53	XBD13.0/40-125L	40	130	90	2900	870	560	390	460	2225	180	320 × 390	4 - ϕ32	125
54	XBD14.5/40-125L		145	110	2900	955	560	390	460	2300	180	320 × 390	4 - ϕ32	
55	XBD4.0/45-150L	45	40	30	2900	422	620	430	510	1568	200	350 × 430	4 - ϕ32	150
56	XBD6.0/45-150L		60	37	2900	452	620	430	510	1650	200	350 × 430	4 - ϕ32	
57	XBD8.0/45-150L		80	55	2900	613	620	430	510	1865	200	350 × 430	4 - ϕ32	
58	XBD10.0/45-150L		100	75	2900	820	620	430	510	2020	200	350 × 430	4 - ϕ32	
59	XBD12.0/45-150L		120	75	2900	836	620	430	510	2110	200	350 × 430	4 - ϕ32	
60	XBD14.0/45-150L		140	90	2900	922	620	430	510	2250	200	350 × 430	4 - ϕ32	
61	XBD16.0/45-150L		160	1100	2900	1198	620	430	510	2520	200	350 × 430	4 - ϕ32	
62	XBD3.4/50-150L	50	34	30	2900	422	620	430	510	1568	200	350 × 430	4 - ϕ32	150
63	XBD5.1/50-150L		51	37	2900	452	620	430	510	1650	200	350 × 430	4 - ϕ32	
64	XBD6.8/50-150L		68	55	2900	613	620	430	510	1865	200	350 × 430	4 - ϕ32	
65	XBD8.5/50-150L		85	75	2900	820	620	430	510	2020	200	350 × 430	4 - ϕ32	
66	XBD10.2/50-150L		102	75	2900	836	620	430	510	2110	200	350 × 430	4 - ϕ32	
67	XBD12.0/50-150L		120	90	2900	922	620	430	510	2250	200	350 × 430	4 - ϕ32	
68	XBD13.5/50-150L		135	110	2900	1198	620	430	510	2520	200	350 × 430	4 - ϕ32	
69	XBD4.0/55-200L	55	40	37	2900	422	700	490	580	1735	240	400 × 490	4 - ϕ32	200
70	XBD6.0/55-200L		60	55	2900	820	700	490	580	1951	240	400 × 490	4 - ϕ32	
71	XBD8.0/55-200L		80	75	2900	922	700	490	580	2113	240	400 × 490	4 - ϕ32	
72	XBD10.0/55-200L		100	90	2900	1198	700	490	580	2250	240	400 × 490	4 - ϕ32	
73	XBD12.0/55-200L		120	110	2900	1340	700	490	580	2450	240	400 × 490	4 - ϕ32	
74	XBD3.5/60-200L	60	35	37	2900	422	700	490	580	1735	240	400 × 490	4 - ϕ32	200
75	XBD5.2/60-200L		52	55	2900	820	700	490	580	1951	240	400 × 490	4 - ϕ32	
76	XBD7.0/60-200L		70	75	2900	922	700	490	580	2113	240	400 × 490	4 - ϕ32	
77	XBD8.7/60-200L		87	90	2900	1198	700	490	580	2250	240	400 × 490	4 - ϕ32	
78	XBD10.5/60-200L		105	110	2900	1340	700	490	580	2450	240	400 × 490	4 - ϕ32	

XBD立式多级消防泵性能参数及安装尺寸表（三）	图集号	12S2
	页次	179

赵明发 赵明发
审核
杨国梁 杨国梁
校对
刘龙 刘龙
设计
刘龙 刘龙
制图

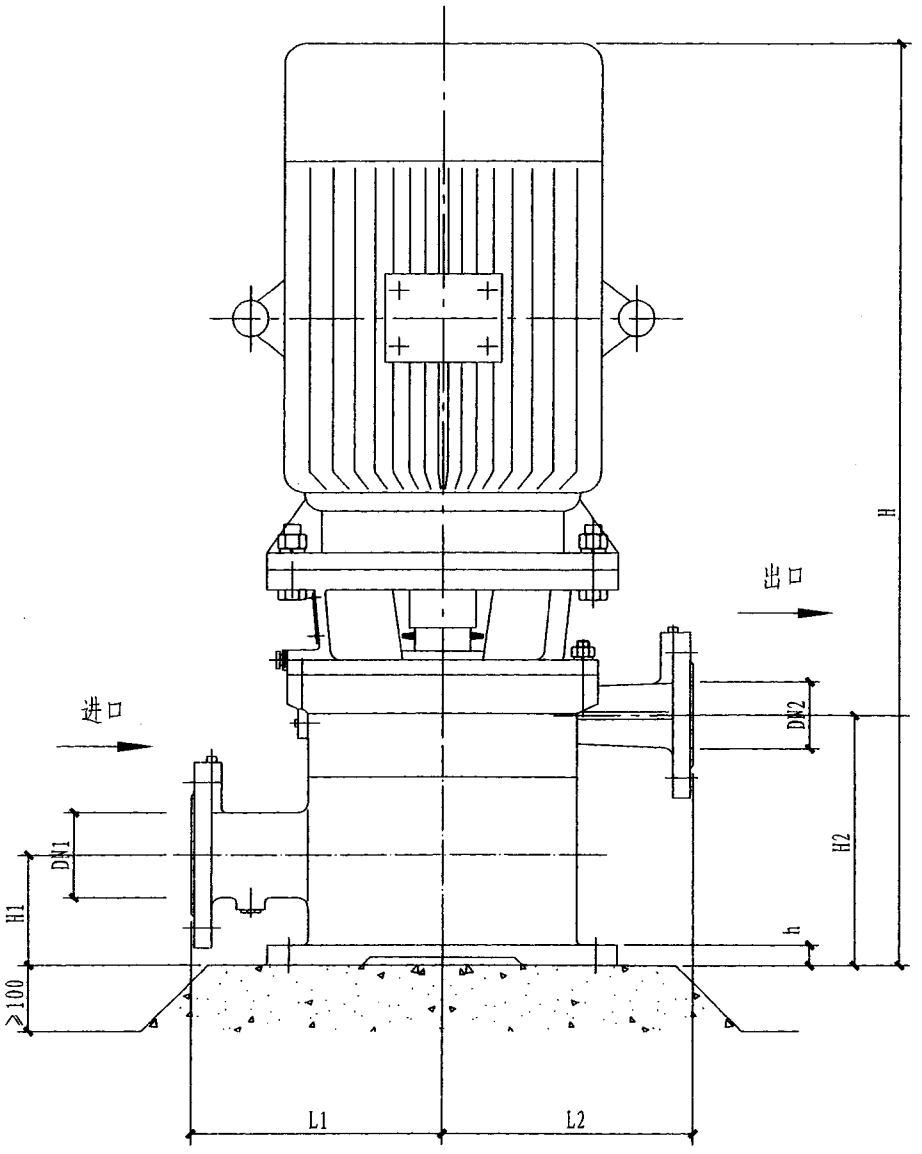

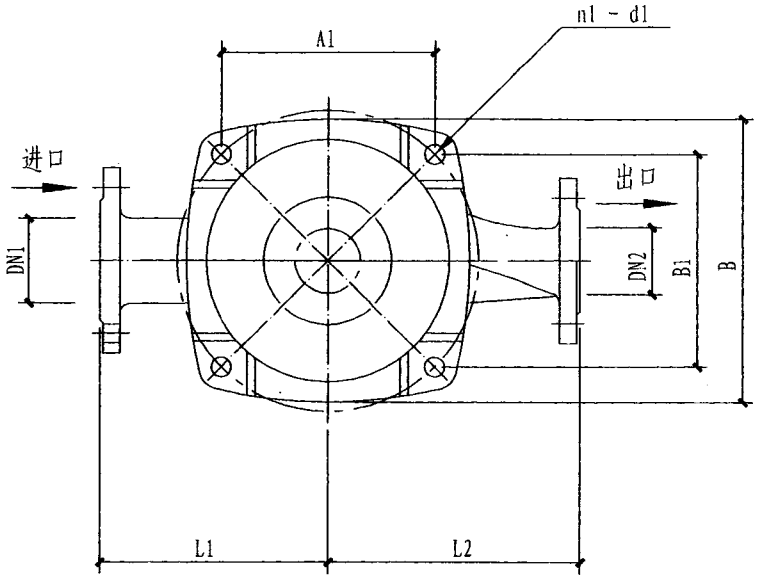

说明：本技术资料由上海熊猫机械（集团）有限公司提供。

制图	刘龙	设计	刘龙
校对	杨国梁	审核	赵明发

XBD立式恒压切线泵不减振安装图	图集号	12S2
	页次	180

序号	水泵型号	流量 (L/s)	扬程 (m)	功率 (kW)	转数 (r/min)	总重量 (kg)	外形尺寸(mm)					安装尺寸(mm)						
							A1	B1	B	L1	L2	h	n1 - d1	H1	H2	H	DN1	DN2
1	XBD4/10-L	10	40	7.5	2900	260	215	215	282	180	180	20	4 - Ø20	110	250	750	65	50
2	XBD5/10-L		50	11	2950	275	215	215	282	180	180	20	4 - Ø20	110	250	900	65	50
3	XBD6/10-L		60	11	2950	275	215	215	282	250	250	20	4 - Ø20	110	250	900	65	50
4	XBD7/10-L		70	15	2950	280	215	215	282	250	250	20	4 - Ø20	110	250	920	65	50
5	XBD8/10-L		80	18.5	2950	288	215	215	282	250	250	20	4 - Ø20	110	250	920	65	50
6	XBD9/10-L		90	22	2950	412	270	270	320	250	280	20	4 - Ø20	110	280	950	65	50
7	XBD10/10-L		100	30	2950	420	270	270	320	250	280	20	4 - Ø20	110	280	1090	65	50
8	XBD11/10-L		110	30	2950	420	270	270	320	250	280	20	4 - Ø20	110	280	1090	65	50
9	XBD12/10-L		120	37	2950	427	270	270	320	250	280	20	4 - Ø20	110	280	1090	65	50
10	XBD4/15-L	15	40	11	2900	276	215	215	282	250	250	25	4 - Ø20	120	267	900	80	65
11	XBD5/15-L		50	15	2950	283	215	215	282	250	250	25	4 - Ø20	120	267	900	80	65
12	XBD6/15-L		60	15	2950	283	215	215	282	250	250	25	4 - Ø20	120	267	900	80	65
13	XBD7/15-L		70	22	2950	302	215	215	282	250	250	25	4 - Ø20	120	267	985	80	65
14	XBD8/15-L		80	30	2950	423	270	270	320	250	300	25	4 - Ø20	120	300	1100	80	65
15	XBD9/15-L		90	30	2950	423	270	270	320	250	300	25	4 - Ø20	120	300	1100	80	65
16	XBD10/15-L		100	37	2950	432	270	270	320	250	300	25	4 - Ø20	120	300	1100	80	65
17	XBD11/15-L		110	37	2950	432	270	270	320	250	300	25	4 - Ø20	120	300	1100	80	65
18	XBD12/15-L		120	45	2950	524	330	330	380	285	305	25	4 - Ø20	120	300	1170	80	65
19	XBD13/15-L		130	45	2950	524	330	330	380	285	305	25	4 - Ø20	120	300	1170	80	65
20	XBD4/20-L	20	40	15	2950	276	215	215	282	250	250	25	4 - Ø20	120	267	900	80	65
21	XBD5/20-L		50	18.5	2950	283	215	215	282	250	250	25	4 - Ø20	120	267	955	80	65
22	XBD6/20-L		60	22	2950	283	215	215	282	250	250	25	4 - Ø20	120	267	985	80	65
23	XBD7/20-L		70	22	2950	302	215	215	282	250	250	25	4 - Ø20	120	267	985	80	65
24	XBD8/20-L		80	30	2950	423	270	270	320	250	300	25	4 - Ø20	120	300	1100	80	65
25	XBD9/20-L		90	37	2950	423	270	270	320	250	300	25	4 - Ø20	120	300	1100	80	65
26	XBD10/20-L		100	37	2950	432	270	270	320	250	300	25	4 - Ø20	120	300	1100	80	65
27	XBD11/20-L		110	37	2950	432	270	270	320	250	300	25	4 - Ø20	120	300	1100	80	65

XBD立式恒压切线泵性能参数及安装尺寸表（一）	图集号	12S2
	页次	181

赵明发
审核
杨国梁
校对
刘龙
设计
刘龙
制图

序号	水泵型号	流量 (L/s)	扬程 (m)	功率 (kW)	转数 (r/min)	总重量 (kg)	外形尺寸(mm)					安装尺寸(mm)						
							A1	B1	B	L1	L2	h	n1 - d1	H1	H2	H	DN1	DN2
28	XBD12/20-L	20	120	45	2950	524	330	330	380	285	305	25	4 - Ø20	120	300	1170	80	65
29	XBD13/20-L		130	45	2950	524	330	330	380	285	305	25	4 - Ø20	120	300	1170	80	65
30	XBD14/20-L		140	55	2950	532	330	330	380	285	305	25	4 - Ø20	120	300	1230	80	65
31	XBD15/20-L		150	55	2950	532	330	330	380	285	305	25	4 - Ø20	120	300	1230	80	65
32	XBD4/30-L	30	40	22	1480	370	435	435	520	350	380	28	4 - Ø24	150	338	1100	100	80
33	XBD5/30-L		50	30	1480	450	435	435	520	350	380	28	4 - Ø24	150	338	1170	100	80
34	XBD6/30-L		60	37	2950	382	270	270	340	285	310	28	4 - Ø24	160	340	1175	100	80
35	XBD7/30-L		70	37	2950	382	270	270	340	285	310	28	4 - Ø24	160	340	1175	100	80
36	XBD8/30-L		80	45	2950	459	270	270	340	285	310	28	4 - Ø24	160	340	1225	100	80
37	XBD9/30-L		90	45	2950	459	270	270	340	285	310	28	4 - Ø24	160	340	1225	100	80
38	XBD10/30-L		100	55	2950	524	290	290	360	285	310	28	4 - Ø24	160	340	1285	100	80
39	XBD11/30-L		110	55	2950	524	290	290	360	285	310	28	4 - Ø24	160	340	1285	100	80
40	XBD12/30-L		120	75	2950	865	340	340	450	310	370	28	4 - Ø24	160	340	1355	100	80
41	XBD13/30-L		130	75	2950	865	340	340	450	310	370	28	4 - Ø24	160	340	1355	100	80
42	XBD14/30-L		140	75	2950	870	340	340	450	310	370	28	4 - Ø24	160	340	1355	100	80
43	XBD15/30-L		150	75	2950	872	340	340	450	310	370	28	4 - Ø24	160	340	1355	100	80
44	XBD4/40-L	40	40	30	1480	540	435	435	520	350	380	28	4 - Ø24	150	338	1170	100	80
45	XBD5/40-L		50	37	1480	554	435	435	520	350	380	28	4 - Ø24	150	338	1170	100	80
46	XBD6/40-L		60	45	1480	561	435	435	520	350	380	28	4 - Ø24	150	338	1170	100	80
47	XBD7/40-L		70	45	1480	563	435	435	520	350	380	28	4 - Ø24	150	338	1170	100	80
48	XBD8/40-L		80	55	2950	459	290	290	360	285	310	28	4 - Ø24	160	340	1285	100	80
49	XBD9/40-L		90	75	2950	604	290	290	360	285	310	28	4 - Ø24	160	340	1360	100	80
50	XBD10/40-L		100	75	2950	604	290	290	360	285	310	28	4 - Ø24	160	340	1360	100	80
51	XBD11/40-L		110	75	2950	604	290	290	360	285	310	28	4 - Ø24	160	340	1360	100	80
52	XBD12/40-L		120	90	2950	865	340	340	450	310	370	28	4 - Ø24	160	340	1405	100	80
53	XBD13/40-L		130	90	2950	870	340	340	450	310	370	28	4 - Ø24	160	340	1405	100	80
54	XBD14/40-L		140	90	2950	872	340	340	450	310	370	28	4 - Ø24	160	340	1405	100	80

XBD立式恒压切线泵性能参数及安装尺寸表（二）	图集号	12S2
	页次	182

赵明发 杨国梁 刘龙 刘龙
审核 校对 设计 制图

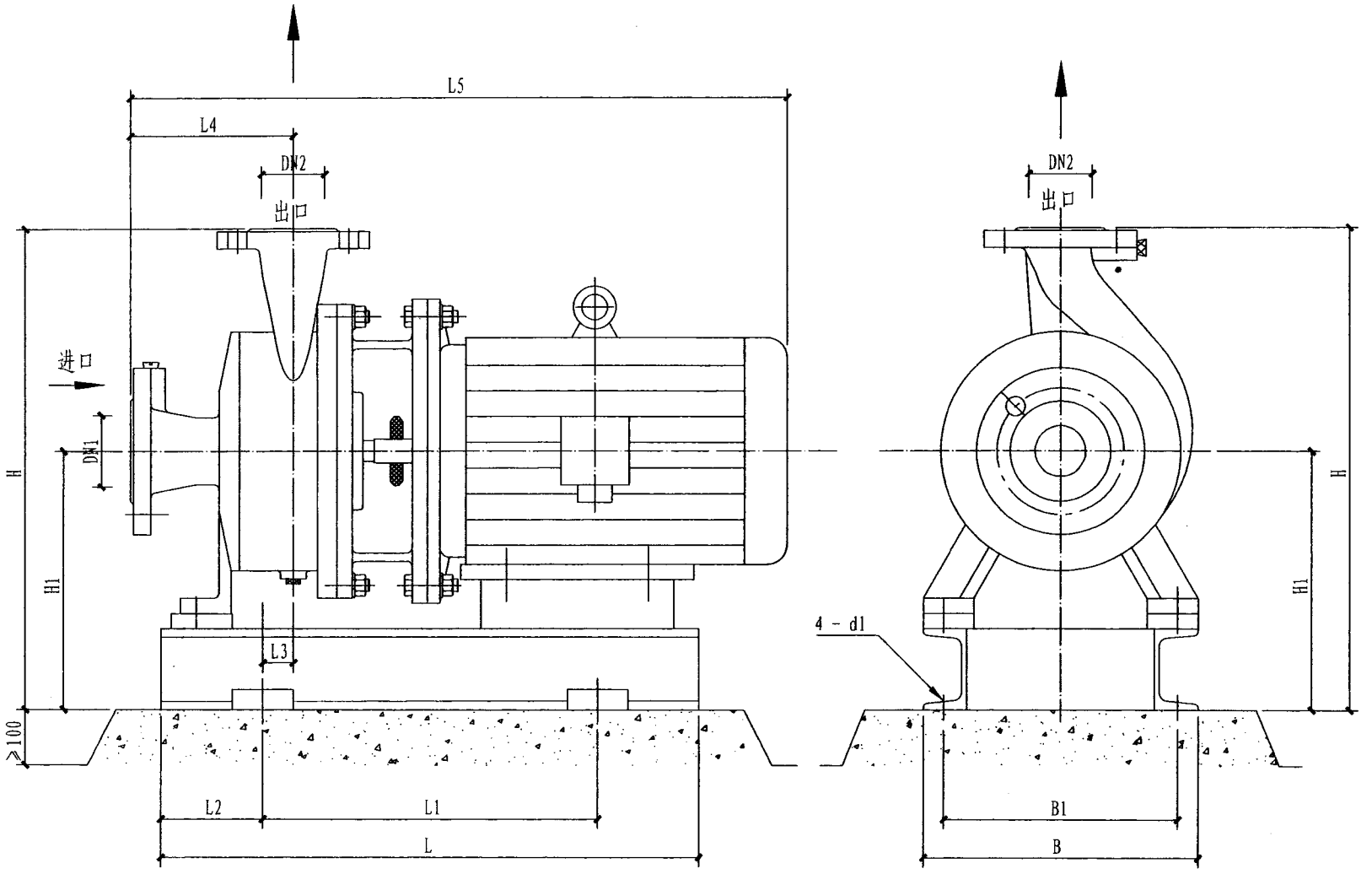

说明：本技术资料由上海熊猫机械（集团）有限公司提供。

XBD卧式恒压切线泵不减振安装图	图集号	12S2
	页次	183

制图	刘龙	设计	刘龙
校对	刘龙	审核	杨国梁
杨国梁		赵明发	

序号	水泵型号	流量 (L/s)	扬程 (m)	功率 (kW)	转数 (r/min)	总重量 (kg)	外形尺寸(mm)								安装尺寸(mm)				
							L	L1	L2	L3	L4	L5	B	B1	4 - d1	H1	H	DN1	DN2
1	XBD4/10-W	10	40	7.5	2900	265	720	440	140	-30	185	720	365	325	4 - Ø18	300	550	65	50
2	XBD5/10-W		50	11	2950	280	720	440	140	-30	185	835	365	325	4 - Ø18	300	550	65	50
3	XBD6/10-W		60	11	2950	280	720	440	140	-30	185	835	365	325	4 - Ø18	300	550	65	50
4	XBD7/10-W		70	15	2950	285	720	440	140	-30	185	835	365	325	4 - Ø18	300	550	65	50
5	XBD8/10-W		80	18.5	2950	295	720	440	140	-30	185	890	365	325	4 - Ø18	300	550	65	50
6	XBD9/10-W		90	22	2950	417	800	500	150	-20	180	920	365	325	4 - Ø18	310	610	65	50
7	XBD10/10-W		100	30	2950	425	800	500	150	-20	180	990	365	325	4 - Ø18	310	610	65	50
8	XBD11/10-W		110	30	2950	425	800	500	150	-20	180	990	365	325	4 - Ø18	310	610	65	50
9	XBD12/10-W		120	37	2950	432	800	500	150	-20	180	990	365	325	4 - Ø18	310	610	65	50
10	XBD4/15-W	15	40	11	2950	280	640	400	140	-15	146	885	300	260	4 - Ø18	280	530	80	65
11	XBD5/15-W		50	15	2950	289	640	400	140	-15	146	885	300	260	4 - Ø18	280	530	80	65
12	XBD6/15-W		60	15	2950	289	640	400	140	-15	146	885	300	260	4 - Ø18	280	530	80	65
13	XBD7/15-W		70	22	2950	311	720	440	140	-15	146	885	300	260	4 - Ø18	280	530	80	65
14	XBD8/15-W		80	30	2950	428	800	500	150	-20	180	920	365	325	4 - Ø18	310	610	80	65
15	XBD9/15-W		90	30	2950	428	800	500	150	-20	180	990	365	325	4 - Ø18	310	610	80	65
16	XBD10/15-W		100	37	2950	438	800	500	150	-20	180	990	365	325	4 - Ø18	310	610	80	65
17	XBD11/15-W		110	37	2950	438	800	500	150	-20	180	990	365	325	4 - Ø18	310	610	80	65
18	XBD12/15-W		120	45	2950	530	920	600	160	-45	206	1080	480	440	4 - Ø24	380	685	80	65
19	XBD13/15-W		130	45	2950	530	920	600	160	-45	206	1080	480	440	4 - Ø24	380	685	80	65
20	XBD4/20-W	20	40	15	2950	282	640	400	140	-15	146	885	300	260	4 - Ø18	280	530	80	65
21	XBD5/20-W		50	18.5	2950	293	720	440	140	-15	146	885	300	260	4 - Ø18	280	530	80	65
22	XBD6/20-W		60	22	2950	293	720	440	140	-15	146	885	300	260	4 - Ø18	280	530	80	65
23	XBD7/20-W		70	22	2950	310	720	440	140	-15	146	885	300	260	4 - Ø18	280	530	80	65
24	XBD8/20-W		80	30	2950	430	800	500	150	-20	180	920	365	325	4 - Ø18	310	610	80	65
25	XBD9/20-W		90	37	2950	430	800	500	150	-20	180	990	365	325	4 - Ø18	310	610	80	65
26	XBD10/20-W		100	37	2950	438	800	500	150	-20	180	990	365	325	4 - Ø18	310	610	80	65
27	XBD11/20-W		110	37	2950	438	800	500	150	-20	180	990	365	325	4 - Ø18	310	610	80	65

XBD卧式恒压切线泵性能参数及安装尺寸表（一）		图集号	12S2
		页次	184

赵明发 审核
杨国梁 校对
刘龙 设计
刘龙 制图

序号	水泵型号	流量 (L/s)	扬程 (m)	功率 (kW)	转数 (r/min)	总重量 (kg)	外形尺寸(mm)								安装尺寸(mm)				
							L	L1	L2	L3	L4	L5	B	B1	4 - d1	H1	H	DN1	DN2
28	XBD12/20-W		120	45	2950	528	920	600	160	-45	206	1080	480	440	4 - Ø24	380	685	80	65
29	XBD13/20-W		130	45	2950	528	920	600	160	-45	206	1080	480	440	4 - Ø24	380	685	80	65
30	XBD14/20-W	20	140	55	2950	538	920	600	160	-45	206	1140	480	440	4 - Ø24	380	685	80	65
31	XBD15/20-W		150	55	2950	538	920	600	160	-45	206	1140	480	440	4 - Ø24	380	685	80	65
32	XBD4/30-W		40	22	1480	370	860	540	160	-35	200	995	500	460	4 - Ø24	400	780	100	80
33	XBD5/30-W		50	30	1480	450	900	580	160	-35	200	1025	500	460	4 - Ø24	400	780	100	80
34	XBD6/30-W		60	37	2950	382	850	500	150	-35	206	1040	365	325	4 - Ø18	325	635	100	80
35	XBD7/30-W		70	37	2950	382	850	500	150	-35	206	1040	365	325	4 - Ø18	325	635	100	80
36	XBD8/30-W		80	45	2950	459	920	600	160	-35	206	1090	480	440	4 - Ø24	325	635	100	80
37	XBD9/30-W	30	90	45	2950	459	920	600	160	-35	206	1090	480	440	4 - Ø24	325	635	100	80
38	XBD10/30-W		100	55	2950	524	920	600	160	-40	200	1220	480	440	4 - Ø24	400	710	100	80
39	XBD11/30-W		110	55	2950	524	920	600	160	-40	200	1220	480	440	4 - Ø24	400	710	100	80
40	XBD12/30-W		120	75	2950	870	820	550	100	5	140	1310	540	490	4 - Ø24	400	770	100	80
41	XBD13/30-W		130	75	2950	870	820	550	100	5	140	1310	540	490	4 - Ø24	400	770	100	80
42	XBD14/30-W		140	75	2950	873	820	550	100	5	140	1310	540	490	4 - Ø24	400	770	100	80
43	XBD15/30-W		150	75	2950	875	820	550	100	5	140	1310	540	490	4 - Ø24	400	770	100	80
44	XBD16/30-W		160	90	2950	883	900	550	150	38	140	1310	690	640	4 - Ø24	440	810	100	80
45	XBD4/40-W		40	30	1480	540	860	540	160	-35	200	995	500	460	4 - Ø24	400	780	100	80
46	XBD5/40-W		50	37	1480	554	900	580	160	-35	200	1025	500	460	4 - Ø24	400	780	100	80
47	XBD6/40-W		60	45	1480	561	950	550	200	0	200	1070	530	490	4 - Ø24	400	780	100	80
48	XBD7/40-W		70	45	1480	563	950	550	200	0	200	1070	530	490	4 - Ø24	400	780	100	80
49	XBD8/40-W	40	80	55	2950	459	920	650	160	-40	200	1145	480	440	4 - Ø24	400	710	100	80
50	XBD9/40-W		90	75	2950	604	920	650	160	-40	200	1220	480	440	4 - Ø24	400	710	100	80
51	XBD10/40-W		100	75	2950	604	920	650	160	-40	200	1220	480	440	4 - Ø24	400	710	100	80
52	XBD11/40-W		110	75	2950	604	920	650	160	-40	200	1220	480	440	4 - Ø24	400	710	100	80
53	XBD12/40-W		120	90	2950	870	820	550	100	5	140	1310	540	490	4 - Ø24	400	770	100	80
54	XBD13/40-W		130	90	2950	870	820	550	100	5	140	1310	540	490	4 - Ø24	400	770	100	80

XBD卧式恒压切线泵性能参数及安装尺寸表（二）		图集号	12S2
		页次	185

赵明发 审核
杨国梁 校对
刘龙 设计
刘龙 制图

序号	水泵型号	流量 (L/s)	扬程 (m)	功率 (kW)	转数 (r/min)	总重量 (kg)	外形尺寸(mm)								安装尺寸(mm)				
							L	L1	L2	L3	L4	L5	B	B1	4 - d1	H1	H	DN1	DN2
55	XBD14/40-W		140	75	2950	604	820	550	100	5	140	1310	540	490	4 - Ø24	400	770	100	80
56	XBD15/40-W	10	150	90	2950	870	1000	700	150	55	140	1360	690	640	4 - Ø28	475	845	100	80
57	XBD16/40-W		160	90	2950	870	1020	620	200	88	180	1405	690	640	4 - Ø28	480	880	100	80
58	XBD4/50-W		40	37	1480	520	950	550	200	-10	211	1160	600	560	4 - Ø24	400	810	125	100
59	XBD5/50-W		50	45	1480	547	950	550	200	-10	211	1160	600	560	4 - Ø24	400	810	125	100
60	XBD6/50-W		60	55	1480	556	1000	600	200	-10	211	1160	600	560	4 - Ø24	400	810	125	100
61	XBD7/50-W		70	75	1480	730	1100	700	200	-30	235	1285	650	600	4 - Ø24	495	975	125	100
62	XBD8/50-W		80	75	1480	730	1100	700	200	-30	235	1285	650	600	4 - Ø24	495	975	125	100
63	XBD9/50-W	50	90	90	2950	933	900	550	150	38	180	1255	690	640	4 - Ø24	450	850	125	100
64	XBD10/50-W		100	90	2950	933	900	550	150	38	180	1255	690	640	4 - Ø24	450	850	125	100
65	XBD11/50-W		110	90	2950	933	900	550	150	38	180	1255	690	640	4 - Ø24	450	850	125	100
66	XBD12/50-W		120	110	2950	1042	1120	720	200	88	180	1410	690	640	4 - Ø28	450	850	125	100
67	XBD13/50-W		130	132	2950	1313	1120	720	200	88	180	1518	690	640	4 - Ø28	480	880	125	100
68	XBD14/50-W		140	132	2950	1313	1120	720	200	88	180	1518	690	640	4 - Ø28	480	880	125	100
69	XBD15/50-W		150	132	2950	1313	1120	720	200	88	180	1518	690	640	4 - Ø28	480	880	125	100
70	XBD4/60-W		40	37	1480	547	950	550	200	-10	211	1160	600	560	4 - Ø24	400	810	125	100
71	XBD5/60-W		50	45	1480	556	1000	600	200	-10	211	1160	600	560	4 - Ø24	400	810	125	100
72	XBD6/60-W		60	55	1480	730	1030	600	200	-10	211	1235	600	560	4 - Ø24	400	810	125	100
73	XBD7/60-W		70	75	1480	730	1100	700	200	-30	235	1285	650	600	4 - Ø24	495	975	125	100
74	XBD8/60-W		80	75	1480	933	1150	700	200	-30	235	1335	650	600	4 - Ø24	495	975	125	100
75	XBD9/60-W	60	90	90	2950	933	1150	750	200	-30	235	1335	650	600	4 - Ø24	495	975	125	100
76	XBD10/60-W		100	90	2950	1094	1120	720	200	88	180	1410	690	640	4 - Ø28	480	850	125	100
77	XBD11/60-W		110	90	2950	1094	1120	720	200	88	180	1410	690	640	4 - Ø28	480	850	125	100
78	XBD12/60-W		120	110	2950	1313	1120	720	200	88	180	1520	690	640	4 - Ø28	480	850	125	100
79	XBD13/60-W		130	132	2950	1389	1120	720	200	88	180	1518	690	640	4 - Ø28	480	850	125	100
80	XBD14/60-W		140	132	2950	1389	1120	720	200	88	180	1518	690	640	4 - Ø28	480	850	125	100
81	XBD14/60-W		150	132	2950	1389	1120	720	200	88	180	1518	690	640	4 - Ø28	480	850	125	100

XBD卧式恒压切线泵性能参数及安装尺寸表（三）		图集号	12S2
		页次	186

赵明发 审核 杨国梁 校对 刘龙 设计 刘龙 制图

制图	刘龙	设计	刘龙	校对	刘龙	审核	杨国梁	赵明发

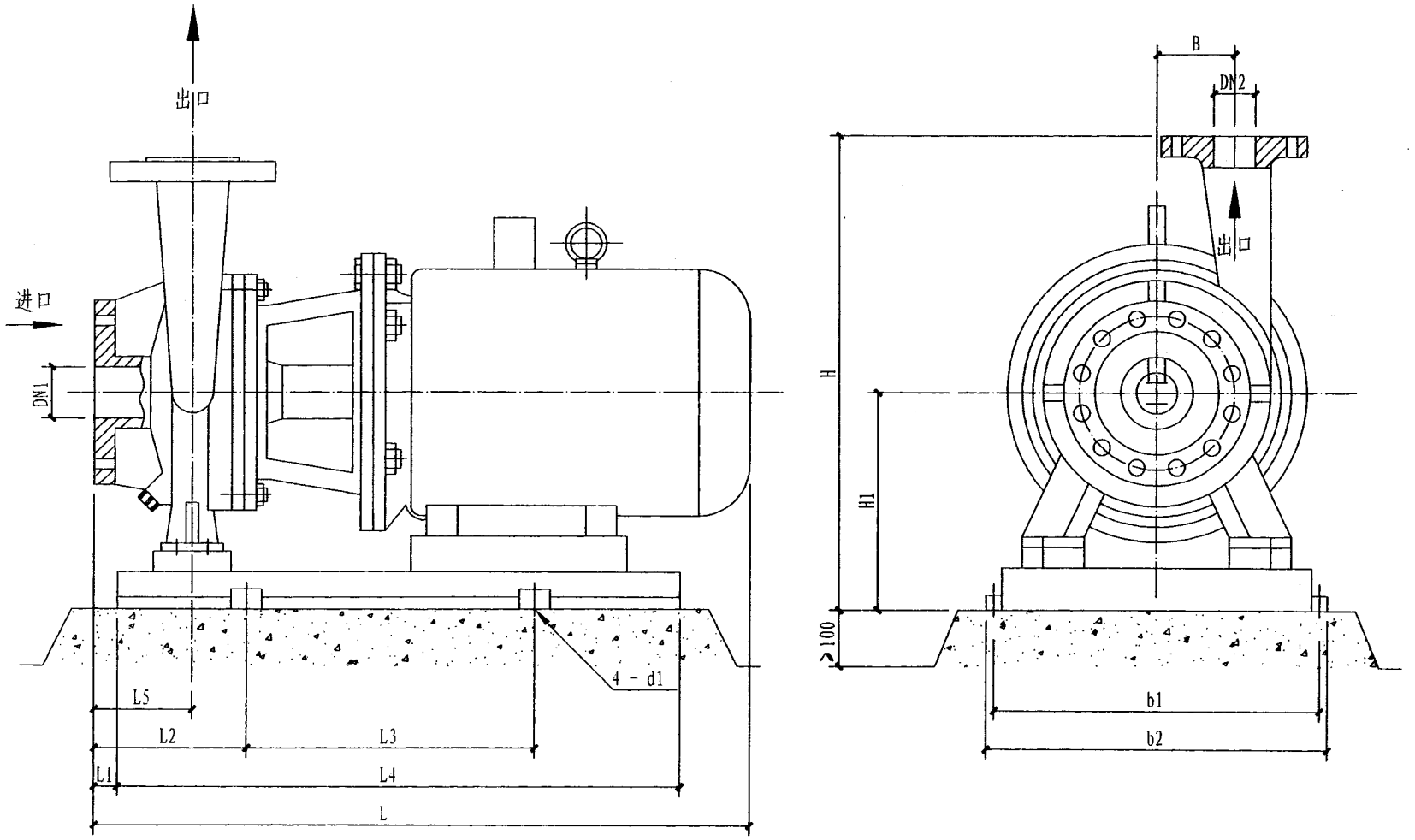

说明：1. 本技术资料由陕西航天动力高科技股份有限公司提供。

2. 转速4500r/min的水泵需设置增速箱。

XBD变流稳压消防泵不减振安装图	图集号	12S2
	页次	187

序号	水泵型号	流量 (L/s)	扬程 (m)	功率 (kW)	转数 (r/min)	总重量 (kg)	外形尺寸(mm)								安装尺寸(mm)					
							L	L1	L2	L3	L4	L5	b1	b2	4 - d1	H	H1	B	DN1	DN2
1	XBD10-20-HY	10	20	4	2890	90	560	50	125	300	420	80	315	355	4 -Ø16	410	180	53	65	50
2	XBD10-30-HY		30	5.5	2900	120	597	50	125	350	495	80	340	380	4 -Ø16	450	200	72	65	50
3	XBD10-40-HY		40	7.5	2900	130	597	50	125	350	495	80	340	380	4 -Ø16	450	200	72	65	50
4	XBD10-50-HY		50	11	2930	240	761	-23	141	370	685	80	450	510	4 -Ø30	530	280	92	65	50
5	XBD10-60-HY		60	11	2930	240	761	-23	141	370	685	80	450	510	4 -Ø30	530	280	92	65	50
6	XBD10-70-HY		70	15	2930	250	761	-23	161	370	685	80	450	510	4 -Ø30	530	280	109	65	50
7	XBD10-80-HY		80	18.5	2930	270	816	-23	161	370	685	80	450	510	4 -Ø30	530	280	109	65	50
8	XBD10-90-HY		90	22	2940	320	849	5	169	370	750	100	450	510	4 -Ø30	550	300	122	65	50
9	XBD10-100-HY		100	22	2940	325	849	5	169	370	750	100	450	510	4 -Ø30	550	300	122	65	50
10	XBD15-30-HY	15	30	7.5	2900	130	637	70	145	350	495	100	340	380	4 -Ø16	450	200	59	80	65
11	XBD15-40-HY		40	11	2930	240	761	-3	161	370	685	100	450	510	4 -Ø30	530	280	88	80	65
12	XBD15-50-HY		50	15	2930	250	761	-3	161	370	685	100	450	510	4 -Ø30	530	280	88	80	65
13	XBD15-60-HY		60	15	2930	250	761	-3	161	370	685	100	450	510	4 -Ø30	530	280	88	80	65
14	XBD15-70-HY		70	18.5	2930	270	817	0.5	165	370	685	100	450	510	4 -Ø30	530	280	95	80	65
15	XBD15-80-HY		80	22	2940	325	851	7	171	370	750	100	450	510	4 -Ø30	550	300	102	80	65
16	XBD15-90-HY		90	30	2950	390	920	5	174	445	827	100	490	550	4 -Ø30	550	300	115	80	65
17	XBD15-100-HY		100	30	2950	390	920	5	174	445	827	100	490	550	4 -Ø30	550	300	115	80	65
18	XBD15-110-HY		110	37	2950	390	920	5	174	445	827	100	490	550	4 -Ø30	550	300	129	80	65
19	XBD15-120-HY		120	37	2950	390	920	5	174	445	827	100	490	550	4 -Ø30	550	300	129	80	65
20	XBD20-40-HY	20	40	15	2930	250	797	35	200	370	685	125	450	510	4 -Ø30	560	280	76.5	80	65
21	XBD20-50-HY		50	18.5	2930	280	852	35	200	370	685	125	450	510	4 -Ø30	560	280	76.5	80	65
22	XBD20-60-HY		60	22	2940	310	880	35	200	370	750	125	450	510	4 -Ø30	580	300	94	80	65
23	XBD20-70-HY		70	22	2940	310	880	35	200	370	750	125	450	510	4 -Ø30	580	300	94	80	65
24	XBD20-80-HY		80	30	2950	380	947	35	200	445	727	125	490	550	4 -Ø30	580	300	115	80	65
25	XBD20-90-HY		90	37	2950	390	947	35	200	445	727	125	490	550	4 -Ø30	580	300	115	80	65
26	XBD20-100-HY		100	37	2950	390	947	35	200	445	727	125	490	550	4 -Ø30	580	300	115	80	65
27	XBD20-110-HY		110	37	4500	510	1244	6	256	710	1190	125	610	670	4 -Ø30	660	380	82.5	80	65

XBD变流稳压消防泵性能参数及安装尺寸表（一）		图集号	12S2
		页次	188

赵明发 赵明发
审核
杨国梁 杨国梁
校对
刘龙 刘龙
设计
刘龙 刘龙
制图

序号	水泵型号	流量 (L/s)	扬程 (m)	功率 (kW)	转数 (r/min)	总重量 (kg)	外形尺寸(mm)								安装尺寸(mm)					
							L	L1	L2	L3	L4	L5	b1	b2	4－d1	H	H1	B	DN1	DN2
28	XBD20-120-HY	20	120	45	4500	590	1294	0	250	750	1120	125	610	670	4－Ø30	645	365	82.5	80	65
29	XBD20-130-HY		130	45	4500	590	1294	0	250	750	1120	125	630	690	4－Ø30	645	365	100	80	65
30	XBD20-140-HY		140	55	4500	690	1387	0	250	865	1345	125	670	690	4－Ø30	690	410	100	80	65
31	XBD20-150-HY		150	55	4500	690	1387	0	250	865	1345	125	670	730	4－Ø30	690	410	100	80	65
32	XBD30-30-HY	30	30	22	2940	320	884	40	200	370	750	125	450	510	4－Ø30	580	300	79	100	80
33	XBD30-40-HY		40	30	2950	385	954	40	207	445	727	125	490	550	4－Ø30	600	300	79	100	80
34	XBD30-50-HY		50	30	2950	385	954	40	207	445	727	125	490	550	4－Ø30	600	300	79	100	80
35	XBD30-60-HY		60	37	2950	400	951	37	204	445	727	125	490	550	4－Ø30	600	300	94	100	80
36	XBD30-70-HY		70	37	2950	400	951	37	204	445	727	125	490	550	4－Ø30	600	300	94	100	80
37	XBD30-80-HY		80	45	2970	475	1016	9	279	510	945	125	540	610	4－Ø30	600	300	94	100	80
38	XBD30-90-HY		90	45	2970	475	1022	5	275	510	945	125	540	610	4－Ø30	610	310	113.5	100	80
39	XBD30-100-HY		100	55	2970	550	1087	30	275	481	980	125	580	640	4－Ø30	620	320	113.5	100	80
40	XBD30-110-HY		110	55	2970	550	1087	30	275	481	980	125	580	640	4－Ø30	620	320	126	100	80
41	XBD30-120-HY		120	75	2970	700	1163	6	276	660	1124	125	640	710	4－Ø30	665	365	126	100	80
42	XBD30-130-HY		130	75	2970	700	1162	5.5	275.5	660	1124	125	640	710	4－Ø30	665	365	138	100	80
43	XBD30-140-HY		140	75	2970	700	1162	5	275	660	1124	125	640	710	4－Ø30	665	365	138	100	80
44	XBD30-150-HY		150	90	2970	700	1162	5	275	660	1124	125	640	710	4－Ø30	665	365	138	100	80
45	XBD40-40-HY	40	40	30	1470	380	1047	5	275	445	872	125	490	550	4－Ø30	730	300	159	125	100
46	XBD40-50-HY		50	37	2950	475	987	40	211	445	727	125	490	550	4－Ø30	620	300	80	125	100
47	XBD40-60-HY		60	45	2970	475	1032	15	285	510	945	125	540	610	4－Ø30	655	310	86	125	100
48	XBD40-70-HY		70	55	2970	550	1093	40	281	481	980	125	580	640	4－Ø30	650	320	102	125	100
49	XBD40-80-HY		80	75	2970	700	1168	11	281	660	1124	125	640	710	4－Ø30	695	365	102	125	100
50	XBD40-90-HY		90	75	2970	700	1168	11	281	660	1124	125	640	710	4－Ø30	695	365	102	125	100
51	XBD40-100-HY		100	75	2970	700	1167	10	280	660	1124	125	640	710	4－Ø30	695	365	115	125	100
52	XBD40-110-HY		110	75	2970	700	1167	10	280	660	1124	125	640	710	4－Ø30	695	365	115	125	100
53	XBD40-120-HY		120	90	2970	775	1214	7	277	660	1124	125	640	710	4－Ø30	695	365	130	125	100
54	XBD40-130-HY		130	90	2970	775	1214	7	277	660	1124	125	640	710	4－Ø30	695	365	130	125	100

XBD变流稳压消防泵性能参数及安装尺寸表（二）		图集号	12S2
		页次	189

制图 刘龙 刘龙
设计 刘龙 刘龙
校对 刘龙 刘龙
审核 杨国梁 杨国梁
赵明发 赵明发

序号	水泵型号	流量 (L/s)	扬程 (m)	功率 (kW)	转数 (r/min)	总重量 (kg)	外形尺寸(mm)								安装尺寸(mm)					
							L	L1	L2	L3	L4	L5	b1	b2	4－d1	H	H1	B	DN1	DN2
55	XBD40-140-HY	40	140	90	2970	775	1212	5	275	660	1124	125	640	710	4－Ø30	695	365	136	125	100
56	XBD50-40-HY	50	40	37	2950	400	937	27	190	445	727	125	490	550	4－Ø30	550	300	0	125	100
57	XBD50-50-HY		50	37	2950	400	929	19	182	445	727	125	490	550	4－Ø30	620	320	0	150	125
58	XBD50-60-HY		60	45	2970	480	998	-19	251	510	945	125	540	610	4－Ø30	600	300	0	125	100
59	XBD50-70-HY		70	55	2970	555	1068	19	257	481	980	125	580	640	4－Ø30	620	320	0	125	100
60	XBD50-80-HY		80	55	2970	555	1068	19	257	481	980	125	580	640	4－Ø30	620	320	0	125	100
61	XBD50-90-HY		90	75	2970	710	1137	-20	250	660	1124	125	640	710	4－Ø30	695	365	0	125	100
62	XBD50-100-HY		100	75	2970	710	1137	-20	250	660	1124	125	640	710	4－Ø30	695	365	0	125	100
63	XBD50-110-HY		110	90	2970	780	1176	15	285	660	1124	135	640	710	4－Ø30	815	460	161	125	100
64	XBD50-120-HY		120	110	2980	780	1432	19	275	640	1130	125	720	790	4－Ø30	770	395	129	125	100
65	XBD50-130-HY		130	110	2980	1300	1432	5	275	740	1230	125	720	790	4－Ø30	830	455	129	125	100
66	XBD50-140-HY		140	132	2980	1340	1490	15	295	850	1340	125	720	790	4－Ø30	855	455	146	125	100
67	XBD50-150-HY		150	132	2980	1340	1490	15	295	850	1340	125	720	790	4－Ø30	855	455	157.5	125	100
68	XBD50-160-HY		160	160	2980	1420	1490	15	295	850	1340	125	720	790	4－Ø30	855	455	102.5	125	100
69	XBD50-170-HY		170	160	2980	1420	1490	15	295	850	1340	125	720	790	4－Ø30	855	455	102.5	125	100
70	XBD60-40-HY	60	40	37	2950	405	932	23	163	445	727	126	490	550	4－Ø30	620	320	0	150	125
71	XBD60-50-HY		50	45	2970	485	1004	-13	257	510	945	125	540	610	4－Ø30	600	300	0	150	125
72	XBD60-60-HY		60	55	2970	560	1063	13	251	481	980	125	580	640	4－Ø30	650	320	0	150	125
73	XBD60-70-HY		70	55	2970	560	1069	20	258	481	980	125	580	640	4－Ø30	650	320	0	150	125
74	XBD60-80-HY		80	75	2970	715	1144	-13	258	843	1124	125	640	710	4－Ø30	695	365	0	150	125
75	XBD60-90-HY		90	75	2970	715	1144	-13	258	843	1124	125	640	710	4－Ø30	695	365	0	150	125
76	XBD60-100-HY		100	90	2970	790	1187	-20	250	660	1124	125	640	710	4－Ø30	695	365	0	125	100
77	XBD60-110-HY		110	90	2970	790	1177	5	275	660	1124	125	640	710	4－Ø30	695	365	0	150	125
78	XBD60-120-HY		120	110	2980	1305	1464	21	277	640	1189	125	720	790	4－Ø30	770	395	0	150	125
79	XBD60-130-HY		130	132	2980	1340	1490	15	295	850	1340	125	720	790	4－Ø30	855	455	146	150	125
80	XBD60-140-HY		140	160	2980	1420	1490	15	295	850	1340	125	720	790	4－Ø30	855	455	146	150	125
81	XBD60-150-HY		150	160	2980	1420	1490	15	295	850	1340	125	720	790	4－Ø30	855	455	158	150	125

XBD变流稳压消防泵性能参数及安装尺寸表（三）		图集号	12S2
		页次	190

赵明发 杨国梁 审核 杨国梁 校对 刘龙 刘龙 设计 刘龙 刘龙 制图

制图	刘龙	设计	刘龙	校对	刘龙	审核	杨国梁	赵明发

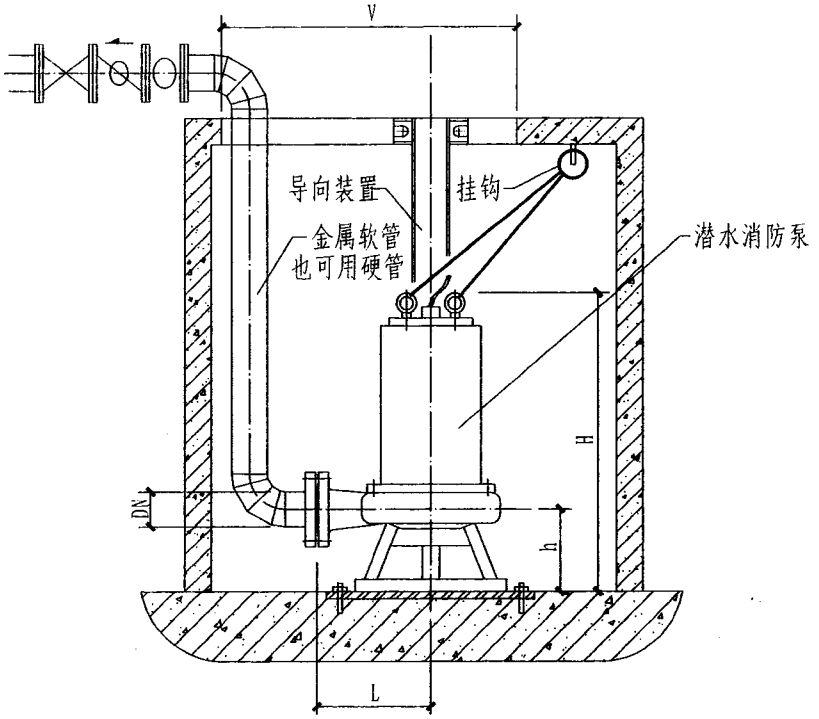

潜水消防泵安装正视图

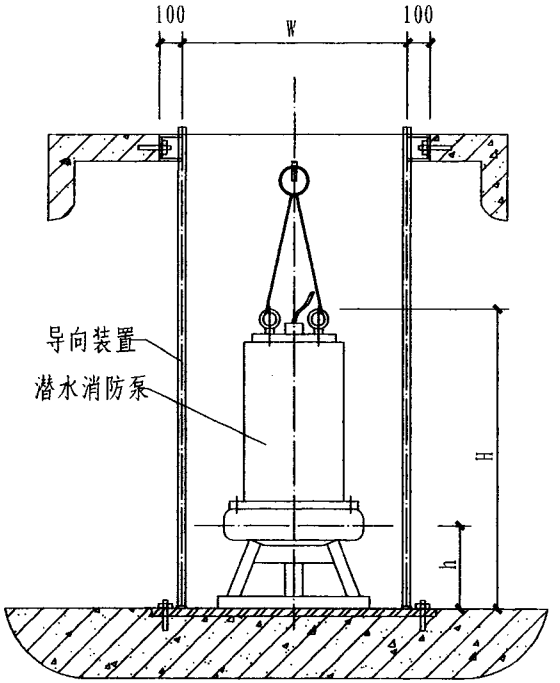

潜水消防泵安装侧视图

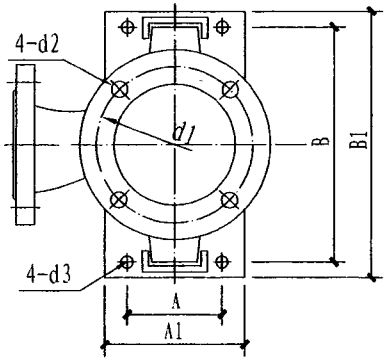

潜水消防泵俯视图

说明：本技术资料由上海熊猫机械（集团）有限公司提供。

XBD-Q型潜水消防泵安装图	图集号	12S2
	页次	191

序号	水泵型号	流量 (L/s)	扬程 (m)	功率 (kW)	转数 (r/min)	总重量 (kg)	外形尺寸(mm)			安装尺寸(mm)									出口管径 (mm)
							L	h	H	W	A	B	A1	B1	V	d1	4 - d2	4 - d3	
1	XBD3.4/10-7.5-Q-AAB		34	7.5	2900	115	279	156	780	380	230	410	310	450	1080	230	4 - Ø14	4 - Ø19	
2	XBD4.1/10-11-Q-AAB		41	11	2900	150	200	130	850	380	230	410	310	450	1080	225	4 - Ø14	4 - Ø19	
3	XBD5.3/5-15-Q-AAB	10	53	15	2900	155	200	130	895	380	230	410	310	450	1080	225	4 - Ø14	4 - Ø19	80
4	XBD6.8/10-18.5-Q-AAB		68	18.5	2900	220	280	150	970	450	250	480	385	520	1150	315	4 - Ø18	4 - Ø19	
5	XBD8.2/10-22-Q-AAB		82	22	2900	250	280	150	1005	450	250	480	385	520	1150	315	4 - Ø18	4 - Ø19	
6	XBD3.5/20-15-Q-AAB		35	15	2900	185	250	155	940	400	230	410	310	450	1100	225	4 - Ø22	4 - Ø19	
7	XBD4.2/20-18.5-Q-AAB		42	18.5	2900	220	310	170	965	460	250	480	385	520	1160	310	4 - Ø22	4 - Ø19	
8	XBD5.5/20-22-Q-AAB	20	55	22	2900	250	310	170	1000	460	250	480	385	520	1160	310	4 - Ø22	4 - Ø19	100
9	XBD6.9/20-30-Q-AAB		69	30	2900	405	310	170	1012	460	250	480	385	520	1160	310	4 - Ø22	4 - Ø19	
10	XBD8.6/20-37-Q-AAB		86	37	2900	435	310	170	1012	460	250	480	385	520	1160	310	4 - Ø22	4 - Ø19	
11	XBD3.3/30-18.5-Q-AAB		33	18.5	2900	225	310	170	965	460	250	480	385	520	1160	310	4 - Ø22	4 - Ø19	
12	XBD4.7/30-22-Q-AAB		47	22	2900	260	310	170	1000	460	250	480	385	520	1160	310	4 - Ø22	4 - Ø19	
13	XBD5.9/30-30-Q-AAB		59	30	2900	408	310	170	1012	460	250	480	385	520	1160	310	4 - Ø22	4 - Ø19	
14	XBD7.5/30-37-Q-AAB	30	75	37	2900	438	310	170	1012	460	250	480	385	520	1160	310	4 - Ø22	4 - Ø19	100
15	XBD9/30-45-Q-AAB		90	45	2900	490	340	200	1070	600	380	610	540	670	1600	310	4 - Ø22	4 - Ø23	
16	XBD10/30-55-Q-AAB		100	55	2900	580	340	200	1070	600	380	610	540	670	1600	310	4 - Ø22	4 - Ø23	
17	XBD12/30-75-Q-AAB		120	75	2900	705	340	200	1180	600	380	610	540	670	1600	310	4 - Ø22	4 - Ø23	
18	XBD3.3/40-22-Q-AAB		33	22	2900	255	280	165	1045	480	260	490	395	530	1180	255	4 - Ø22	6 - Ø24	
19	XBD4.5/40-30-Q-AAB		45	30	2900	375	300	175	1000	470	250	480	385	520	1170	280	4 - Ø22	6 - Ø24	
20	XBD5.1/40-37-Q-AAB		51	37	2900	400	300	175	1000	470	250	480	385	520	1170	280	4 - Ø22	6 - Ø24	
21	XBD5.7/40-37-Q-AAB		57	37	2900	430	340	200	1035	630	410	710	570	770	1330	440	4 - Ø22	4 - Ø16	
22	XBD7.1/40-45-Q-AAB	40	71	45	2900	490	340	200	1035	630	410	710	570	770	1330	440	4 - Ø22	4 - Ø16	125
23	XBD8.1/40-55-Q-AAB		81	55	2900	580	340	200	1120	630	410	710	570	770	1630	440	4 - Ø22	4 - Ø20	
24	XBD10/40-75-Q-AAB		100	75	2900	705	450	215	1305	600	380	610	540	670	1600	440	4 - Ø22	6 - Ø20	
25	XBD11/40-75-Q-AAB		110	75	2900	710	450	215	1305	600	380	610	540	670	1600	440	4 - Ø22	6 - Ø24	
26	XBD12.6/40-90-Q-AAB		126	90	2900	790	450	215	1305	600	380	610	540	670	1600	440	4 - Ø22	6 - Ø24	

XBD-Q潜水消防泵性能参数及安装尺寸表		图集号	12S2
		页次	192

赵明发 审核 杨国梁 校对 刘龙 设计 刘龙 制图

制图 刘龙 刘龙
设计 刘龙 刘龙
校对 杨国梁 杨国梁
审核 赵明发 赵明发

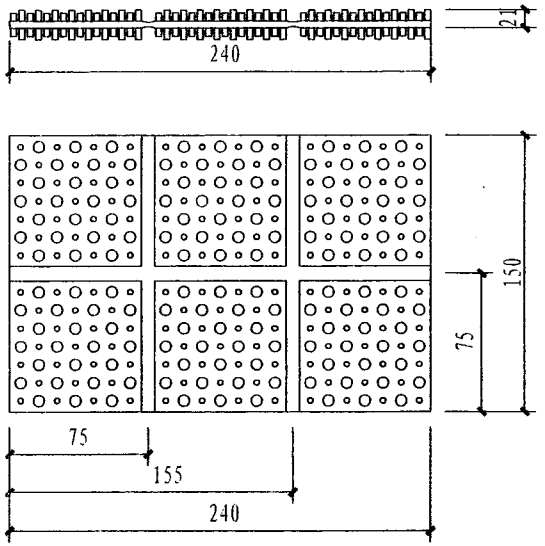

JT型多点式橡胶隔振垫外型图

JT型多点式橡胶隔振垫性能参数及外形尺寸表

型号	载荷范围 (Kg)	压缩变形 (mm)	固有频率 (Hz)	长X宽 (mm)
JT-1	30～100	3～5	9±2	75x75
JT-2	100～250	3～5	9±2	150x75
JT-4	250～300	3～5	9±2	155x150
JT-6	300～600	3～5	9±2	240x150

说明：JT为型号标识，-1即1块，如大面积使用，可拼凑组合。

推荐卧式泵采用JT型多点式橡胶隔振垫。

型号意义：JT-□

- 组合数
- 多点式橡胶隔振垫

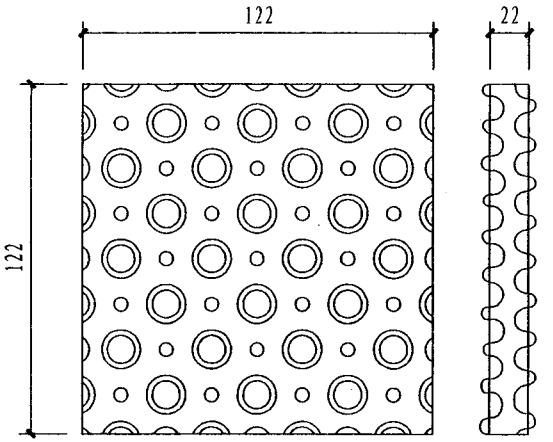

XJD型橡胶隔振垫外型图

XJD型橡胶隔振垫性能参数及外形尺寸表

型号	额定载荷 (Kg/块)	允许载荷 (Kg/块)	压缩变形 (mm)	固有频率 (Hz)
XJD-200	2	100～250	5～8.5	9.8
XJD-400	4	180～600	5～8.5	9.8
XJD-800	8	380～1000	5～8.5	9.8

型号意义：XJD-□

- 额定载荷标称值(400为400Kg)
- 橡胶隔振垫

说明：本页技术资料由上海青浦环新减振器厂提供。

JT、XJD型橡胶隔振垫	图集号	12S2
	页次	193

制图	刘龙	设计	刘龙	校对	杨国梁	审核	赵明发

SD型橡胶隔振垫组合形式特性表

隔振垫			竖向许可	竖向变形	竖向固有	钢板	
型号	层数	块数	荷载(kg)	F(mm)	频率(Hz)	块数	尺寸
SD-41-0.5	1	0.5	16~43	2.5~5.0	12.9~9.1		
SD-41-1	1	1	32~86				
SD-41-1.5	1	1.5	48~129				
SD-41-2	1	2	64~172				
SD-61-0.5	1	0.5	44~118				
SD-61-1	1	1	88~237				
SD-61-1.5	1	1.5	132~356				
SD-61-2	1	2	176~474				
SD-42-0.5	2	1	16~43	4.0~9.0	10.3~6.5	1	96x53x3
SD-42-1	2	2	32~86				96x96x3
SD-42-1.5	2	3	48~129				96x140x3
SD-42-2	2	4	64~172				96x182x3
SD-62-0.5	2	1	44~118				96x53x3
SD-62-1	2	2	88~237				96x96x3
SD-62-1.5	2	3	132~356				96x140x3
SD-62-2	2	4	176~474				96x182x3
SD-43-0.5	3	1.5	16~43	5.5~13.0	8.4~5.4	2	96x53x3
SD-43-1	3	3	32~86				96x96x3
SD-43-1.5	3	4.5	48~129				96x140x3
SD-43-2	3	6	64~172				96x182x3
SD-63-0.5	3	1.5	44~118				96x53x3
SD-63-1	3	3	88~237				96x96x3
SD-63-1.5	3	4.5	132~356				96x140x3
SD-63-2	3	6	176~474				96x182x3

型号意义: SD-4 3-1

型号

橡胶硬度(4表示邵氏40°)

每层基本块数

隔振垫叠加层数

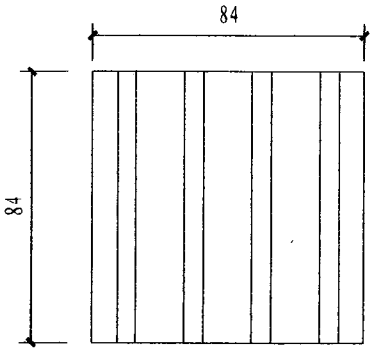

基本块平面图

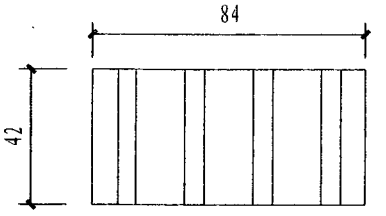

0.5基本块平面图

基本块立面图

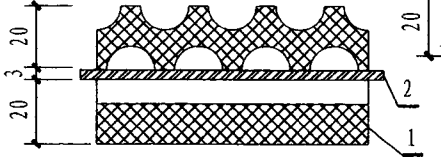

二层叠加立面图

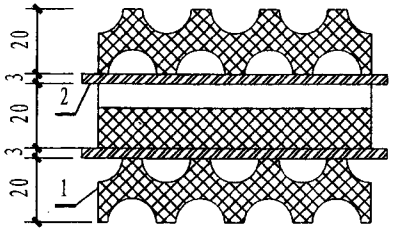

三层叠加立面图

1-隔振垫 2-钢 板

说明: 本页技术资料由上海青浦环新减振器厂提供。

SD1型橡胶隔振垫	图集号	12S2
	页次	194

制图	刘龙	设计	刘龙	校对	刘龙	审核	杨国梁	审定	赵明发

ZT型阻尼弹簧隔振器尺寸和技术特性表

型号	最佳载荷 (kg)	载荷范围 (kg)	竖向刚度 (kg/cm)	外形尺寸（mm）						
				D	D1	d	d2	M	H	H1
ZT-15	15	8-20	8	101	85	28	8	10	58	48
ZT-25	25	15-25	13	106	90	28	8	10	62	52
ZT-40	40	20-50	20	113	97	28	8	10	68	58
ZT-60	60	30-75	30	119	103	28	8	10	72	62
ZT-80	80	40-100	41	133	113	38	10	14	80	70
ZT-100	100	50-125	50	133	113	38	10	14	80	70
ZT-150	150	75-180	75	133	113	48	10	14	85	75
ZT-200	200	100-250	103	133	113	48	10	14	85	75
ZT-250	250	130-300	128	133	113	48	10	14	92	82
ZT-300	300	150-370	154	133	113	48	10	14	92	82
ZT-400	400	200-480	204	147	123	58	12	16	105	95
ZT-500	500	250-600	255	147	123	58	12	16	105	95
ZT-600	600	300-750	303	141	117	58	12	16	120	110
ZT-800	800	400-950	395	147	123	78	12	16	125	115
ZT-1000	1000	500-1200	510	159	133	78	14	16	138	128
ZT-1300	1300	660-1600	662	166	140	98	14	16	164	154
ZT-1500	1500	760-1800	760	169	143	98	14	16	160	150
ZT-2000	2000	1000-2400	1015	174	148	98	14	16	170	160

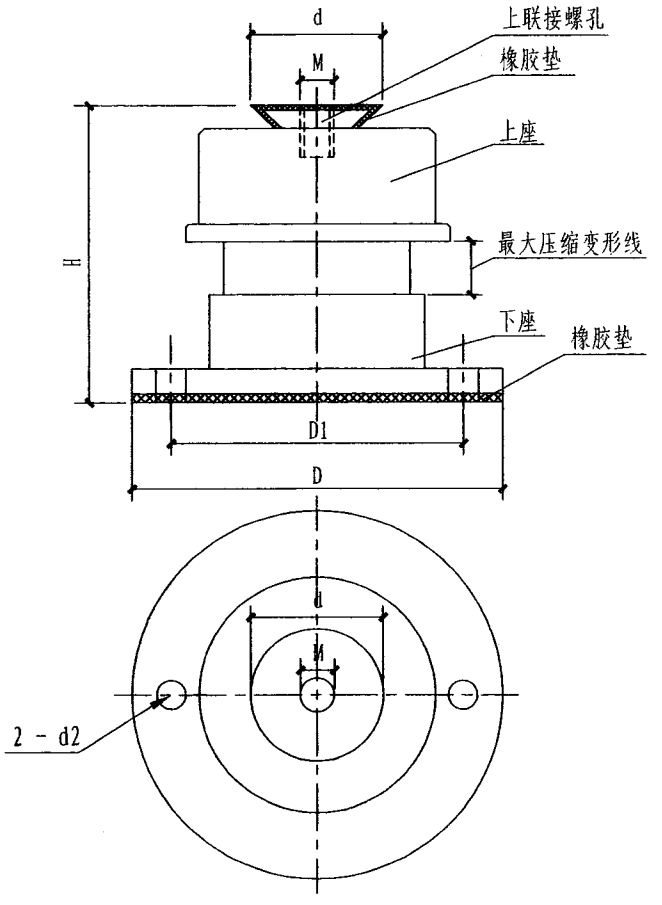

说明：1. 型号意义

ZT -15

最佳载荷

ZT型阻尼弹簧减振器

2. 本产品最佳载荷时固有频率3.5Hz，阻尼比0.05。表中H1为最佳载荷时高度。

3. 本页技术资料由上海青浦环新减振器厂提供。

ZT型阻尼弹簧减振器	图集号	12S2
	页次	195

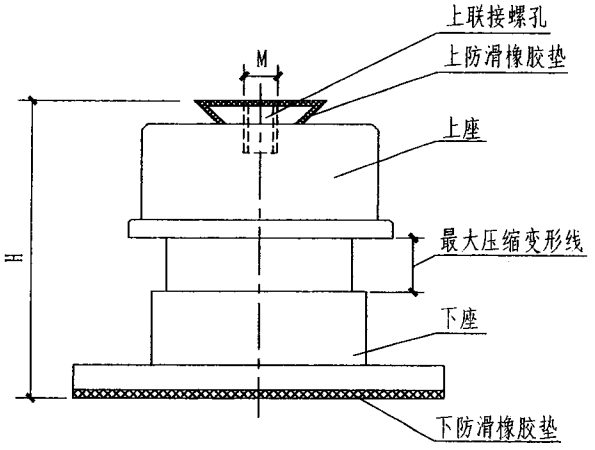

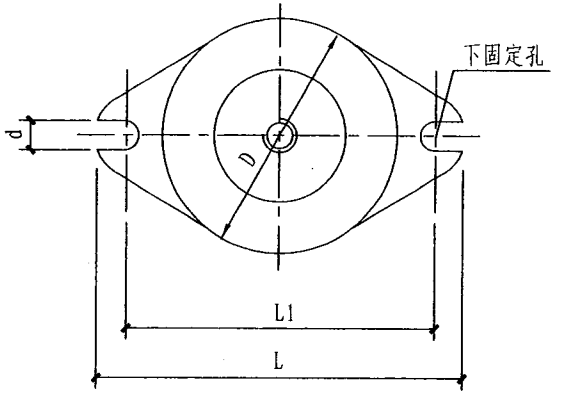

型号意义:

ZT A- □
- 最佳载荷(Kg)
- A式
- 阻尼弹簧减振器

ZTA型阻尼弹簧减振器性能参数及外形尺寸表

序号	型号	最佳载荷(kg)	固有频率(Hz)	载荷范围(kg)	频率范围(Hz)	竖向刚度(N/mm)	外形尺寸(mm) H	L	L1	D	d	M	H1
1	ZTA-12	12	3.9	9 ~ 18	4.6 ~ 3.2	7.6	60	102	78	70	11	8	55
2	ZTA-20	20	3.6	15 ~ 28	4.2 ~ 3.1	10.6	77	110	87	76	11	8	70
3	ZTA-30	30	3.1	20 ~ 41	3.8 ~ 2.6	11.5	94	120	97	86	11	8	86
4	ZTA-40	40	3.0	28 ~ 54	3.6 ~ 2.6	15	108	134	108	98	11	8	100
5	ZTA-55	55	3.0	39 ~ 77	3.6 ~ 2.5	20	108	134	108	98	11	8	100
6	ZTA-80	80	3.2	54 ~ 108	3.8 ~ 2.7	32	130	140	118	106	11	10	122
7	ZTA-120	120	3.0	74 ~ 146	3.8 ~ 2.7	42	130	140	118	106	11	10	120
8	ZTA-160	160	2.6	105 ~ 210	3.3 ~ 2.3	45	145	158	135	128	11	10	133
9	ZTA-200	200	2.7	130 ~ 260	3.4 ~ 2.4	59	145	158	135	128	11	10	133
10	ZTA-250	250	2.4	150 ~ 300	3.0 ~ 2.2	55	166	178	156	145	13	12	148
11	ZTA-330	330	2.4	230 ~ 420	2.9 ~ 2.2	77	166	178	156	145	13	12	153
12	ZTA-420	420	3.4	300 ~ 650	4.0 ~ 2.8	198	145	178	156	140	13	12	144
13	ZTA-650	650	4.5	400 ~ 1000	5.7 ~ 3.6	535	152	178	156	140	13	12	146
14	ZTA-1000	1000	3.4	700 ~ 1400	4.0 ~ 2.9	466	192	178	156	140	13	12	185

说明: 1. H1指在最佳荷载时高度。

2. 本页技术资料由上海青浦环新减振器厂提供。

赵明发 赵明发
审核
杨国梁 杨国梁
校对
刘龙 刘龙
设计
刘龙 刘龙
制图

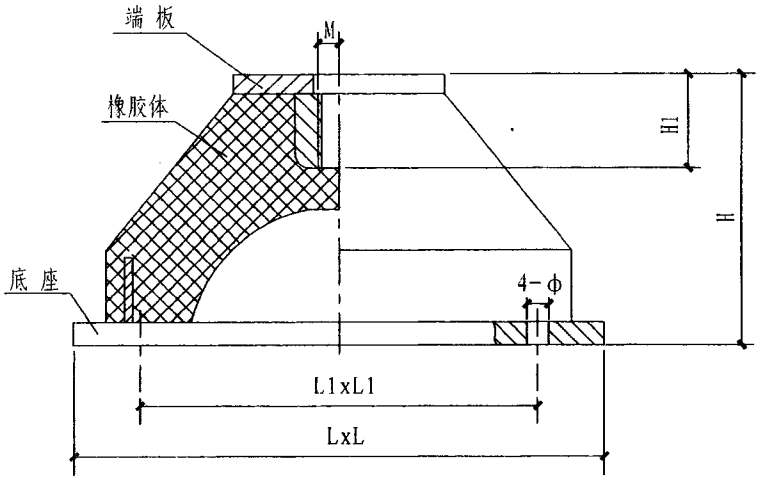

说明：1.型号意义

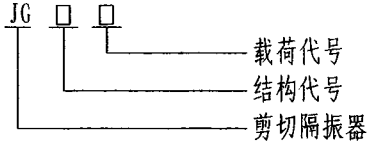

2.H1为螺纹深度。

3.立式泵推荐采用底座可以固定的JG型橡胶剪切隔振器。

4.本页技术资料由上海青浦环新减振器厂提供。

性能参数及外形尺寸表

型号	额定载荷 (kg)	载荷范围 (kg)	压缩变形 (mm)	固有频率 (Hz)	阻尼比	外形尺寸					
						H	L	L1	M	φ	H1
JG1-1	10	5~10	5±2	7±1	≥0.05	50	75	61	10	7	10
JG1-2	20	10~20	6±2	7±1	≥0.05	50	75	61	10	7	10
JG2-1	40	20~40	7±2	7±1	≥0.05	60	95	75	12	10	12
JG2-2	80	40~80	7±2	7±1	≥0.05	60	95	75	12	10	12
JG3-1	160	80~160	7±2	7±1	≥0.05	80	132	106	16	13	15
JG3-2	320	160~320	7±2	7±1	≥0.05	80	132	106	16	13	15
JG4-1	640	320~640	8±2.5	7±1	≥0.05	110	195	160	20	16	30
JG4-2	1280	640~1280	8±2.5	7±1	≥0.05	110	195	160	20	16	30

制图 刘龙 刘龙
设计 刘龙 刘龙
校对 杨国梁 杨国梁
审核 赵明发 赵明发

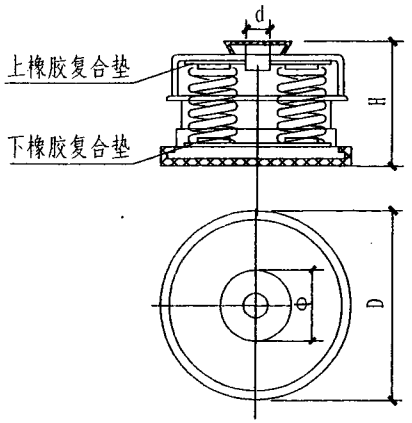

ZD型

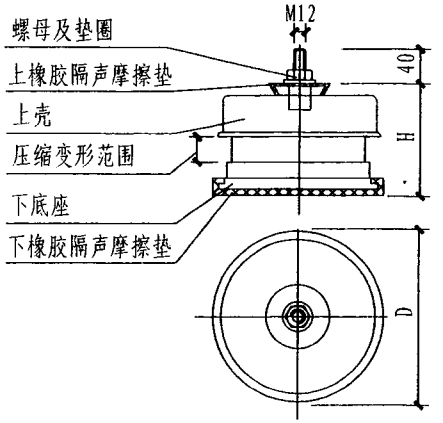

ZD I 型

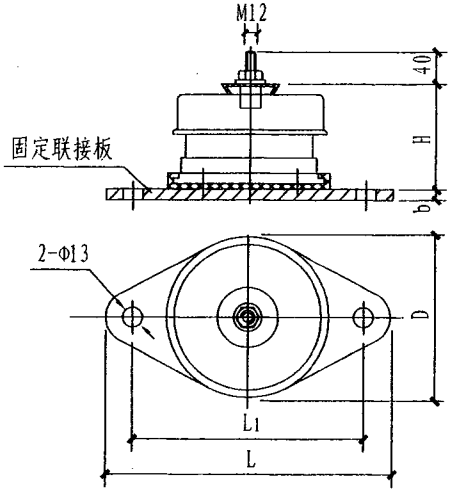

ZD II 型

性能参数及外形尺寸表

型号	最佳载荷 (kg)	预压载荷 (kg)	极限载荷 (kg)	竖向刚度 (N/mm)	水平刚度 (N/mm)	外形尺寸(mm)							
						D	H	L1	L	Φ	d	b	H1
ZD-12	12	9	16.8	7.5	5.4	84	65	110	140	32	10	5	61
ZD-18	18	11.5	21.8	9.5	14	128	65	160	195	42	10	5	59
ZD-25	25	15.3	28.8	12.5	19	128	65	160	195	42	10	5	58
ZD-40	40	26.2	51.8	22	16	144	72	175	210	42	10	6	66
ZD-55	55	33.6	68	30	21.6	144	72	175	210	42	10	6	65
ZD-80	80	54.5	105	41	28.7	163	89	195	230	52	10	6	83
ZD-120	120	80	156	44	31	185	104	225	265	52	10	8	95
ZD-160	160	115	218	63	33	185	104	225	265	52	10	8	97
ZD-240	240	160	310	85	35.6	210	121	250	295	62	14	8	112
ZD-320	320	215	422	127	70	230	144	270	310	84	18	8	136
ZD-480	480	295	575	175	77	230	144	270	310	84	18	8	134
ZD-640	640	417	830	180	125	282	154	320	360	104	20	8	142
ZD-820	820	530	1055	230	140	282	154	320	360	104	20	8	142
ZD-1000	1000	605	1250	420	170	282	156	320	360	104	20	8	147
ZD-1280	1280	830	1650	560	195	282	156	320	360	104	20	8	148
ZD-1500	1500	850	2200	600	220	282	162	320	360	104	20	8	152
ZD-2000	2000	1000	2800	800	290	282	162	320	360	104	20	8	150
ZD-2700	2700	1300	3000	1000	370	282	162	320	360	104	20	8	148
ZD-3500	3500	1500	4000	1200	430	282	162	320	360	104	20	8	146

说明：1. 型号意义

ZD (I) (II) -□□□

- 最佳载荷（Kg）
- 安装方式：普通型不固定，无符号
  I型表示仅上部固定。
  II型表示上下都固定。
- 阻尼弹簧复合减振器

2. 卧式泵因扰力小，重心低，可以采用ZD型普通型（必要时也可采用ZDI型）；立式泵应采用ZD II 型。

3. H1指最佳载荷时减振器高度，ZD II 型另加b高度。

4. 本页技术资料由上海青浦环新减振器厂提供。

ZD型阻尼弹簧复合减振器	图集号	12S2
	页次	198

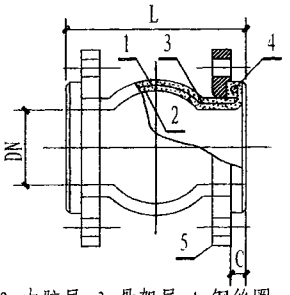

1. 外胶层 2. 内胶层 3. 骨架层 4. 钢丝圈 5. 法兰

XGD1型橡胶挠性接头(单球体)

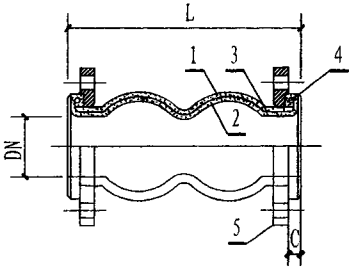

1. 外胶层 2. 内胶层 3. 骨架层 4. 钢丝圈 5. 法兰

XGD2型橡胶挠性接头(双球体)

XGD1型橡胶挠性接头规格

型号	公称直径(DN)	长度		许可位移	
		C	L	压缩	拉伸
XGD1-25	25	8	95	9	6
XGD1-32	32	8	95	9	6
XGD1-40	40	8	95	10	6
XGD1-50	50	8	105	10	7
XGD1-65	65	8	115	13	7
XGD1-80	80	9	135	15	8
XGD1-100	100	9	150	19	10
XGD1-125	125	9	165	19	12
XGD1-150	150	10	185	20	12
XGD1-200	200	10	200	25	16
XGD1-250	250	11	240	25	16
XGD1-300	300	11	255	25	16
XGD1-350	350	12	265	25	16
XGD1-400	400	12	265	25	16
XGD1-450	450	12	265	25	16
XGD1-500	500	12	265	25	16

XGD2型橡胶挠性接头规格

型号	公称直径(DN)	长度		许可位移		连接形式
		C	L	压缩	拉伸	
XGD2-15	15		180	22	6	内螺纹
XGD2-20	20		180	22	6	
XGD2-25	25		180	22	6	
XGD2-32	32		200	22	6	
XGD2-40	40		210	22	6	
XGD2-50	50		220	22	6	

XGD2型橡胶挠性接头规格

型号	公称直径(DN)	长度		许可位移		连接形式
		C	L	压缩	拉伸	
XGD2-50	50	8	165	50	30	法兰盘
XGD2-65	65	8	175	50	30	
XGD2-80	80	9	175	50	30	
XGD2-100	100	9	225	50	35	
XGD2-125	125	9	225	50	35	
XGD2-150	150	10	225	52	35	
XGD2-200	200	10	325	52	35	
XGD2-250	250	12	325	60	35	
XGD2-300	300	15	325	60	35	

说明：管道隔振推荐采用XGD1型橡胶挠性接头。
本页技术资料由上海青浦环新减振器厂提供。

制图	刘龙	设计	刘龙	校对	刘龙	审核	杨国梁	杨国梁	赵明发

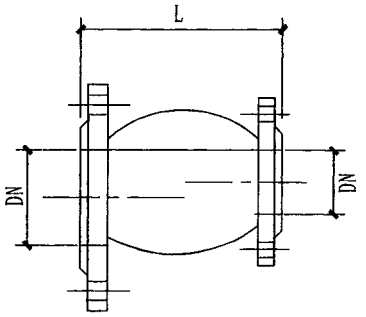

XPGD型橡胶挠性波形偏心异径管道接头

XPGD型橡胶挠性波形偏心异径管道接头规格

型号	通径 (DN)	长度 L (mm)	许可位移		
			轴向		横向
			压缩	拉伸	
XPGD40-50	40-50	110	8	6	10
XPGD50-80	50-80	125	10	8	11
XPGD65-100	65-100	138	11	9	12
XPGD80-100	80-100	138	11	9	12
XPGD100-150	100-150	178	18	13	14
XPGD125-200	125-200	216	19	16	16
XPGD150-200	150-200	216	19	16	16
XPGD200-250	200-250	242	24	18	20
XPGD250-300	250-300	245	24	18	20
XPGD300-350	300-350	288	26	19	20

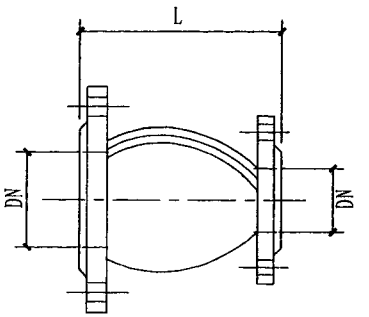

XTGD型橡胶挠性波形同心异径管道接头

XTGD型橡胶挠性波形同心异径管道接头规格

型号	通径 (DN)	长度 L (mm)	许可位移		
			轴向		横向
			压缩	拉伸	
XTGD32-50	32-50	140	9	8	9
XTGD50-65	50-65	152	10	8	10
XTGD50-80	50-80	152	10	8	10
XTGD65-80	65-80	152	12	8	12
XTGD65-100	65-100	152	12	8	12
XTGD80-100	80-100	152	14	9	12
XTGD80-125	80-125	152	14	9	12
XTGD100-125	100-125	152	18	10	12
XTGD100-150	100-150	152	18	12	12
XTGD125-150	125-150	152	18	12	13

型号	通径 (DN)	长度 L (mm)	许可位移		
			轴向		横向
			压缩	拉伸	
XTGD125-200	125-200	152	18	12	13
XTGD100-200	100-200	202	20	13	15
XTGD150-200	150-200	202	20	13	15
XTGD150-250	150-250	202	20	13	15
XTGD200-250	200-250	202	17	25	23
XTGD200-300	200-300	202	17	25	23
XTGD250-300	80-100	152	17	25	23
XTGD250-350	80-125	152	17	25	23
XTGD300-350	150-200	182	17	25	23

说明:XGD1、XGD2、XPGD、XTGD等橡胶产品适用范围:

适用温度: -20° C~115° C

适用介质: 空气、压缩空气、水、海水、热水、弱酸、油、碱等。

本页技术资料由上海青浦环新减振器厂提供。

XPGD、XTGD型橡胶挠性波形偏心同心异径管道接头图	图集号	12S2
	页次	200

赵明发 审核
雷敏 校对
何斌 设计
何斌 制图

气压给水设备设计施工说明

1 适用范围

气压给水设备适用于城镇、工矿、公共建筑、居住小区等生产、生活给水系统和建筑工地、旅游场所等临时供水系统，尤其适用于地震区给水系统。不适用于与变频调速给水设备配套使用的气压给水方式。本图册仅绘制较为常用的隔膜式气压水罐选用图。

2 工作原理

水泵工作时，供水至管网与气压罐，罐内气体压缩，压力增大，当压力升至最高工作压力时，水泵自动停泵；管网用水时，罐内储存水量在压力作用下供至管网，罐内压力下降，降至最低工作压力时，水泵自动运转，如此反复运行。系统通过电接点压力表与电控柜控制管网的供水压力与水泵的运转。

3 设备选型

3.1 确定用户最大小时流量：

$$Q_h = \frac{mq_L}{1000T} K_h \ (m^3/h)$$

式中：Q_h —— 最大小时流量(m^3/h)；

m —— 用水计算单位数(人，床)；

q_L —— 给水用水定额〔升/(人·日)；升/(床·日)；升/(人·班)〕；

T —— 每天或每班用水时间(h)；

K_h —— 小时变化系数，

给水用水定额、小时变化系数按《建筑给水排水设计规范》GB50015-2003(2009年版)确定。

3.2 确定气压罐的最低工作压力P_1和最高工作压力P_2(表压力)。

$$P_1 = \frac{h_1+h_2+h_3+h_4}{102} \ (MPa)$$

$$P_2 = \frac{P_1+0.098}{\alpha_b} - 0.098 \ (MPa)$$

式中：P_1 —— 气压罐内最低工作压力(MPa)，应满足管网最不利处的配水点所需压力；

P_2 —— 气压罐内最高工作压力(MPa)；

h_1 —— 水源最低水位至管网最不利配水点的高差(m)；

h_2 —— 由水源最低水位至管网最不利配水点的管路沿程阻力损失(m)；

h_3 —— 由水源最低水位至管网最不利配水点的管路局部阻力损失(m)；

h_4 —— 最不利配水点的流出水头(m)；

102 —— 换算系数，即1MPa≈102mH_2O；

α_b —— 气压罐内的工作压力比(以绝对压力计)，一般采用0.65～0.85。

3.3 选择水泵：

水泵(或泵组)的流量（以气压水罐内的平均压力$(P_1+P_2)/2$计，其对应的水泵扬程的流量）不应小于$1.2Q_h$，且应在水泵曲线的高效范围内。

赵明发 审核 雷敏 校对 何斌 设计 何斌 制图

3.4 计算气压罐的调节容积V_{q2}、总容积V_q:

$$V_{q2}=\frac{\alpha_a q_b}{4n_q}$$

$$V_q=\frac{\beta V_{q1}}{1-\alpha_b}$$

式中: V_{q2}——给水系统所需气压罐调节容积(m^3);

V_q——气压水罐总容积(m^3);

α_a——安全系数，宜采用1.0~1.3；

q_b——水泵的出流量(m^3/h)，为工作泵组中最大一台水泵在平均压力时的流量;

n_q——水泵在一小时内启动次数，宜取6~8次;

β——气压水罐的容积系数，隔膜式水罐取1.05;

V_{q1}——气压水罐的水容积，应大于或等于调节容积(m^3)。

3.5 根据V_{q2}、V_q和P_2确定气压罐的型号、数量和规格:

从气压罐的技术参数表中查取罐体总容积、调节容积，选取符合罐体总容积≥Vq、调节容积≥Vq2的气压罐，如一台罐不能满足要求时，可采取多台罐组合使用，再根据气压罐的最高工作压力P_2选定气压水罐的工作压力等级。

3.6 选择电控柜:

根据电机容量、电源情况以及运转要求等因素，选择配套的电控柜，电控柜技术性能表详见本图册205页。

4 设备的布置安装

4.1 气压给水设备宜布置在室内，设置在室外时应有防雨、防晒、防潮设施，并有在寒冷季节不致结冻的措施。

4.2 设在室内的气压给水设备要求:

4.2.1 环境温度宜为5~40℃，空气相对湿度≤85%(温度为20±5℃时)。位于地下室时，通风换气次数应≥6次/h，并应有排水设施。

4.2.2 设备用房的设备基础强度应考虑设备的自重荷载，有产生振动的设备应采取隔振措施，设备上方应有起吊装置，以便安装和检修。

4.2.3 设备用房应预留安装洞口，洞口尺寸应考虑最大设备的进出。

4.2.4 设在民用建筑内的气压给水设备应对其采取有效的降噪措施，设备用房墙体、门窗外噪声应<50dB。

4.2.5 气压水罐的布置要求: 罐顶距建筑结构最低点不宜小于1.0m; 水罐之间、罐与墙面之间净距不宜小于0.7m; 罐体应置于混凝土基础上，底座应高出地面不小于0.1m；整体组装式设备采用金属框架支承时，可不设基础。

4.3 气压给水设备安装的技术要求:

4.3.1 气压水罐的制造应符合压力容器的有关规定，罐内隔膜采用食用级橡胶制作，不得有漏气现象。

4.3.2 气压给水设备应装设安全阀，可安装在罐体顶部或系统管道

赵明发 审核 雷敏 校对 何斌 设计 何斌 制图

上，开启压力不得超过气压罐的罐体设计压力。

4.3.3 气压给水设备应装设压力表；应在最低处设有泄空阀门；宜在管网最高处装设排气装置。

4.3.4 气压给水设备的水泵应设自动控制系统，水泵应设有同型号备用泵，宜为自灌式吸水，每台水泵的出水管应设有压力表、止回阀、控制阀，自灌吸水管上应设有阀门。

4.3.5 水泵吸水池（箱）应具有最低水位停电保护、最高液位报警功能。

4.3.6 气压给水设备的进出水干管应设有管道支墩或管道支(吊)架。有隔振要求时，设备底部可采用橡胶隔振垫，管道安装可采用弹性支(吊)架。

4.3.7 设备与管道安装完毕后应依照有关要求进行水冲洗和水压试验，经调试、试运行正常后方可投入正式运行。

5 其他

5.1 设备选型一般情况下宜采用立式气压水罐，在条件不允许时也可采用卧式气压罐。本图仅绘制立式罐的气压供水设备，如需选用卧式气压罐，可向厂商咨询。

5.2 同型号的气压罐，因其工作压力等级不同，罐体的外形尺寸略有差异，表中仅注其中一种较大尺寸，以供参考。

5.3 本技术资料由河北保定太行集团有限责任公司提供。

立式隔膜式气压给水设备选用表

序号	设计供水量 (m³/h)	气压罐		配套工作水泵					电控柜型号	运行重量(kg)	
		规格型号	数量	型号	流量 (m³/h)	扬程 (m)	功率 (kW)	数量		无备用泵	有备用泵
1	0.5	SQL400	1	DP25-2-8.5x4	1	36	1.1	1 (2)	BKL-1 (BKL-4K)	249	272
				DP25-2-8.5x5		45	1.1			250	274
				DP25-2-8.5x7		63	1.5			255	284
2	1.6	SQL600	1	DP25-2-8.5x4	2	34	1.1	1 (2)	BKL-1 (BKL-4K)	433	456
				DP25-2-8.5x6		48	1.5			438	466
				DP25-2-8.5x7		59.5	1.5			439	468
3	4.0	SQL800	1	DP32-4-8x4	4	32	1.1	1 (2)	BKL-1 (BKL-4K)	760	783
				DP32-4-8x6		48	1.5			770	795
				DP32-4-8x8		64	2.2			775	803
4	7.0	SQL1000	1	DP50-16-11x3	10	39	3.0	1 (2)	BKL-1 (BKL-4K)	1240	1310
				DP50-16-11x4		52	4.0			1254	1338
				DP50-16-11x5		65	5.5			1288	1406
5	12.0	SQL1200	1	DP50-16-11x3	16	33	3.0	1 (2)	BKL-1 (BKL-4K)	1834	1904
				DP50-16-11x4		44	4.0			1848	1932
				DP50-16-11x6		66	5.5			1887	2010
6	17.0	SQL1400	1	DP50-16-11x3	10	39	3.0	2 (3)	BKL-4K (BKL-10P)	2546	2616
				DP50-16-11x4		52	4.0			2560	2644
				DP50-16-11x5		65	5.5			2593	2711
7	23.0	SQL1600	1	DP50-16-11x3	16	33	3.0	2 (3)	BKL-4K (BKL-10P)	3268	3338
				DP50-16-11x4		44	4.0			3282	3366
				DP50-16-11x6		66	5.5			3321	3444
8	30.0	SQL1800	1	DP50-16-11x4	21	36	4.0	2 (3)	BKL-4K (BKL-10P)	4528	4612
				DP50-16-11x5		45	5.5			4596	4714
				DP50-16-11x7		63	7.5			4610	4735
9	41.0	SQL2000	1	DP50-16-11x4	21	36	4.0	3 (4)	BKL-10K (BKL-32P)	5703	5787
				DP50-16-11x5		45	5.5			5805	5923
				DP50-16-11x7		63	7.5			5826	5951
10	52.0	SQL1500	2	DG65-30-16x3	36	42	7.5	2 (3)	BKL-4K (BKL-10P)	4775	5129
				DG65-30-16x4		56	11			4962	5409
				DG65-30-16x6		84	15		BKL-8K (14P)	5121	5648
11	70.0	SQL1600	3	DG80-50-20x2	50	40	11	2 (3)	BKL-4K (10P)	6837	7292
				DG80-50-20x3		60	15		BKL-8K (BKL-14P)	6947	7454
				DG80-50-20x4		80	22			7137	7741
12	82.0	SQL1600	2	DG65-30-16x3	36	42	7.5	3 (4)	BKL-10K (BKL-32P)	5676	6030
				DG65-30-16x4		56	11			5955	6402
				DG65-30-16x6		84	15		BKL-14P (36P)	6115	6642
13	93.0	SQL1800	3	DG80-50-20x2	65	35	11	2 (3)	BKL-4K (10P)	9074	9529
				DG80-50-20x3		52.5	15		BKL-8K (BKL-14P)	9184	9694
				DG80-50-20x4		70	22			9373	9977
14	124.0	SQL2000	3	DG80-50-20x2	65	35	11	3 (4)	BKL-10K (32P)	11344	11799
				DG80-50-20x3		52.5	15		BKL-14P (BKL-36P)	11507	12017
				DG80-50-20x4		70	22			11791	12395

说明：1. 表中设计供水量数值为气压罐供水能力计算值取整所得。

2. 表中括号内数值为有备用泵时数量或参数。

3. 表中运行重量不含电控柜。

隔膜式气压给水设备选用表	图集号	12S2
	页次	204

制图	何斌	何斌	设计	何斌	何斌	校对	雷敏	雷敏	审核	赵明发	赵明发

序号	型号	电源(路)	工作水泵			工作方式	外形尺寸(mm)	重量(kg)	供电方式
			台数	单泵功率(kW)	启动方式				
1	BKL-1	1	1	0.55~11.0	直启	水压降至P1(下限)时，水泵自动工作，水压升至P2(上限)时，水泵停止工作。	880x540x300	33	三相五线制 AC380V 50Hz
2	BKL-2	1	1	15.0~55.0	Y—△		1300x600x400	60	
3	BKL-3	1	1	15.0~55.0	自耦降压		1300x600x400	80	
4	BKL-3-R	1	1	15.0~55.0	软启动		1300x600x400	80	
5	BKL-4-K	1	2	0.55~11.0	直启	在设定的压力范围内，两台水泵自动轮流工作，单泵供水不够时，自动改为双泵供水。第二台泵亦可作为备用泵。	880x540x300	40	三相五线制 AC380V 50Hz
6	BKL-5-K	2	2	0.55~11.0	直启		1300x600x400	50	
7	BKL-6-K	1	2	15.0~55.0	Y—△		1300x600x400	75	
8	BKL-7-K	2	2	15.0~55.0	Y—△		1800x660x500	120	
9	BKL-8-K	1	2	15.0~55.0	自耦降压		1800x660x500	160	
10	BKL-9-K	2	2	15.0~55.0	自耦降压		1800x900x500	200	
11	BKL-8-KR	1	2	15.0~55.0	软启动		1800x900x500	160	
12	BKL-9-KR	2	2	15.0~55.0	软启动		2000x1000x550	200	
13	BKL-10-K	1	3	0.55~11.0	直启	三台水泵在设定的压力范围内自动轮流工作，单泵供水不够时，自动改为双泵或三泵供水。第三台泵亦可作为备用泵。	1300x600x400	60	三相五线制 AC380V 50Hz
14	BKL-11-K	2	3	0.55~11.0	直启		1300x600x400	70	
15	BKL-10-P	1	3	0.55~11.0	直启		1300x600x400	60	
16	BKL-11-P	2	3	0.55~11.0	直启		1300x600x400	70	
17	BKL-12-P	1	3	15.0~55.0	Y—△		1800x660x500	100	
18	BKL-13-P	2	3	15.0~55.0	Y—△		1800x900x500	140	
19	BKL-14-P	1	3	15.0~55.0	自耦降压		1800x900x500	250	
20	BKL-15-P	2	3	15.0~55.0	自耦降压		2000x1000x550	270	
21	BKL-14-PR	1	3	15.0~55.0	软启动		1800x900x500	250	
22	BKL-15-PR	2	3	15.0~55.0	软启动		2000x1000x550	270	
23	BKL-32-P	1	4	0.55~11.0	直启	四台水泵在设定的压力范围内自动轮流工作，单泵供水不够时，自动改为双泵或三泵供水，第四台为备用泵。	1300x600x400	70	三相五线制 AC380V 50Hz
24	BKL-33-P	2	4	0.55~11.0	直启		1300x600x400	90	
25	BKL-36-P	1	4	15.0~55.0	自耦降压		1800x900x500	250	
26	BKL-37-P	2	4	15.0~55.0	自耦降压		2000x1000x600	280	

型号意义：BKL—□—K (P) (R)

- K: 电子控制器；P: 可编程控制器；R: 软启动器启动
- 电控柜序号
- 生活供水专用电控柜

气压给水电控柜技术性能表

气压给水电控柜技术性能表	图集号	12S2
	页次	205

制图 何斌 何斌 设计 何斌 何斌 校对 雷敏 雷敏 审核 雷敏 雷敏 赵明发 赵明发

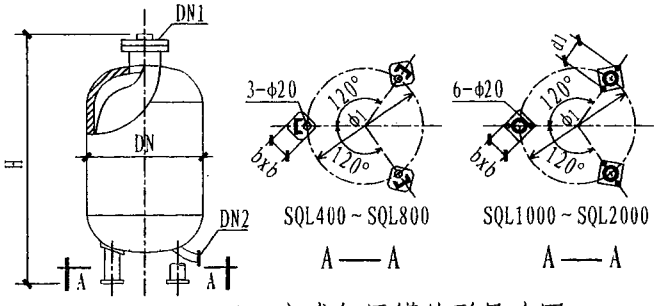

SQL-立式气压罐外形尺寸图

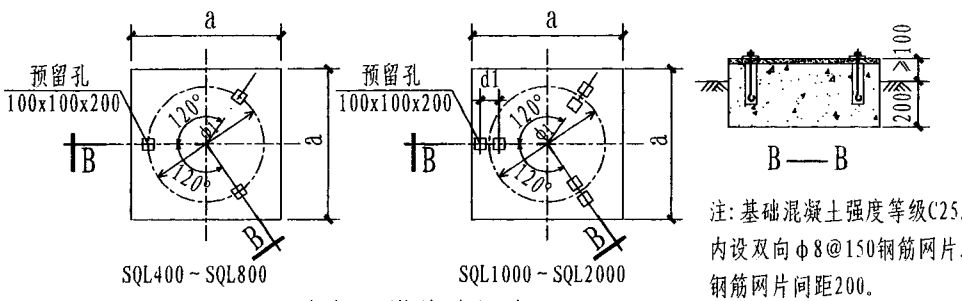

注：基础混凝土强度等级C25，内设双向φ8@150钢筋网片，钢筋网片间距200。

SQL-立式气压罐基础尺寸图

立式隔膜式气压罐技术特性表

规格型号	最高工作压力 MPa	DN (mm)	H (mm)	b (mm)	φ1 (mm)	罐体总容积Vo m³	罐体调节容积Vx α=0.85 m³	α=0.80 m³	α=0.75 m³	α=0.70 m³	α=0.65 m³	供水量 m³/h	DN1 (mm)	进出水管DN2 (mm)	d1 (mm)	a (mm)	净重 kg
SQL400	0.60 1.00 1.60	400	1420	100	310	0.11	0.016	0.021	0.026	0.031	0.037	0.4～1.0	150	50		710	90.0 99.0 99.0
SQL600	0.60 1.00 1.60	600	1720	100	510	0.32	0.046	0.061	0.076	0.091	0.107	1.2～3.0	200	50		910	145.0 154.0 199.0
SQL800	0.60 1.00 1.60	800	2165	120	630	0.76	0.109	0.145	0.181	0.217	0.253	3.0～7.0	200	50		1110	221.0 304.0 382.0
SQL1000	0.60 1.00 1.60	1000	2444 2450 2450	160	720	1.37	0.196	0.261	0.326	0.391	0.457	5.0～12.0	350	80	180	1210	454.0 478.0 500.0
SQL1200	0.60 1.00 1.60	1200	2784 2786 2790	160	790	2.32	0.331	0.442	0.552	0.663	0.773	9.0～21.0	350	80	180	1370	591.0 766.0 784.0
SQL1400	0.60 1.00 1.60	1400	2935 2939 2941	210	900	3.26	0.466	0.621	0.776	0.931	1.087	13.0～30.0	350	100	235	1535	772.0 793.0 1002.0
SQL1500	0.60 1.00 1.60	1500	2982 2982 2990	210	980	3.80	0.543	0.724	0.905	1.086	1.267	15.0～35.0	350	100	235	1615	839.0 864.0 1288.0
SQL1600	0.60 1.00 1.60	1600	3031 3033 3039	210	1050	4.39	0.627	0.836	1.045	1.254	1.463	17.0～40.0	350	100	235	1685	901.0 926.0 1390.0
SQL1800	0.60 1.00 1.60	1800	3228 3230 3242	250	1150	5.98	0.854	1.139	1.424	1.709	1.993	23.0～53.0	400	125	295	1845	1233.0 1420.0 1874.0
SQL2000	0.60 1.00 1.60	2000	3466 3468 3478	250	1310	8.03	1.147	1.530	1.912	2.294	2.667	30.0～71.0	400	125	295	2005	1624.0 1659.0 2347.0

气压罐型号说明：S Q L □ x □

- 罐体最高工作压力（MPa）
- 罐体公称直径
- 罐体形式（L：立式）
- 隔膜式气压罐
- 隔膜形式（Q：全膜）

立式隔膜气压罐选用图	图集号	12S2
	页次	206

赵明发 审核 雷敏 校对 何斌 设计 何斌 制图

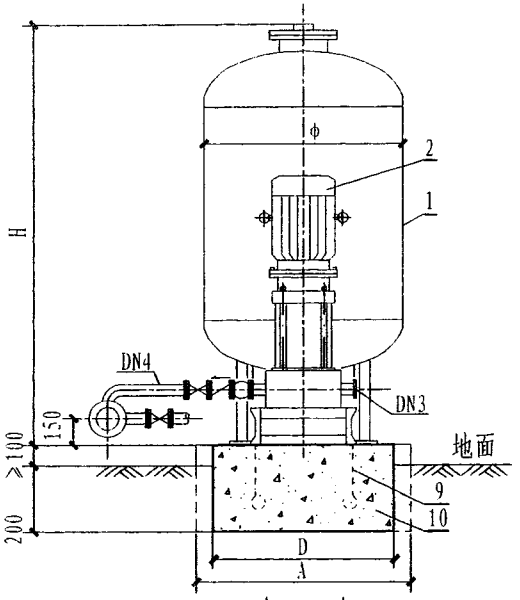

A——A

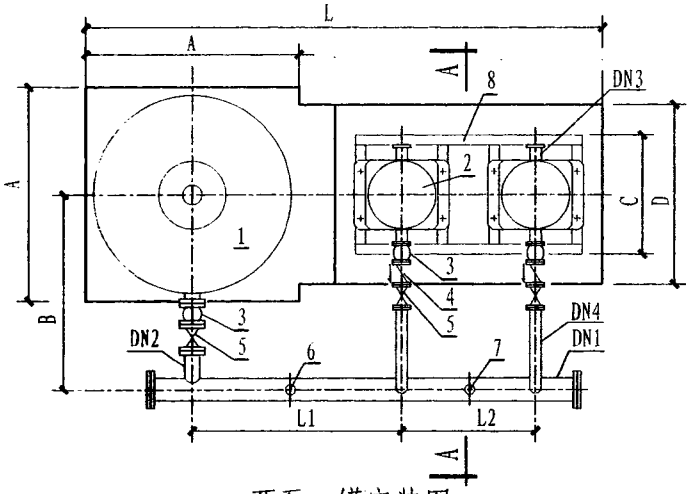

两泵一罐安装图

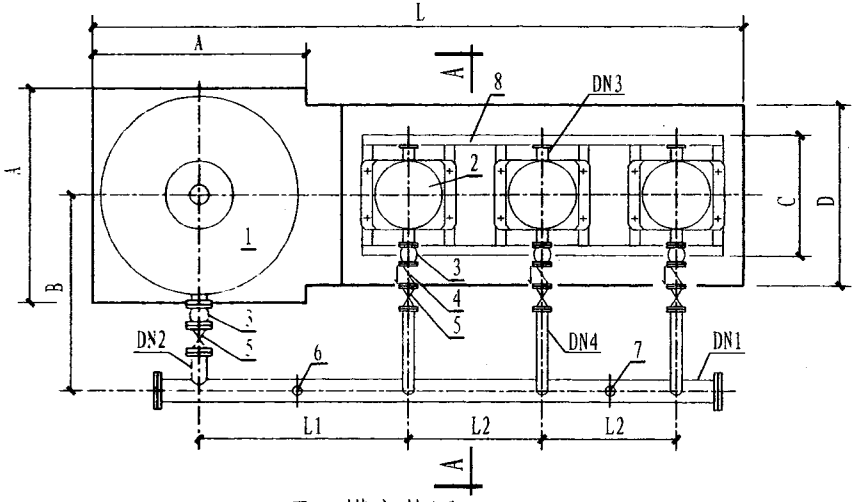

三泵一罐安装图

说明:

1. 设备安装尺寸见本图册第210页 立式隔膜式气压给水设备组装尺寸表。
2. 水泵槽钢底座安装尺寸见本图册第211页 隔膜式气压给水设备水泵底座组装图。
3. 基础混凝土强度等级为C25,内设双向φ8@150钢筋网片,钢筋网片间距200。

序号	名 称
1	隔膜式气压罐
2	水 泵
3	橡胶软接头
4	止回阀
5	阀 门
6	电接点压力表
7	安全阀
8	槽钢底座
9	地脚螺栓
10	混凝土基础

立式隔膜式气压给水设备安装图 (一)	图集号	12S2
	页次	207

赵明发 审核 雷敏 校对 何斌 设计 何斌 制图

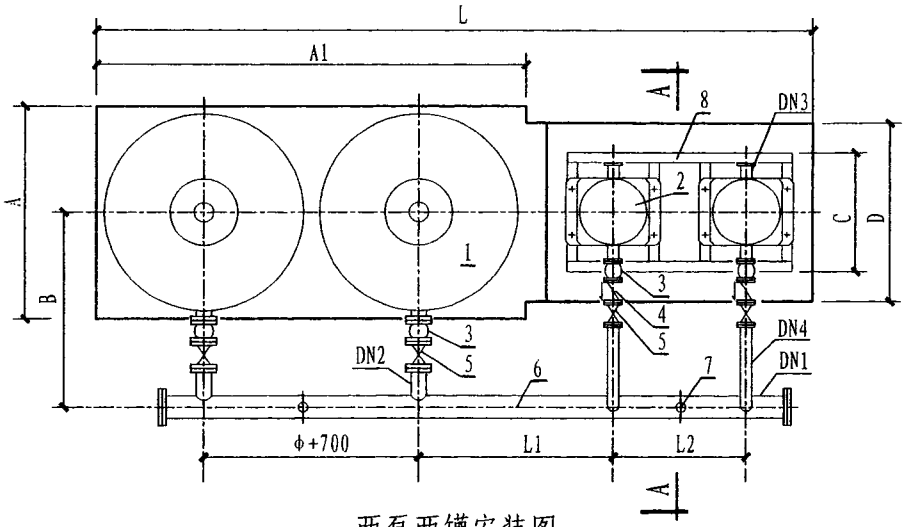

两泵两罐安装图

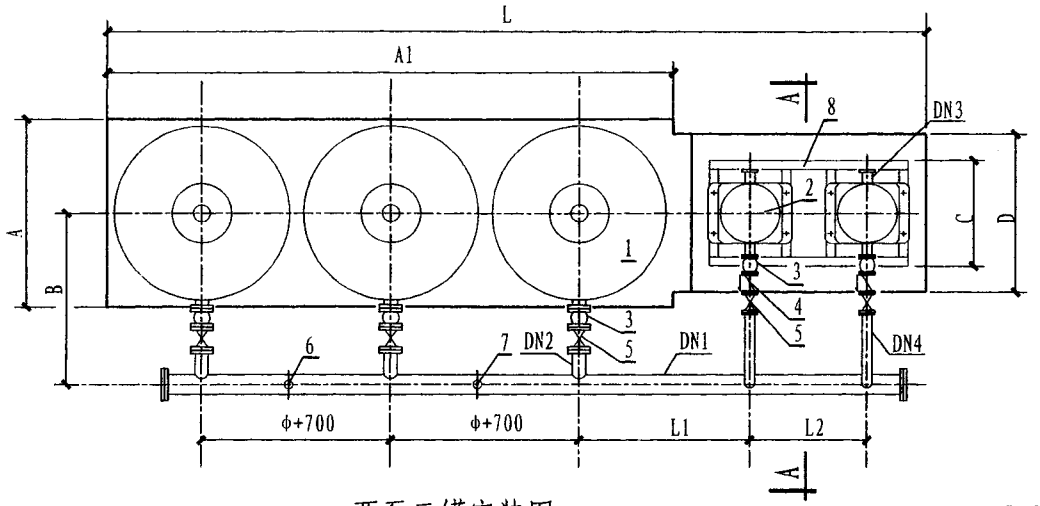

两泵三罐安装图

序号	名 称
1	隔膜式气压罐
2	水 泵
3	橡胶软接头
4	止回阀
5	阀 门
6	电接点压力表
7	安全阀
8	槽钢底座
9	地脚螺栓
10	混凝土基础

说明:

1. 图中A-A剖面详见本图册第207页。
2. 设备安装尺寸详见本图册第210页立式隔膜式气压给水设备组装尺寸表。
3. 水泵槽钢底座安装尺寸详见本图册第211页隔膜式气压给水设备水泵底座组装图。
4. 基础混凝土强度等级为C25,内设双向ϕ8@150钢筋网片,钢筋网片间距200。

立式隔膜式气压给水设备安装图(二)	图集号	12S2
	页次	208

赵明发 审核
雷敏 校对
何斌 设计
何斌 制图

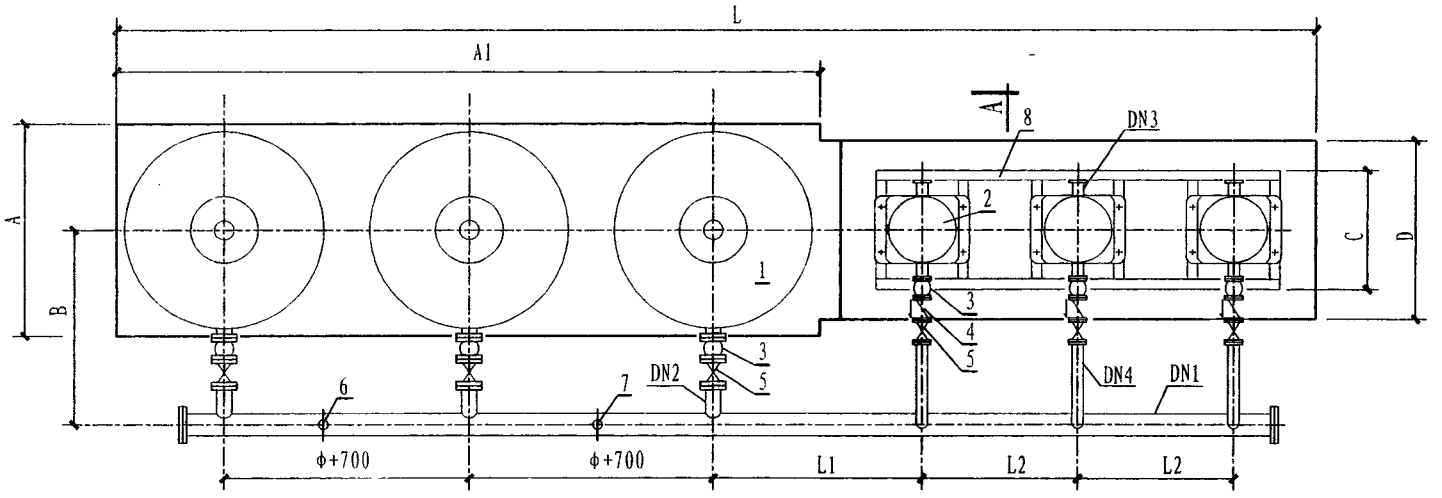

三泵三罐安装图

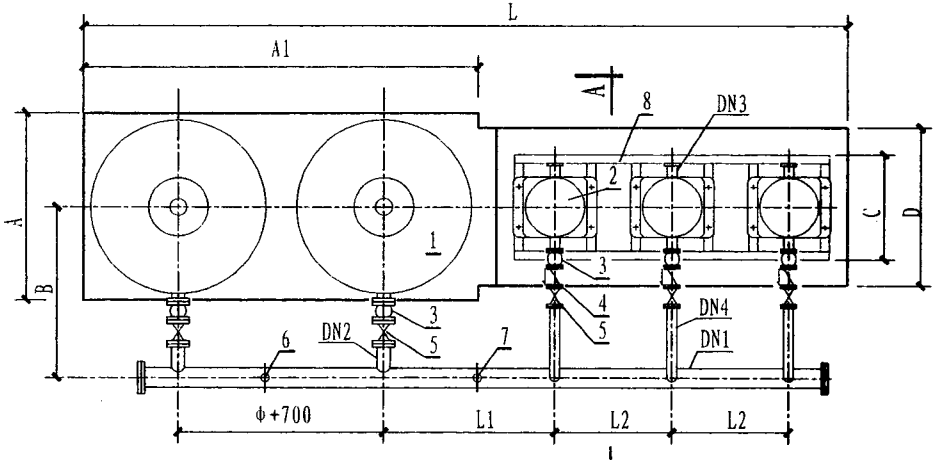

三泵两罐安装图

序号	名 称
1	隔膜式气压罐
2	水 泵
3	橡胶软接头
4	止回阀
5	阀 门
6	电接点压力表
7	安全阀
8	槽钢底座
9	地脚螺栓
10	混凝土基础

说明:

1. 图中A-A剖面详见本图册第207页。
2. 设备安装尺寸详见本图册第210页立式隔膜式气压给水设备组装尺寸表。
3. 水泵槽钢底座安装尺寸详见本图册第211页隔膜式气压给水设备水泵底座组装图。
4. 基础混凝土强度等级为C25,内设双向φ8@150钢筋网片,钢筋网片间距200。

立式隔膜式气压给水设备安装图(三)	图集号	12S2
	页次	209

立式隔膜式气压给水设备组装尺寸表

机组形式	一罐二泵								一罐三泵	二罐二泵	二罐三泵	三罐二泵		三罐三泵
罐体型号	SQL400	SQL600	SQL800	SQL1000	SQL1200	SQL1400	SQL1600	SQL1800	SQL2000	SQL1500	SQL1600	SQL1600	SQL1800	SQL2000
水泵型号	DP25	DP25	DP32	DP50	DP50	DP50	DP50	DP50	DP50	DG65	DG65	DG80	DG80	DG80
φ	400	600	800	1000	1200	1400	1600	1800	2000	1500	1600	1600	1800	2000
H	1420	1720	2165	2450	2790	2941	3039	3242	3478	2990	3039	3039	3242	3478
A	710	910	1110	1210	1370	1535	1685	1845	2005	1615	1685	1685	1845	2005
A1										3815	3985	6285	6845	7405
B	770	770	850	890	990	1105	1205	1370	1470	1155	1205	1205	1370	1470
C	350	350	350	400	400	400	400	400	400	650	650	680	680	680
D	550	550	550	600	600	700	700	700	700	950	950	980	980	980
L1	655	755	855	975	1075	1175	1275	1375	1475	1325	1375	1390	1490	1590
L2	510	510	510	546	546	546	546	546	546	750	750	780	780	780
L	1744	1944	2144	2365	2546	2840	3014	3194	3920	5558	6493	8103	8683	10043
DN1	80	80	80	100	100	100	100	125	125	100	100	100	125	125
DN2	50	50	50	80	80	100	100	125	125	100	100	100	125	125
DN3	25	32	32	50	50	50	50	50	50	65	65	80	80	80
DN4	25	32	32	50	50	50	50	50	50	65	65	80	80	80

说明:1.尺寸 A 及 H 按罐体工作压力1.6MPa而定。

2.对于三泵以上的组合，长向尺寸增加 L2，宽向尺寸不变。

3.随设备的更新换代,安装尺寸如与实际有差异,应以实际尺寸为准。

立式隔膜式气压给水设备组装尺寸表	图集号	12S2
	页次	210

制图	何斌	设计	何斌	校对	雷敏	审核	赵明发

赵明发 审核 雷敏 校对 何斌 设计 何斌 制图

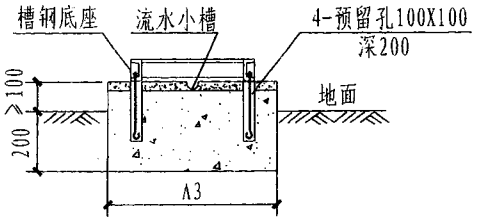

A—A

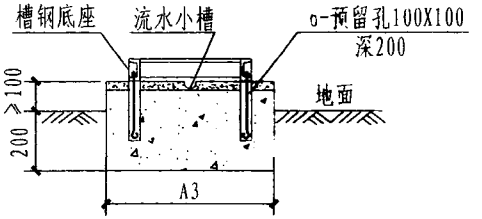

B—B

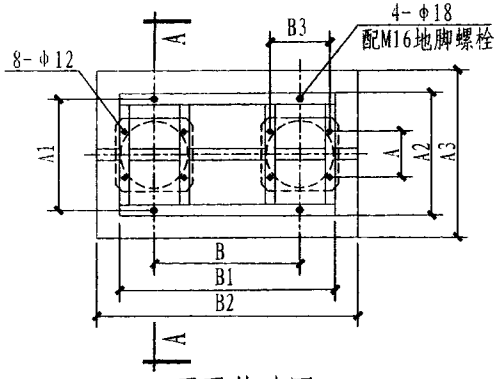

两泵基础图

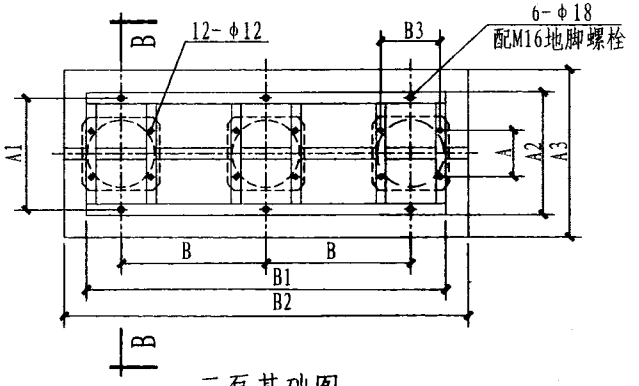

三泵基础图

两泵基尺寸表

水泵	A (mm)	A1 (mm)	A2 (mm)	A3 (mm)	B (mm)	B1 (mm)	B2 (mm)	B3 (mm)
DP25	100	352	400	700	510	640	940	180
DP32	100	352	400	700	510	640	940	180
DP40	130	352	400	700	546	810	1010	215
DP50	130	352	400	700	546	810	1010	215
DP65	370	597	650	950	750	1175	1375	370
DP80	405	627	680	980	780	1240	1440	405
DP100	440	677	730	1030	830	1325	1525	440

三泵基尺寸表

水泵	A (mm)	A1 (mm)	A2 (mm)	A3 (mm)	B (mm)	B1 (mm)	B2 (mm)	B3 (mm)
DP40	130	352	400	700	546	1356	1556	215
DP50	130	352	400	700	546	1356	1556	215
DP65	370	597	650	950	750	1925	2125	370
DP80	405	627	680	980	780	2020	2220	405
DP100	440	677	730	1030	830	2155	2355	440

说明:

1. 本图为隔膜式气压给水设备所配水泵基础图,与本图册第206页立式隔膜气压罐基础图组合使用,组合形式及其尺寸详见本图册第207~210页隔膜式气压给水设备安装图及尺寸表。
2. 基础混凝土强度等级C25,内设双向φ8@150钢筋网片,钢筋网片间距200。
3. 当水泵型号为DP65(含DP65)以上时,底座为12号槽钢,其余小型号泵底座为10号槽钢。
4. 水泵需做减振处理时,采用橡胶隔振垫,其选用方法及水泵安装见本图册水泵减振安装的相关内容。
5. 四泵基础图可参照三泵基础,长向尺寸增加尺寸B,宽向尺寸不变,固定螺栓及地脚螺栓相应增加。

隔膜式气压给水设备 水泵底座组装图	图集号	12S2
	页次	211

变频调速供水装置设计施工说明

1 适用范围

变频调速供水设备适用于城镇、工矿企业、公共建筑群体、居住小区、军事工程等的生活给水系统。

2 工作原理

水泵变频工作曲线:

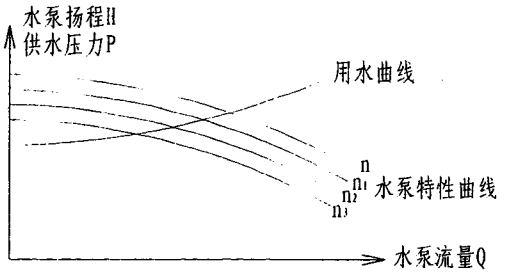

n, n_1, n_2, n_3为水泵不同运转速度

变频调速供水设备运行时，通过供水管道上的压力表将压力信号转换成电信号，送至PID调节器进行比较、处理，自动调节水泵频率，输出信号至变频器，从而改变水泵转速。通过不断调整水泵转速，改变水泵运转曲线以与实际用水曲线相吻合，达到供水与用水的平衡，管网压力稳定，高效节能。

额定转速时，水泵工作点宜在高效区段右侧的末端，水泵的调速范围在0.7-1.0之间。当管网流量变化较大，或要求管网压力波动小时可采用多台调速泵，一般为一台调速泵，其余为恒速泵的方式。宜配置用于小流量工况的水泵，其流量为1/3-1/2单台主泵的流量，并宜配置气压水罐，当用水量小时，可停运水泵，由气压罐维持系统供水，有助于保持水泵切换时管网的压力稳定以及有助于消除水锤。

以下为几种常用的设备组合形式:

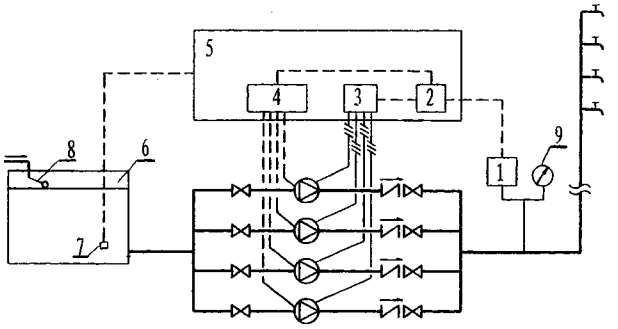

1-压力传感器　2-数字式PID调节器　3-变频器　4-工频泵控制器
5-电控柜　6-水池　7-水位传感器　8-液位自动控制阀　9-压力表

图1　恒压变量供水设备

说明：本方式适用于主泵功率较小或功率较大但用水量起伏不大的系统。系统在水泵出水管处设置压力传感器，控制水泵按设计压力工作，其中一台水泵为变频泵，其余为工频泵，水泵可轮流变频工作。运行时变频泵首先工作，当变频泵不能满足用水要求时，自动启动工频泵；反之亦然。小流量时主泵自动休眠，流量增加后自动唤醒。如水池水位过低，则发出指令停泵。

赵明发 审核 雷敏 校对 何斌 设计 何斌 制图

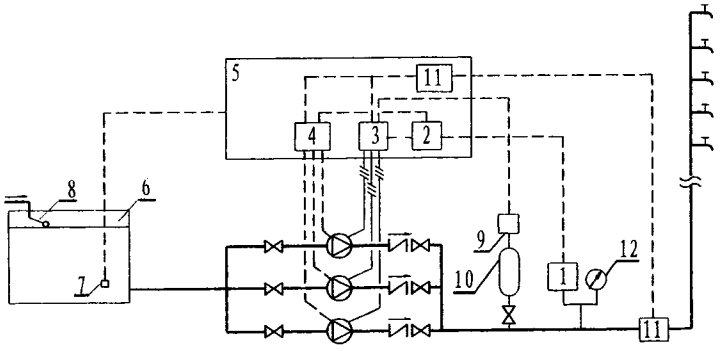

1-压力传感器　5-电控柜　9-压力开关
2-数字式PID调节器　6-水池　10-小气压罐
3-变频器　7-水位传感器　11-流量传感器
4-工频泵控制器　8-液位自动控制阀　12-压力表

图2　恒压变量供水设备(带气压罐)

说明：本方式适用于主泵功率较小或功率较大但用水量起伏不大的系统。系统在水泵出水管处设置压力传感器，控制水泵按设计压力工作，其中一台水泵为变频泵，其余为工频泵，水泵可轮流变频工作。运行时变频泵首先工作，当变频泵不能满足用水要求时，自动启动工频泵；反之亦然。小流量时主泵休眠，，可由加配的气压罐供水，延长主泵休眠时间，流量增加后气压罐无法满足用水要求时，自动唤醒主泵。如水池水位过低，则发出指令停泵。

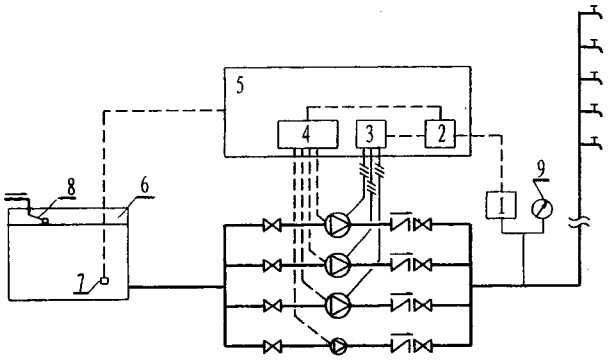

1-压力传感器　5-电控柜　9-压力表
2-数字式PID调节器　6-水池
3-变频器　7-水位传感器
4-工频泵控制器　8-液位自动控制阀

图3　恒压变量供水设备(带稳压泵)

说明：本方式适用于主泵功率较大的生活给水系统。系统在水泵出水管处设置压力传感器，控制水泵按设计压力工作，其中一台水泵为变频泵，其余为工频泵，水泵可轮流变频工作。运行时变频泵首先工作，当变频泵不能满足用水要求时，自动启动工频泵；反之亦然。小流量主泵休眠后，由加配的一台稳压小泵供水，流量增大后稳压泵无法满足用水要求时，自动唤醒主泵，如水池水位过低，则发出指令停泵。

赵明发 审核 雷敏 校对 何斌 设计 何斌 制图

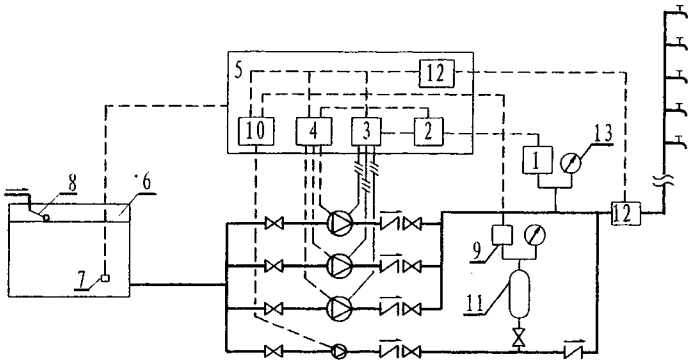

1-压力传感器　5-电控柜　9-压力开关　13-压力表
2-数字式PID调节器　6-水池　10-水泵控制器
3-变频器　7-水位传感器　11-小气压罐
4-工频泵控制器　8-液位自动控制阀　12-流量传感器

图4　恒压变量供水设备(带气压罐与稳压泵)

说明：本方式适用于主泵功率较大的生活给水系统。系统在水泵出水管处设置压力传感器，控制水泵按设计压力工作，其中一台水泵为变频泵，其余为工频泵，水泵可轮流变频工作。运行时变频泵首先工作，当变频泵不能满足用水要求时，自动启动工频泵；反之亦然。小流量主泵休眠后，由加配的一台稳压小泵与气压罐配合供水，流量增大后稳压小泵与气压罐无法满足用水要求时，自动唤醒主泵。如水池水位过低，则发出指令停泵。

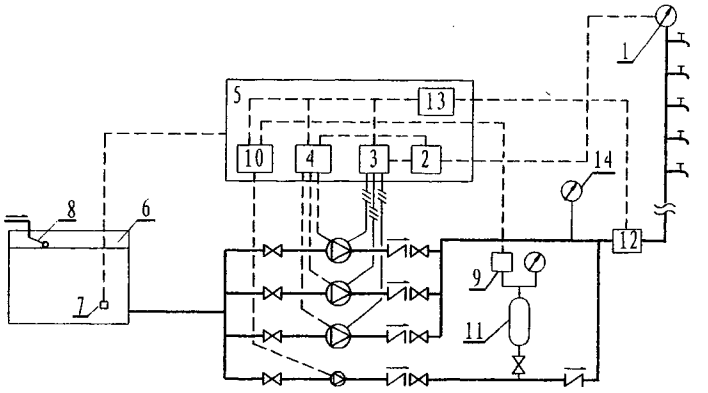

1-压力传感器　5-电控柜　9-压力开关　13-流量控制器
2-数字式PID调节器　6-水池　10-水泵控制器　14-压力表
3-变频器　7-水位传感器　11-小气压罐
4-工频泵控制器　8-液位自动控制阀　12-流量传感器

图5　变压变量供水设备

说明：本方式适用于供水流量较大或对供水压力要求较高的生活给水系统。系统在管网末端处设置遥传压力传感器，在水泵出水管处设置流量传感器，根据不同流量下所需不同的供水压力控制水泵的运行。供水泵中一台为变频泵，其余为工频泵，水泵可轮流变频工作。运行时变频泵首先工作，当变频泵不能满足用水要求时，自动启动工频泵；反之亦然。变压变量供水系统亦有前四种设备组合运行方式，不再细述。如水池水位过低，则发出指令停泵。

赵明发 审核 雷敏 校对 何斌 设计 何斌 制图

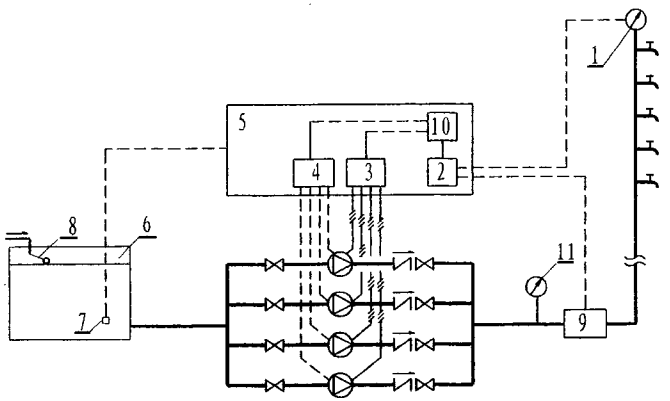

1-压力传感器　5-电控柜　9-流量传感器
2-数字式PID调节器　6-水池　10-固定顺序(或循环顺序)控制器
3-变频器　7-水位传感器　11-压力表
4-工频泵控制器　8-液位自动控制阀

图6　变压变量固定(或循环)顺序控制全部软启动供水设备

说明：本方式适用于供水区域较大的生活给水系统。系统在末端处设置遥传压力传感器，在水泵出水管处设置流量传感器，根据不同流量下所需不同的供水压力控制水泵的运行。供水泵中一台为变频泵，其余为工频泵，主泵不多于四台，均可软启动、变频工作。运行时变频泵首先工作，当变频泵不能满足用水要求时，自动启动工频泵；反之亦然。水泵启动可按固定顺序即按正顺序启动、按逆顺序停泵，也可按循环顺序即按先开先停、后开后停的顺序循环运行。变压变量供水系统亦有前四种设备组合运行方式，不再细述。如水池水位过低，则发出指令停泵。

3 设备选型

3.1 确定设计流量Q(m^3/h)，系统设计流量按《建筑给水排水设计规范》(GB50015-2009年版)确定。泵组的最大供水量不应小于系统设计流量。

3.2 确定所需压力P:

$$P = \frac{h_1+h_2+h_3}{102}\ (MPa)$$

式中：h_1 —— 水源最低水位至管网最不利配水点的高差(m)；

h_2 —— 由水源最低水位至管网最不利配水点的管路沿程、局部阻力损失之和(m)；

h_3 —— 最不利配水点的流出水头(m)；

102 —— 换算系数，即1MPa≈102mH_2O。

3.3 选择水泵：

3.3.1 二泵(一用一备)组合：由 P 和 Q 选择主泵，要求水泵额定流量$Q_b \geqslant Q$；水泵额定流量下扬程$H_b \geqslant P$。

3.3.2 三泵(两用一备)组合：由 P 和 1.2Q 选择主泵，要求$Q_{b1}+Q_{b2} \geqslant 1.2Q$；$H_b \geqslant P$。

3.3.3 四泵(三用一备)组合：由 P 和 1.2Q 选择主泵，要求$Q_{b1}+Q_{b2}+Q_{b3} \geqslant 1.2Q$；$H_b \geqslant P$。

3.3.4 加配的小流量稳压泵和气压罐：要求稳压泵额定流量$Q_{b小}$约

取单台主泵额定流量的1/2-1/3，稳压泵的扬程应满足气压罐的工作要求，气压罐的容积按稳压泵的流量计算，计算方法参见本图册的气压给水系统设计说明。

3.3.5 根据水泵高效区的流量范围与设计流量的比例关系，确定主泵的数量，一般宜设2-4台，并配备一台供水能力不小于最大主泵的备用泵，要求在设计流量变化范围内，各台主泵均宜在高效区工作。需根据供水规模、供水要求等情况确定是否加配小流量水泵或气压罐。

3.3.6 变频调速给水现以恒压变流量供水方式居多，恒压供水时宜采用同型号的主泵，变压供水可采用不同型号的主泵，以大、中、小型水泵搭配工作。

4 设备的技术要求

4.1 要求成套供应的变频供水设备应符合《微机控制变频供水设备》(JG/T3009)的规定。

4.2 应有自动调节水泵转数、软启动的功能。定压供水时，设定压力与实际压力之间差值不得超过0.01MPa。

4.3 应有水位控制功能。水位下降至下限水位时，自动停机；恢复至启泵水位时，自动启动。

4.4 电控柜（箱）面板上应有设定压力、实际压力、供电频率、故障等显示窗口。应有对各类故障进行自检、报警、自动保护的功能。对可恢复故障应可自动或手动消警。停电后恢复供电时能自动启动。

4.5 夜间小流量时，自动切换至小泵或气压罐运行。

5 设备的布置安装

5.1 要求环境温度宜为5～40℃，空气相对湿度≤90%(温度为20℃±5℃时)，且无结露。海拔高度不超过1000m。应有排水设施。

5.2 设备房应无导电或爆炸性尘埃，无腐蚀性金属、无破坏绝缘的气体或蒸汽。

5.3 要求电源可靠，应为双电源或双回路电源。

5.4 水泵布置应满足《建筑给水排水设计规范》(GB50015-2009年版)3.8节的相关要求。如采用多套组合设备，设备间的距离应满足安装与检修的要求。此外要求电控柜后净距>800mm，柜顶上方净距>1000mm，柜底高出地面300mm。

5.5 设备用房地坪的强度应考虑设备的运行荷载。

5.6 设备用房应预留安装洞口，洞口尺寸应考虑最大设备的进出。

5.7 设备与管道安装完毕后应依照有关要求进行水冲洗和水压试验，经调试、试运行正常后方可投入正式运行。

6 本技术资料由上海熊猫机械（集团）有限公司提供。

制图 何斌 设计 何斌 校对 雷敏 审核 赵明发

变频调速供水设备选用表（一）

序号	设备型号	最大供水量	工作压力	配套水泵				气压罐		稳压泵			控制柜型号	设备重量（不含控制柜）
				型号	扬程	功率	台数	规格	压力等级	型号	功率	台数		
		m^3/h	MPa		m	kW			MPa		kW			kg
1	HLS-6/	6	0.25	CK5-7	30	1.1	一用一备						HLC-1.1/2	244
2			0.35	CK5-8	40	1.1							HLC-1.1/2	256
3			0.45	CK5-9	50	1.5							HLC-1.5/2	264
4			0.55	CK5-12	60	2.2							HLC-2.2/2	284
5			0.75	CK5-16	80	2.2							HLC-2.2/2	324
6	HLS-9/	9	0.25	CK10-3	30	1.1	一用一备						HLC-1.1/2	244
7			0.35	CK10-4	40	1.5							HLC-1.5/2	256
8			0.45	CK10-5	50	2.2							HLC-2.2/2	264
9			0.55	CK10-7	60	3.0							HLC-3.0/2	284
10			0.75	CK10-9	80	3.0							HLC-3.0/2	324
11	HLS-12/	12	0.3	50AABH12-30	40	2.2	一用一备	Φ600x1800	0.6	CK3-8	0.75	1	HLC-2.2/2+1p-0.75	608
12			0.6	50AABH12-60	70	4.0				CK3-12	1.1	1	HLC-4.0/2+1p-1.1	646
13			0.8	50AABH12-90	90	5.5			1.0	CK3-17	1.5	1	HLC-5.5/2+1p-1.5	758
14			1.0	50AABH12-105	110	5.5				CK3-19	1.5	1	HLC-5.5/2+1p-1.5	774
15			1.2	50AABH12-120	130	7.5			1.6	CK3-23	2.2	1	HLC-7.5/2+1p-2.2	896
16	HLS-18/	18	0.3	50AABH18-30	40	3.0	一用一备	Φ600x1800	0.6	CK3-11	1.1	1	HLC-3.0/2+1p-1.1	634
17			0.6	50AABH18-60	70	5.5				CK3-17	1.5	1	HLC-5.5/2+1p-1.5	728
18			0.8	50AABH18-90	90	7.5			1.0	CK3-21	2.2	1	HLC-7.5/2+1p-2.2	854
19			1.0	50AABH18-105	110	7.5				CK3-27	2.2	1	HLC-7.5/2+1p-2.2	872
20			1.2	50AABH18-120	130	15			1.6	CK3-31	3.0	1	HLC-15/2+1p-3.0	928
21	HLS-24/	24	0.3	50AABH12-30	40	2.2	二用一备	Φ600x1800	0.6	CK10-4	1.1	1	HLC-2.2/3+1p-1.1	809
22			0.6	50AABH12-60	70	4.0				CK10-6	2.2	1	HLC-4.0/3+1p-2.2	889
23			0.8	50AABH12-90	90	5.5			1.0	CK10-9	3.0	1	HLC-5.5/3+1p-3.0	1074
24			1.0	50AABH12-105	110	5.5				CK10-10	4.0	1	HLC-5.5/3+1p-4.0	1106
25			1.2	50AABH12-120	130	7.5			1.6	CK10-12	4.0	1	HLC-7.5/3+1p-4.0	1351

赵明发 审核 雷敏 校对 何斌 设计 何斌 制图

变频调速供水设备选用表（二）

序号	设备型号	最大供水量	工作压力	配套水泵				气压罐		稳压泵			控制柜型号	设备重量（不含控制柜）
				型号	扬程	功率	台数	规格	压力等级	型号	功率	台数		
		m^3/h	MPa		m	kW			MPa		kW			kg
26	HLS-30/	30	0.3	65AABH30-30	40	5.5	一用一备	Φ800x2300	0.6	CK10-4	1.1	1	HLC-5.5/2+1p-1.1	906
27			0.6	65AABH30-60	70	7.5				CK10-6	2.2	1	HLC-7.5/2+1p-2.2	990
28			0.8	65AABH30-90	90	15			1.0	CK10-9	3.0	1	HLC-15/2+1p-3.0	1154
29			1.0	65AABH30-105	110	15				CK10-10	4.0	1	HLC-15/2+1p-4.0	1196
30			1.2	65AABH30-120	130	15			1.6	CK10-12	4.0	1	HLC-15/2+1p-4.0	1222
31	HLS-50/	50	0.3	80AABH50-30	40	5.5	一用一备	Φ800x2300	0.6	CK10-4	1.1	1	HLC-5.5/2+1p-1.1	1076
32			0.6	80AABH50-60	70	11				CK10-6	2.2	1	HLC-11/2+1p-2.2	1202
33			0.8	80AABH50-90	90	18.5			1.0	CK10-9	3.0	1	HLC-18.5/2+1p-3.0	1242
34			1.0	80AABH50-105	110	22				CK10-10	4.0	1	HLC-22/2+1p-4.0	1390
35			1.2	80AABH50-120	130	22			1.6	CK10-12	4.0	1	HLC-22/2+1p-4.0	1480
36	HLS-60	60	0.3	65AABH30-30	40	5.5	二用一备	Φ800x2300	0.6	CK10-4	1.1	1	HLC-5.5/2+1p-1.1	1088
37			0.6	65AABH30-60	70	7.5				CK10-6	2.2	1	HLC-7.5/2+1p-2.2	1204
38			0.8	65AABH30-90	90	15			1.0	CK10-9	3.0	1	HLC-15/2+1p-3.0	1440
39			1.0	65AABH30-105	110	15				CK10-10	4.0	1	HLC-15/2+1p-4.0	1499
40			1.2	65AABH30-120	130	15			1.6	CK10-12	4.0	1	HLC-15/2+1p-4.0	1525
41	HLS-100/	100	0.4	80AABH50-45	50	7.5	二用一备	Φ800x2300	0.6	CK10-5	2.2	1	HLC-7.5/2+1p-2.2	1409
42			0.6	80AABH50-60	70	11				CK10-7	3.0	1	HLC-11/2+1p-3.0	1522
43			0.8	80AABH50-90	90	18.5			1.0	CK10-10	4.0	1	HLC-18.5/2+1p-4.0	1572
44			1.0	80AABH50-105	110	22				CK10-12	4.0	1	HLC-22/2+1p-4.0	1782
45			1.2	80AABH50-120	130	22			1.6	CK10-14	5.5	1	HLC-22/2+1p-5.5	1886
46	HLS-144/	144	0.4	100AABH72-45	50	11	二用一备	Φ800x2300	0.6	CK10-5	2.2	1	HLC-11/3+1p-2.2	1556
47			0.6	100AABH72-60	70	15				CK10-7	3.0	1	HLC-15/3+1p-3.0	1705
48			0.8	100AABH72-90	90	22			1.0	CK10-10	4.0	1	HLC-22/3+1p-4.0	1941
49			1.0	100AABH72-105	110	30				CK10-12	4.0	1	HLC-30/3+1p-4.0	2065
50			1.2	100AABH72-120	130	30			1.6	CK10-14	5.5	1	HLC-30/3+1p-5	2375

赵明发 审核 雷敏 校对 何斌 设计 何斌 制图

赵明发
审核
雷敏
校对
何斌
设计
何斌
制图

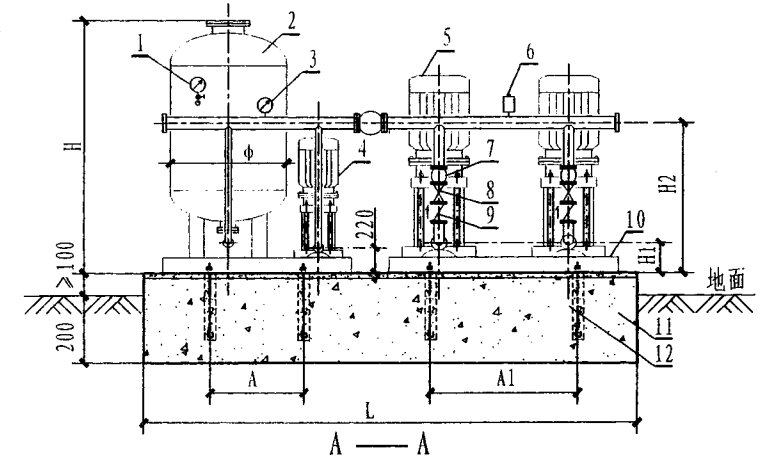

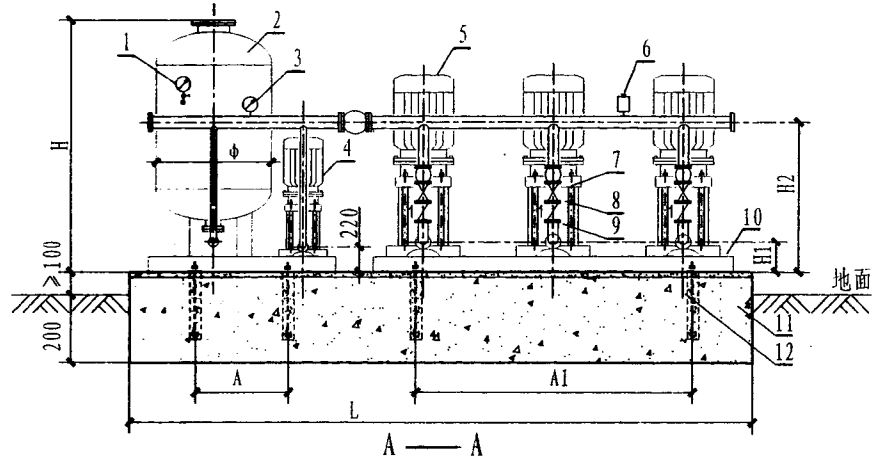

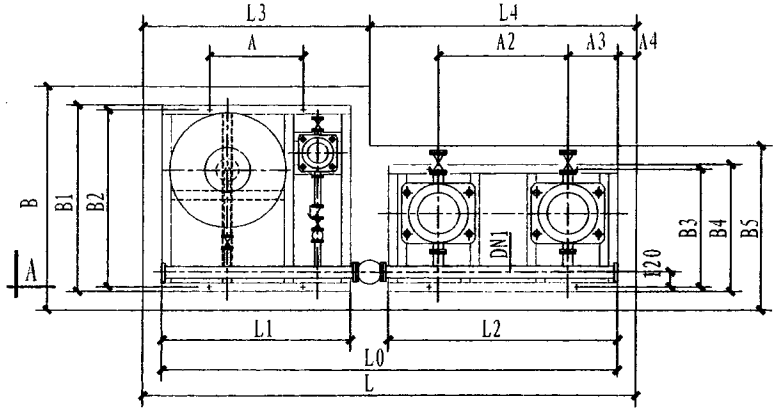

主泵一用一备型

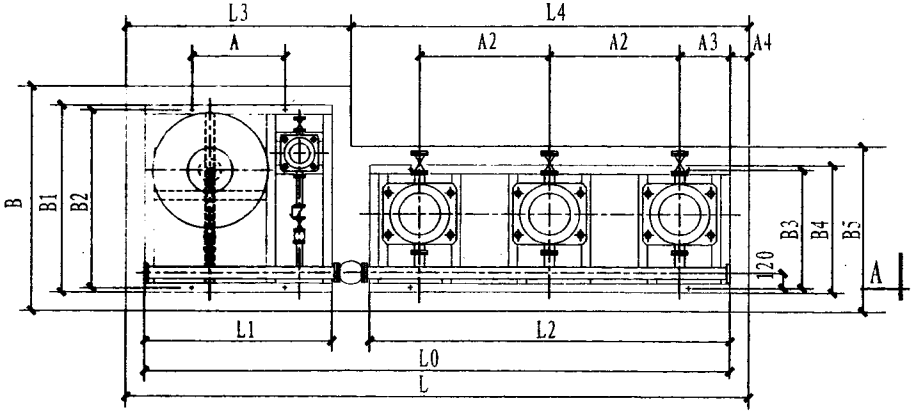

主泵二用一备型

序号	名称	序号	名称	序号	名称	序号	名称
1	压力表	4	稳压水泵	7	橡胶软接头	10	槽钢底座
2	隔膜式气压罐	5	供水主泵	8	阀门	11	混凝土基础
3	远传压力表	6	安全阀	9	止回阀	12	地脚螺栓

说明：1. 安装尺寸见本图册第221页“变频调速供水设备安装尺寸表”。

2. 槽钢底座由厂家成套供给。

3. 基础混凝土强度等级C25，内设双向φ8@150钢筋网片，钢筋网片间距200。

变频调速供水设备安装图（一）	图集号	12S2
	页次	219

赵明发 审核 雷敏 校对 何斌 设计 何斌 制图

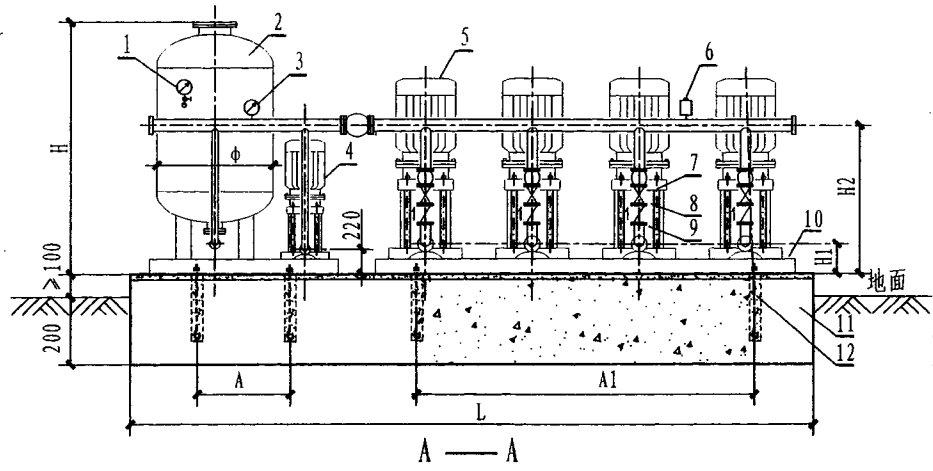

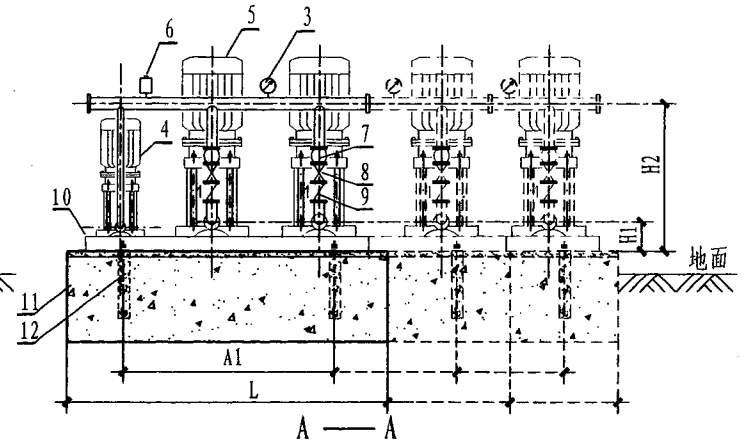

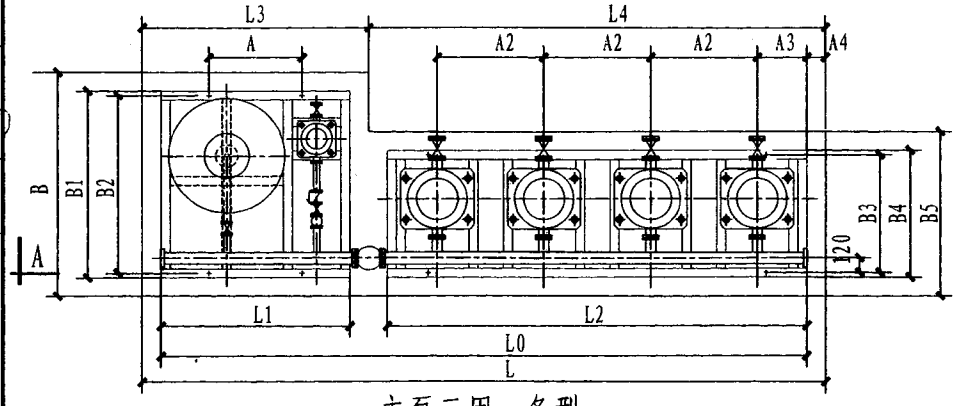

主泵三用一备型

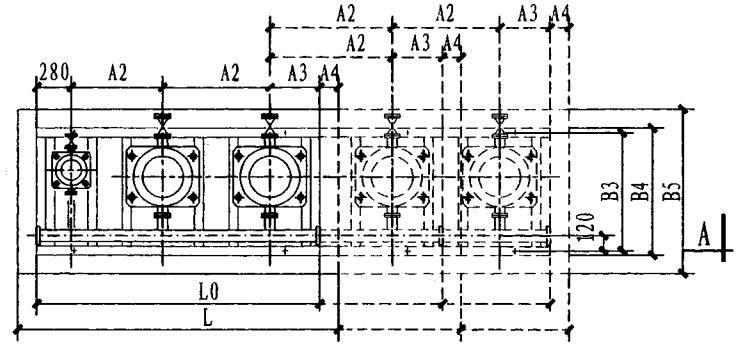

有稳压泵无气压罐型

序号	名 称	序号	名 称	序号	名 称	序号	名 称
1	压力表	4	稳压水泵	7	橡胶软接头	10	槽钢底座
2	隔膜式气压罐	5	供水主泵	8	阀门	11	混凝土基础
3	远传压力表	6	安全阀	9	止回阀	12	地脚螺栓

说明：1. 安装尺寸见本图册第221页“变频调速供水设备安装尺寸表”。

2. 槽钢底座由厂家成套供给。

3. 基础混凝土强度等级C25，内设双向φ8@150钢筋网片，钢筋网片间距200 。

4. “有稳压泵无气压罐型”安装图虚线部分为每增加一台泵时所需增加尺寸。

变频调速供水设备安装图（二）	图集号	12S2
	页次	220

变频调速供水设备(有气压罐)安装尺寸表

序号	设备型号	L (mm)	L0 (mm)	L1 (mm)	L2 (mm)	L3 (mm)	L4 (mm)	φ (mm)	H (mm)	H1 (mm)	H2 (mm)	A (mm)	A1 (mm)	A2 (mm)	A3 (mm)	A4 (mm)	B (mm)	B1 (mm)	B2 (mm)	B3 (mm)	B4 (mm)	B5 (mm)	DN1 (mm)
1~10	HLS-6/ HLS-9/	1300	900							195	655		500	500	200	200				450	500	800	80
11~20	HLS-12/ HLS-18/	2660	2260	600	1520	850	1770	600	1840	210	670	200	1120	500	260	200	1050	650	600	450	500	800	80
21~25	HLS-24/	3160	2760	600	2020	850	2270	600	1840	210	670	200	1620	500	260	200	1050	650	600	450	500	800	80
26~30	HLS-30/	3150	2750	800	1800	1050	2050	800	2360	235	750	400	1400	600	300	200	1250	850	800	550	600	900	100
31~35	HLS-50/	3160	2760	800	1800	1050	2050	800	2360	265	852	400	1400	600	300	200	1250	850	800	550	600	900	125
36~40	HLS-60/	3760	3360	800	2400	1050	2650	800	2360	235	765	400	2000	600	300	200	1250	850	800	550	600	900	125
41~45	HLS-100/	3780	3380	800	2400	1050	2650	800	2380	265	865	400	2000	600	300	200	1250	850	800	550	600	900	150
46~50	HLS-144/	4000	3600	800	2600	1050	2650	800	2380	275	948	400	2200	700	300	200	1250	850	800	550	600	900	200

变频调速(有稳压泵无气压罐)供水设备安装尺寸表

序号	设备型号	L (mm)	L0 (mm)	H (mm)	H1 (mm)	A (mm)	A2 (mm)	A3 (mm)	A4 (mm)	B3 (mm)	B4 (mm)	B5 (mm)	DN1 (mm)
11~20	HLS-12/ HLS-18/	2060	1760	960	220	1160	700	250	150	700	750	1050	65
21~25	HLS-24/	2760	2460	960	220	1860	700	250	150	700	750	1050	80
26~30	HLS-30/	2120	1820	980	250	1220	700	280	150	850	900	1200	80
31~35	HLS-50/	2220	1920	1100	280	1320	800	280	150	850	900	1200	100

说明:随着设备的更新,本表的安装尺寸如与实际设备有差异,应以实际设备的尺寸为准。

制图 何斌 设计 何斌 校对 雷敏 审核 赵明发

赵明发 审核 雷敏 校对 何斌 设计 何斌 制图

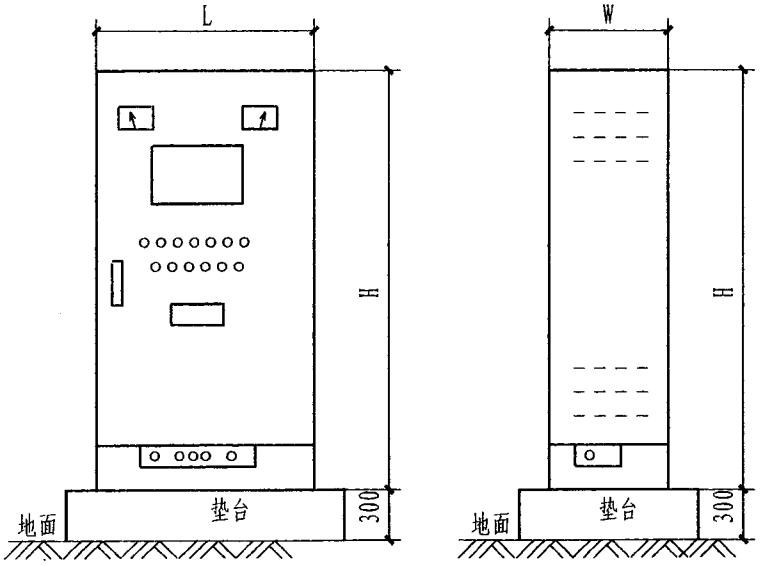

电控柜安装尺寸立面示意图

变频调速控制柜尺寸表

名称	高	宽	厚
型号规格 \ 代号	H (mm)	L (mm)	W (mm)
HLC-0.75~11/1~4	1600	600	400
HLC-15~22/1~3	1700	700	400
HLC-15~22/4	1700	700	400
HLC-15~22/5~6	2000	800	600
HLC-30~45/1~2	1800	800	600
HLC-30~45/3	2000	800	600
HLC-30~45/4~6	2000	800	600

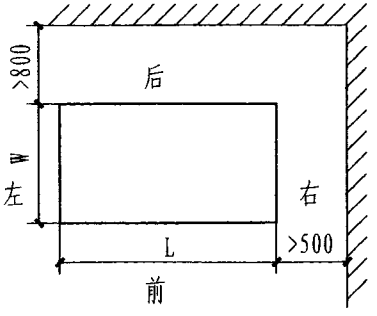

电控柜安装尺寸平面示意图

电控柜的安装及尺寸表	图集号	12S2
	页次	222

赵明发 审核 雷敏 何斌 校对 何斌 设计 何斌 制图

管网叠压给水设备设计施工说明

1 适用范围

管网叠压供水指直接从供水管网吸水，利用管网原有压力叠压供水，并通过水质、水压等保护装置保证供水管网水压不小于设定压力、水质不被污染的供水方式。

管网叠压供水适用于以城市自来水管网或条件相似自备水源为供水水源的新建、改建、扩建的居住小区、民用建筑及一般工业建筑的生活供水工程。

因可充分利用外管网的供水压力、可减少二次污染，在条件许可时应优先考虑管网叠压供水方式。

在市政供水范围内，选用叠压供水系统须经当地供水行政部门及供水部门的认可，并由其确定系统允许的最大设计水量、市政供水管网允许最低压力。

以下情况不得采用叠压供水:

1.1 经常性停水区域、市政管网供水总量不能满足用水需求的区域、市政供水管网管径偏小的区域、市政供水压力过低或压力波动幅度过大的区域、采用叠压供水会对周边用户(现有或规划)用水造成严重影响的区域以及当地供水行政部门认为不得使用的区域。

1.2 用水时间过于集中，瞬间用水量过大且无有效调储措施，采用直供的用户（如：学校、影剧院、体育场馆等）。

1.3 要求供水保证率高、不允许停水的用户。

1.4 制造、加工、贮存有毒有害物质、药品等危险化学品的工厂、研究单位（含医院）、仓库等用户严禁采用。

2 供水形式

2.1 向系统用水点直接供水（应选用变频供水设备），见图1。

2.2 向系统的高位水箱供水（宜选用恒速供水设备），见图2。

2.3 既向系统用水点供水，也向高位水箱供水（组合供水，应选用变频供水设备），见图3。

2.4 与稳流罐并联设置一座水箱，以解决短时供水不足的箱式供水设备，见图4。

2.5 不设稳流罐和气压罐，选用管中泵作为供水设备。

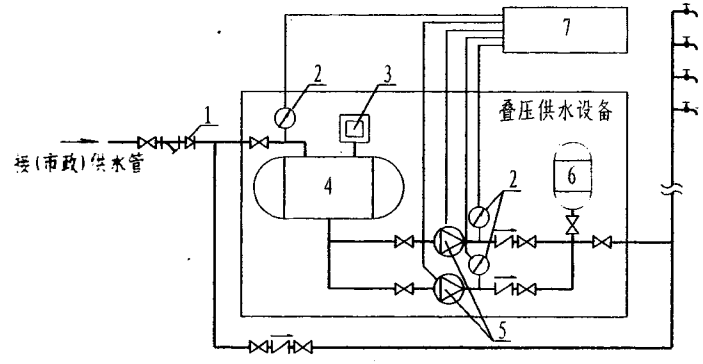

1-倒流防止器(可选)　2-压力传感器　3-防负（降）压装置　4-稳流罐（可选）
5-水泵机组　6-气压水罐（可选）　7-电控柜

图 1

管网叠压给水设备设计施工说明 (一)	图集号	12S2
	页次	223

赵明发 审核 雷敏 校对 何斌 设计 何斌 制图

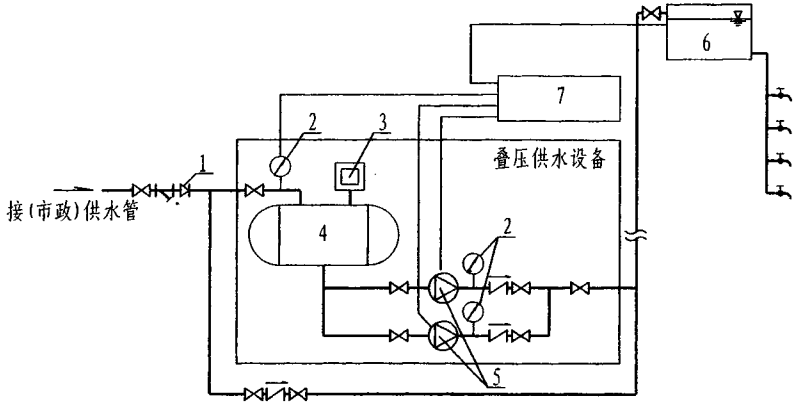

1-倒流防止器(可选)　2-压力传感器　3-防负(降)压装置　4-稳流罐(可选)
5-水泵机组　6-高位水箱　7-电控柜

图 2

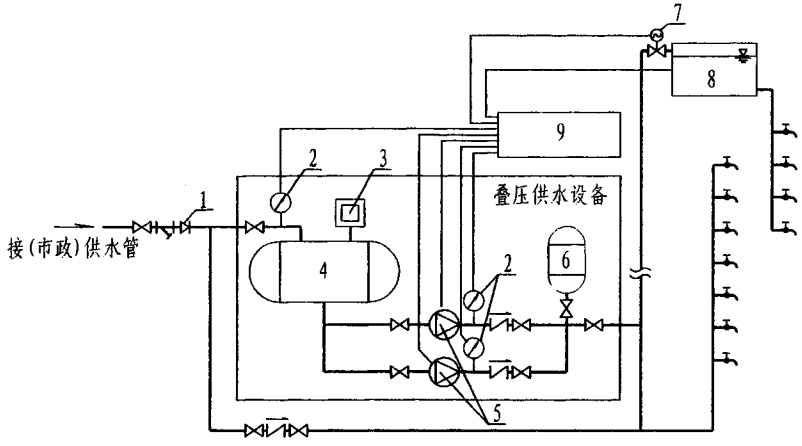

1-倒流防止器(可选)　2-压力传感器　3-防负(降)压装置　4-稳流罐(可选)
5-水泵机组　6-气压水罐(可选)　7-电动阀　8-高位水箱　9-电控柜

图 3

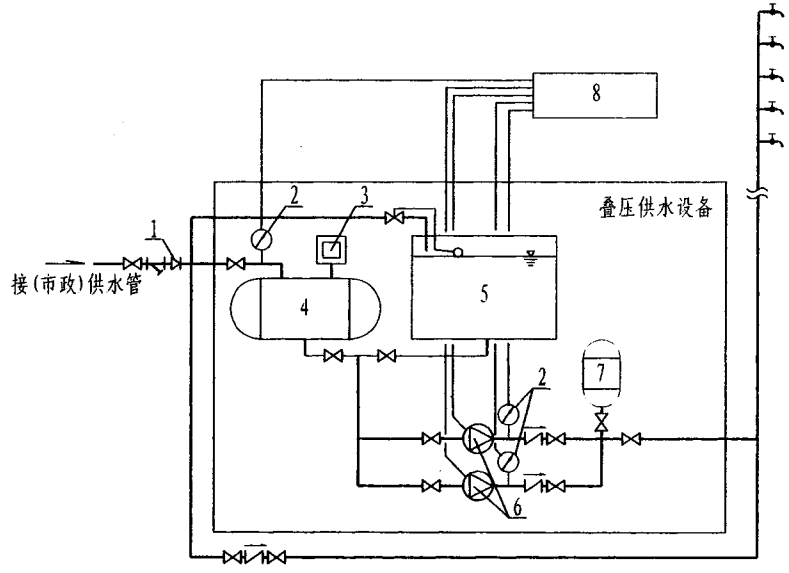

1-倒流防止器(可选)　2-压力传感器　3-防负(降)压装置　4-稳流罐(可选)
5-常压水箱　6-水泵机组　7-气压水罐(可选)　8-电控柜

说明：本供水方式亦可分直供、高水箱供水以及组合供水等形式。

图 4

管网叠压给水设备设计施工说明(二)	图集号	12S2
	页次	224

赵明发 审核 雷敏 校对 何斌 设计 何斌 制图

3 基本工作原理

当（市政）供水管道压力充足时，可由其直接满足供水或由水泵叠压供水；当（市政）供水管道压力低于允许最低压力时，自动关闭进水阀或自动停泵；箱式供水设备可自动转为由水箱吸水供水；当(市政)供水管道压力逐渐恢复至允许最低压力之上时，系统亦逐渐恢复由水泵叠压供水状态。

通过设备进水口、出水口处的压力传感装置，可以有效地控制水泵的运转;防负（降）压装置可以有效地补偿稳流罐内的压力，防止供水管网压力低于最低允许压力。

4 设备选型

4.1 确定设计流量Q(m^3/h),系统设计流量按《建筑给水排水设计规范》(GB50015-2009年版)确定。泵组的最大供水量不应小于系统设计流量。

4.2 确定所需压力P:

$$P=\frac{h_1+h_2+h_3-P_{0min}}{102}\ (MPa)$$

式中: h_1 —— （市政）供水干管中心与管网最不利配水点或高位水箱最高水位的高差(m);

h_2 —— 由（市政）供水干管中心至管网最不利配水点或高位水箱进水口的管路沿程、局部阻力损失之和(m) ;

h_3 —— 最不利配水点或高位水箱的流出水头(m);

P_{0min} —— （市政）供水管网允许的最低工作压力(MPa);

102—— 换算系数,即1MPa≈102mH_2O。

4.3 确定水泵进水口的限定压力P_{D1}:

$$P_{D1}=\frac{P_{0min}-h_{D11}-h_{D12}}{102}\ (MPa)$$

式中: P_{D1}—— 水泵进水口的限定压力,低于该压力值时水泵停止运转(MPa);

P_{0min} —— （市政）供水管网允许的最低工作压力(m);

h_{D11} —— 由（市政）供水干管中心至水泵进水口的高差(m),水泵进水口高于（市政）供水干管时为正值，反之为负值;

h_{D12} —— 由（市政）供水干管中心至水泵进水口的管路沿程、局部阻力损失之和(m)。

4.4 选择水泵:

4.4.1 系统管网无高位水箱时，水泵应选用变频供水；有高位水箱且以高位水箱供水为主时，水泵宜选用工频供水；有高位水箱而以叠压设备直接供水为主时，水泵应选用变频供水。

变频泵的选用参见本图册的变频调速给水装置设计说明；恒速泵一般采用一用一备，交替使用，选用水泵特性曲线较陡、效率高的水泵。

4.4.2 叠压供水设备的水泵扬程按（市政）供水干管允许最低压力计算确定,应以其最大供水压力校核水泵的效率和超载情况，如设备配有低位水箱，还应对水箱最低水位时水泵能否满足供水要求进行校核。

4.4.3 当（市政）供水管网水压变化较小时，水泵选型应使水泵高效区最大出水量为设计流量；当供水管网水压变化较大时,应使水泵在

额定转速时的工况点位于水泵的高效区内侧。

4.4.4 水泵的规格、台数应综合确定，如用水量不均衡且持续时间较长时，宜配备低用水量时的小型水泵；采用变频水泵机组时，宜并联小型气压水罐。

4.4.5 其他组件：

当设置稳流罐时，稳流罐的容积不应小于1min（有特殊要求时可为3-30min）设计流量；当设置低位水箱时，水箱容积应为1-2h最大小时流量，水箱储水的停留时间不应大于12h，否则应设置持续的消毒设施。当配置气压给水设备时，应符合气压供水的有关规定。

5 设备的技术要求

5.1 设备应具有限压控制功能，当进水管压力降至限定压力时，30s内设备应自动停止运行，或减速运行，或转换由水箱吸水。当进水断流或缺水时，设备应在20s内停止运行。当恢复进水且压力达到限定压力时，设备自动恢复运行。

5.2 当（市政）供水干管的流量小于设备的工作流量时，防负压装置启动，当供水流量大于设备的工作流量时，装置自动关闭。防负压装置不得随意关闭，其工作状态宜有明显的识别标识。

5.3 设备对电动机的控制方式有就地控制、远方控制及自动控制三种方式。设备控制应自动化，可按设定的压力、液位启停，速度自动调节，具有防水泵空转、超温保护、多泵自动切换、循环运行等功能。

5.4 控制设备应显示电压、电流、频率、谐波等参量；显示管网进出口压力设定值、实际值；显示电源、电机、水泵、水源的运行和故障。设备应具有对过压、欠压、短路、过流、缺相等故障进行报警和自动保护的功能，对可恢复的故障应能自动或手动消除，恢复运行。应有消除瞬间流量、压力波动过大的功能。

5.5管网叠压供水设备应有产品质量技术监督部门的质量检测报告、卫生监督部门的卫生许可批件。

5.6 所选用的管网叠压供水设备应符合行业标准《管网叠压供水设备》（CJ/T254）的规定。

6 设备的布置安装

6.1 要求环境温度宜为4～40℃，空气相对湿度≤90%（温度为20℃±5℃时），所在地海拔高度不超过1000m，设备间应有排水设施。

6.2 设备房应无导电或爆炸性尘埃，无腐蚀性金属、无破坏绝缘的气体或蒸汽。

6.3 管网叠压供水设备的进水管应单独接自供水干管，并宜从环网接入。进水管径宜比供水干管小两级及两级以上，或不大于供水干管过水面积的1/3，也可按下表选用。

供水干管管径(mm)	100	150	200	300	350	400
设备进水管径(mm)	≤65	≤80	≤100	≤150	≤200	≤250

6.4 管网叠压供水设备进水管流速不宜大于1.2m/s。

6.5 设备应安装过滤器。当设备设有倒流防止器时，过滤器应设在倒流防止器前；不设倒流防止器时，过滤器应设在水泵吸水管上。

6.6 设备从市政管网接出时，应设倒流防止器。

6.7 如果市政管网可在一定时段内能直接满足供水时，可在设备进出水管之间设置旁通管，并应在旁通管上装设阀门和止回阀。

6.8 计量水表宜与设备进水管同径。

6.9 当条件许可时，应优先采用双电源，双水源系统。当采用变频泵供水时，供电应符合变频泵的相关要求。

6.10 对噪声影响有要求的场所应对设备进行减振设计，机组可采用橡胶隔振器或橡胶隔振垫，与机组连接的管道采用可曲挠橡胶接头，选型及安装可参照本图册水泵的减振设计。

6.11 设备用房应预留安装洞口，洞口尺寸应考虑最大设备的进出。

6.12 设备的基础设计：设备宜采用刚性混凝土基础，应由结构专业人员设计。基础尺寸应根据设备尺寸确定，设备基座应与基础充分锚固，当基础设在底板或楼板上时，设备基础应与板整体浇注，结构设计人员应考虑设备的运行荷载。

6.13 设备的基础达到设计强度后方可进行设备安装。设备与管道安装完毕后应依照有关要求进行水冲洗和水压试验，经调试、试运行正常后方可投入正式运行。

制图 何斌 何斌 设计 何斌 何斌 校对 曹志刚 曹志刚 审核 赵明发 赵明发

赵明发 审核 雷敏 校对 何斌 设计 何斌 制图

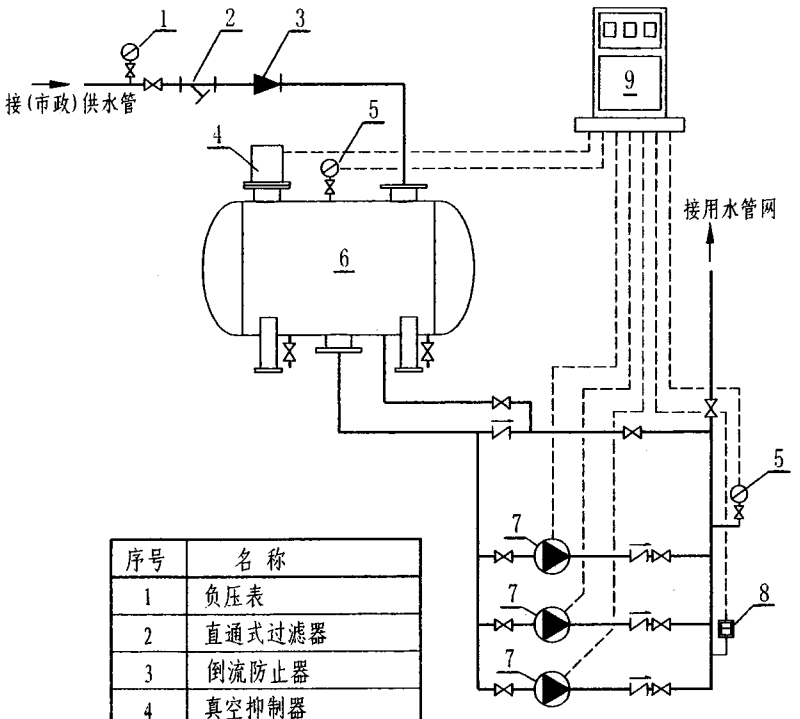

序号	名 称
1	负压表
2	直通式过滤器
3	倒流防止器
4	真空抑制器
5	远传压力表
6	稳流补偿器
7	水泵
8	压力控制器(超压保护)
9	控制柜

说明:

1. 本设备直接连接到市政供水等有压管网上，采用稳流补偿和真空抑制技术全密闭供水，有效利用管网原有压力，对管网不产生负压且能稳定和调节流量的供水。

工作原理：首先根据实际情况设定用水点的工作压力，通过微机将检测的用水管网压力与设定压力进行比较、计算，瞬时完成水泵运转速度的调节，使管网的压力始终保持在设定的数值。设备通过全密封结构与（市政）供水管道直接串联，可以充分利用供水管网的原有压力，当供水管网压力不足致使压力下降时，设备通过真空抑制器和稳流补偿器中的检测装置采集稳流补偿器内的真空度和水位信号，通过微机控制真空抑制器和稳流补偿器中的特殊装置动作，抑制负压的产生，从而保证本设备对（市政）供水管网不产生任何影响。

本系列分为非触摸屏与触摸屏两种智能化控制操作方式，其中触摸屏方式可以实时显示动态画面，实现人机对话，可靠性强。

2. 本技术资料由青岛三利中德美水设备有限公司提供。

WWG系列无负压管网增压稳流给水设备原理图	图集号	12S2
	页次	228

赵明发 审核
雷敏 校对
何斌 设计
何斌 制图

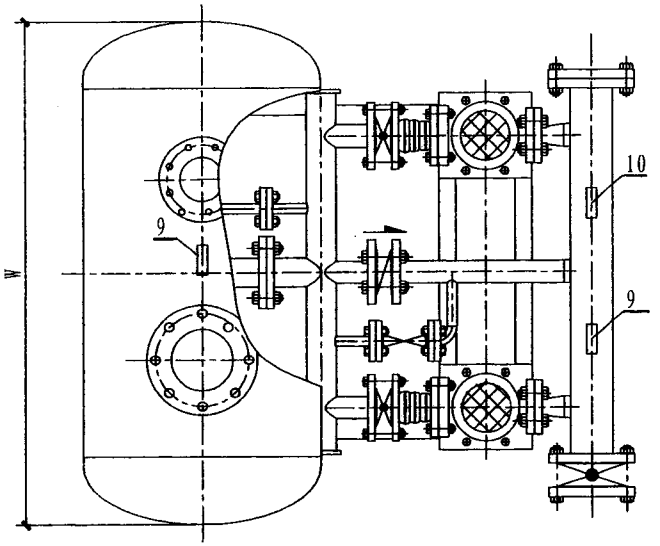

WWG系列供水设备(两台泵)平面图

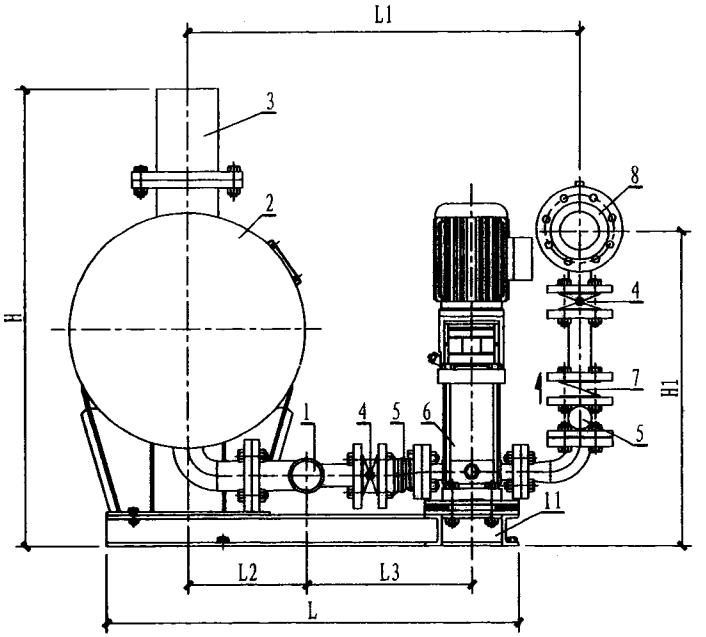

WWG系列供水设备(两台泵)侧面图

序号	名称	材料	序号	名称	材料
1	进水总管	SUS304	7	蝶式止回阀	
2	稳流补偿器	SUS304	8	出水总管	SUS304
3	真空抑制器	SUS304	9	远传压力表	
4	蝶阀		10	压力控制器	
5	柔性接头		11	设备底座	碳钢
6	水泵				

说明:

1. 设备安装尺寸见本图册第231页-第235页 WWG系列供水设备选型及安装尺寸表。
2. 设备应采用刚性混凝土基础，当基础设在底板或楼板上时，应与板整体浇注，基础可向厂商咨询或由结构专业设计人员根据荷载进行设计。

WWG系列供水设备(两台泵)安装图	图集号	12S2
	页次	229

制图	何斌	设计	何斌	校对	雷敏	审核	赵明发

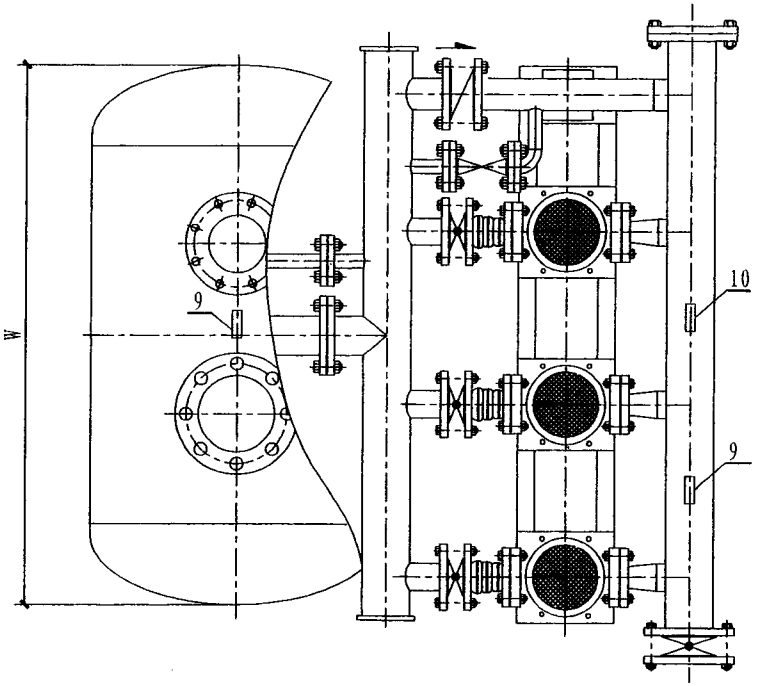

WWG系列供水设备(三台泵)平面图

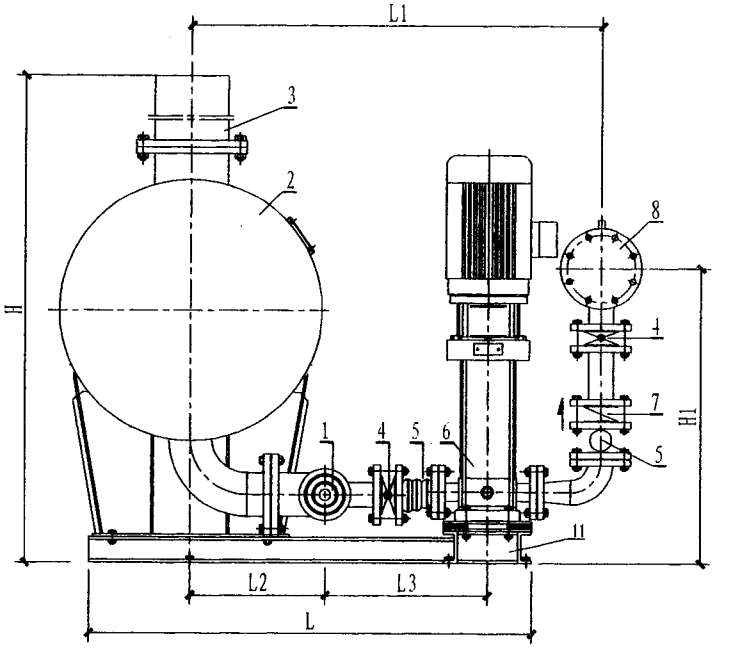

WWG系列供水设备(三台泵)侧面图

序号	名 称	材 料	序号	名 称	材 料
1	进水总管	SUS304	7	蝶式止回阀	
2	稳流补偿器	SUS304	8	出水总管	SUS304
3	真空抑制器	SUS304	9	远传压力表	
4	蝶阀		10	压力控制器	
5	柔性接头		11	设备底座	碳钢
6	水泵				

说明:

1. 设备安装尺寸见本图册第231页—第236页 WWG系列供水设备选型及安装尺寸表。
2. 设备应采用刚性混凝土基础，当基础设在底板或楼板上时，应与板整体浇注，基础可向厂商咨询或由结构专业设计人员根据荷载进行设计。

WWG系列供水设备(三台泵)安装图	图集号	12S2
	页次	230

WWG系列供水设备选型及安装尺寸表(一)

序号	设备型号	稳流补偿器型号	进/出水管径(mm)	推荐水泵			重量(kg)	外形及安装尺寸(mm)						
				型号	功率/台(kW)	台数		W	L	L1	L2	L3	H	H1
1	WWG8.5-10-2	CYQ60×130	DN80/DN80	CR5-2	0.37	2	478	1300	1070	1015	308	420	1230	796
2	WWG8.5-16-2	CYQ60×130	DN80/DN80	CR5-3	0.55	2	480	1300	1070	1015	308	420	1230	796
3	WWG8.5-21-2	CYQ60×130	DN80/DN80	CR5-4	0.55	2	481	1300	1070	1015	308	420	1230	796
4	WWG8.5-28-2	CYQ60×130	DN80/DN80	CR5-5	0.75	2	487	1300	1070	1015	308	420	1230	796
5	WWG10-32-2	CYQ60×130	DN80/DN80	CR5-6	1.1	2	491	1300	1070	1015	308	420	1230	796
6	WWG10-42-2	CYQ60×130	DN80/DN80	CR5-8	1.1	2	494	1300	1070	1015	308	420	1230	796
7	WWG13-30-2	CYQ60×130	DN80/DN80	CR5-7	1.1	2	492	1300	1070	1015	308	420	1230	796
8	WWG13-40-2	CYQ60×130	DN80/DN80	CR5-9	1.5	2	506	1300	1070	1015	308	420	1230	796
9	WWG13-50-2	CYQ60×130	DN80/DN80	CR5-11	2.2	2	512	1300	1070	1015	308	420	1230	796
10	WWG13-60-2	CYQ60×130	DN80/DN80	CR5-13	2.2	2	514	1300	1070	1015	308	420	1230	796
11	WWG13-69-2	CYQ60×130	DN80/DN80	CR5-15	2.2	2	516	1300	1070	1015	308	420	1230	796
12	WWG13-72-2	CYQ60×130	DN80/DN80	CR5-16	2.2	2	518	1300	1070	1015	308	420	1230	796
13	WWG13-85-2	CYQ60×130	DN80/DN80	CR5-18	3.0	2	591	1300	1070	1015	308	420	1230	796

设备型号说明：W W G □ □ -- □ -- □ —— 水泵台数

—— 供水扬程（m）

—— 供水流量（m³/h）

—— 为空时表示无触摸屏系列；H（H）时表示触摸屏系列。

—— 无负压管网增压稳流给水设备

WWG系列供水设备选型及安装尺寸表(二)

序号	设备型号	稳流补偿器型号	进/出水管径(mm)	推荐水泵			重量(kg)	外形及安装尺寸(mm)						
				型号	功率/台(kW)	台数		W	L	L1	L2	L3	H	H1
14	WWG15-18-2	CYQ60×130	DN80/DN80	CR10-2	0.75	2	538	1300	1102	1045	308	436	1250	801
15	WWG15-28-2	CYQ60×130	DN80/DN80	CR10-3	1.1	2	542	1300	1102	1045	308	436	1250	801
16	WWG15-37-2	CYQ60×130	DN80/DN80	CR10-4	1.5	2	548	1300	1102	1045	308	436	1250	801
17	WWG15-47-2	CYQ60×130	DN80/DN80	CR10-5	2.2	2	562	1300	1102	1045	308	436	1250	801
18	WWG15-56-2	CYQ60×130	DN80/DN80	CR10-6	2.2	2	568	1300	1102	1045	308	436	1250	801
19	WWG15-68-2	CYQ60×130	DN80/DN80	CR10-7	3.0	2	570	1300	1102	1045	308	436	1250	801
20	WWG18-69-2	CYQ60×130	DN80/DN80	CR10-8	3.0	2	580	1300	1102	1045	308	436	1250	801
21	WWG18-78-2	CYQ60×130	DN80/DN80	CR10-9	3.0	2	582	1300	1102	1045	308	436	1250	801
22	WWG18-88-2	CYQ60×130	DN80/DN80	CR10-10	4.0	2	584	1300	1102	1045	308	436	1250	801
23	WWG18-105-2	CYQ60×130	DN80/DN80	CR10-12	4.0	2	606	1300	1102	1045	308	436	1250	801
24	WWG18-122-2	CYQ60×130	DN80/DN80	CR10-14	5.5	2	670	1300	1102	1045	308	436	1250	801
25	WWG24-26-2	CYQ60×130	DN100/DN100	CR15-2	2.2	2	610	1300	1210	1194	366	485	1290	875
26	WWG24-38-2	CYQ60×130	DN100/DN100	CR15-3	3.0	2	620	1300	1210	1194	366	485	1290	875
27	WWG28-49-2	CYQ60×130	DN100/DN100	CR15-4	4.0	2	642	1300	1210	1194	366	485	1290	875
28	WWG28-61-2	CYQ60×130	DN100/DN100	CR15-5	4.0	2	646	1300	1210	1194	366	485	1290	875
29	WWG32-69-2	CYQ80×150	DN100/DN100	CR15-6	5.5	2	880	1470	1335	1235	406	485	1576	891
30	WWG32-80-2	CYQ80×150	DN100/DN100	CR15-7	5.5	2	884	1470	1335	1235	406	485	1576	891
31	WWG36-86-2	CYQ80×150	DN100/DN100	CR15-8	7.5	2	890	1470	1335	1235	406	485	1576	891
32	WWG36-96-2	CYQ80×150	DN100/DN100	CR15-9	7.5	2	894	1470	1335	1235	406	485	1576	891

赵明发 审核 雷敏 校对 何斌 设计 何斌 制图

赵明发	审核	雷敏	校对	何斌	设计	何斌	制图

WWG系列供水设备选型及安装尺寸表(三)

序号	设备型号	稳流补偿器型号	进/出水管径(mm)	推荐水泵			重量(kg)	外形及安装尺寸(mm)						
				型号	功率/台(kW)	台数		W	L	L1	L2	L3	H	H1
33	WWG42-22-2	CYQ60×130	DN100/DN100	CR20-2	2.2	2	640	1300	1223	1210	366	500	1340	891
34	WWG42-35-2	CYQ60×130	DN100/DN100	CR20-3	4.0	2	670	1300	1223	1210	366	500	1340	891
35	WWG42-47-2	CYQ60×130	DN100/DN100	CR20-4	5.5	2	714	1300	1223	1210	366	500	1340	891
36	WWG42-58-2	CYQ80×150	DN100/DN100	CR20-5	5.5	2	898	1470	1360	1260	416	500	1641	891
37	WWG46-65-2	CYQ80×150	DN100/DN100	CR20-6	7.5	2	906	1470	1360	1260	416	500	1641	891
38	WWG46-76-2	CYQ80×150	DN100/DN100	CR20-7	7.5	2	908	1470	1360	1260	416	500	1641	891
39	WWG46-90-2	CYQ80×150	DN100/DN100	CR20-8	11	2	972	1470	1360	1260	416	500	1641	891
40	WWG48-25-2	CYQ80×150	DN150/DN150	CR32-2-2	3.0	2	988	1470	1445	1350	428	551	1668	1030
41	WWG48-32-2	CYQ80×150	DN150/DN150	CR32-2	4.0	2	1006	1470	1445	1350	428	551	1668	1030
42	WWG48-44-2	CYQ80×150	DN150/DN150	CR32-3-2	5.5	2	1024	1470	1445	1350	428	551	1668	1030
43	WWG48-61-2	CYQ80×150	DN150/DN150	CR32-3	5.5	2	1024	1470	1445	1350	428	551	1668	1030
44	WWG58-54-2	CYQ80×150	DN150/DN150	CR32-4-2	7.5	2	1040	1470	1445	1350	428	551	1668	1030
45	WWG58-60-2	CYQ80×150	DN150/DN150	CR32-4	7.5	2	1040	1470	1445	1350	428	551	1668	1030
46	WWG58-70-2	CYQ80×150	DN150/DN150	CR32-5-2	11	2	1122	1470	1445	1350	428	551	1668	1030
47	WWG58-77-2	CYQ80×150	DN150/DN150	CR32-5	11	2	1122	1470	1445	1350	428	551	1668	1030
48	WWG63-81-2	CYQ80×150	DN150/DN150	CR32-6-2	11	2	1130	1470	1445	1350	428	551	1668	1030
49	WWG63-86-2	CYQ80×150	DN150/DN150	CR32-6	11	2	1130	1470	1445	1350	428	551	1668	1030
50	WWG72-81-2	CYQ80×150	DN150/DN150	CR32-7-2	15	2	1204	1470	1445	1350	428	551	1668	1030
51	WWG58-110-2	CYQ80×150	DN150/DN150	CR32-7	15	2	1204	1470	1445	1350	428	551	1668	1030

制图	何斌	设计	何斌	校对	雷敏	审核	赵明发

WWG系列供水设备选型及安装尺寸表(四)

序号	设备型号	稳流补偿器型号	进/出水管径(mm)	推荐水泵			重量(kg)	外形及安装尺寸(mm)						
				型号	功率/台(kW)	台数		W	L	L1	L2	L3	H	H1
52	WWG72-95-2	CYQ80×150	DN150/DN150	CR32-8-2	15	2	1212	1470	1445	1350	428	551	1668	1030
53	WWG72-100-2	CYQ80×150	DN150/DN150	CR32-8	15	2	1212	1470	1445	1350	428	551	1668	1030
54	WWG80-20-2	CYQ80×150	DN150/DN150	CR45-1	4.0	2	1058	1470	1500	1474	428	596	1688	1117
55	WWG80-36-2	CYQ80×150	DN150/DN150	CR45-2-2	5.5	2	1076	1470	1500	1474	428	596	1688	1117
56	WWG80-41-2	CYQ80×150	DN150/DN150	CR45-2	7.5	2	1086	1470	1500	1474	428	596	1688	1117
57	WWG80-58-2	CYQ80×150	DN150/DN150	CR45-3-2	11	2	1168	1470	1500	1474	428	596	1688	1117
58	WWG80-79-2	CYQ80×150	DN150/DN150	CR45-4-2	15	2	1242	1470	1500	1474	428	596	1688	1117
59	WWG80-87-2	CYQ80×150	DN150/DN150	CR45-4	15	2	1242	1470	1500	1474	428	596	1688	1117
60	WWG98-83-2	CYQ80×150	DN150/DN150	CR45-5-2	18.5	2	1270	1470	1500	1474	428	596	1688	1117
61	WWG98-92-2	CYQ80×150	DN150/DN150	CR45-5	18.5	2	1270	1470	1500	1474	428	596	1688	1117
62	WWG107-95-2	CYQ80×150	DN150/DN150	CR45-6-2	22	2	1384	1470	1500	1474	428	596	1688	1117
63	WWG107-105-2	CYQ80×150	DN150/DN150	CR45-6	22	2	1384	1470	1500	1474	428	596	1688	1117
64	WWG132-12-2	CYQ100×200	DN200/DN200	CR64-1-1	4.0	2	1384	2000	1755	1712	540	662	1938	1263
65	WWG132-20-2	CYQ100×200	DN200/DN200	CR64-1	5.5	2	1394	2000	1755	1712	540	662	1938	1263
66	WWG132-28-2	CYQ100×200	DN200/DN200	CR64-2-2	7.5	2	1412	2000	1755	1712	540	662	1938	1263
67	WWG132-37-2	CYQ100×200	DN200/DN200	CR64-2-1	11	2	1486	2000	1755	1712	540	662	1938	1263
68	WWG132-43-2	CYQ100×200	DN200/DN200	CR64-2	11	2	1486	2000	1755	1712	540	662	1938	1263
69	WWG132-52-2	CYQ100×200	DN200/DN200	CR64-3-2	15	2	1562	2000	1755	1712	540	662	1938	1263
70	WWG132-65-2	CYQ100×200	DN200/DN200	CR64-3	18.5	2	1580	2000	1755	1712	540	662	1938	1263
71	WWG132-72-2	CYQ100×200	DN200/DN200	CR64-4-2	18.5	2	1588	2000	1755	1712	540	662	1938	1263

赵明发 审核 雷敏 校对 何斌 设计 何斌 制图

WWG系列供水设备选型及安装尺寸表(五)

序号	设备型号	稳流补偿器型号	进/出水管径(mm)	推荐水泵			重量(kg)	外形及安装尺寸(mm)						
				型号	功率/台(kW)	台数		W	L	L1	L2	L3	H	H1
72	WWG132-80-2	CYQ100×200	DN200/DN200	CR64-4-1	22	2	1694	2000	1755	1712	540	662	1938	1263
73	WWG132-90-2	CYQ100×200	DN200/DN200	CR64-4	22	2	1694	2000	1755	1712	540	662	1938	1263
74	WWG36-26-3	CYQ80×150	DN150/DN150	CR15-2	2.2	3	960	1470	1360	1260	416	500	1630	941
75	WWG36-38-3	CYQ80×150	DN150/DN150	CR15-3	3.0	3	975	1470	1360	1260	416	500	1630	941
76	WWG36-51-3	CYQ80×150	DN150/DN150	CR15-4	4.0	3	1008	1470	1360	1260	416	500	1630	941
77	WWG36-64-3	CYQ80×150	DN150/DN150	CR15-5	4.0	3	1014	1470	1360	1260	416	500	1630	941
78	WWG36-77-3	CYQ80×150	DN150/DN150	CR15-6	5.5	3	1080	1470	1360	1260	416	500	1630	941
79	WWG36-90-3	CYQ80×150	DN150/DN150	CR15-7	5.5	3	1086	1470	1360	1260	416	500	1630	941
80	WWG36-102-3	CYQ80×150	DN150/DN150	CR15-8	7.5	3	1095	1470	1360	1260	416	500	1630	941
81	WWG36-115-3	CYQ80×150	DN150/DN150	CR15-9	7.5	3	1101	1470	1360	1260	416	500	1630	941
82	WWG63-22-3	CYQ80×150	DN150/DN150	CR20-2	2.2	3	990	1470	1390	1290	428	520	1668	961
83	WWG63-36-3	CYQ80×150	DN150/DN150	CR20-3	4.0	3	1035	1470	1390	1290	428	520	1668	961
84	WWG63-47-3	CYQ80×150	DN150/DN150	CR20-4	5.5	3	1101	1470	1390	1290	428	520	1668	961
85	WWG63-58-3	CYQ80×150	DN150/DN150	CR20-5	5.5	3	1107	1470	1390	1290	428	520	1668	961
86	WWG63-72-3	CYQ80×150	DN150/DN150	CR20-6	7.5	3	1119	1470	1390	1290	428	520	1668	961
87	WWG63-82-3	CYQ80×150	DN150/DN150	CR20-7	7.5	3	1122	1470	1390	1290	428	520	1668	961
88	WWG63-93-3	CYQ80×150	DN150/DN150	CR20-8	11	3	1218	1470	1390	1290	428	520	1668	961
89	WWG63-117-3	CYQ80×150	DN150/DN150	CR20-10	11	3	1227	1470	1390	1290	428	520	1668	961

制图	何斌	设计	何斌	校对	雷敏	审核	赵明发

WWG系列供水设备选型及安装尺寸表(六)

序号	设备型号	稳流补偿器型号	进/出水管径(mm)	推荐水泵			重量(kg)	外形及安装尺寸(mm)						
				型号	功率/台(kW)	台数		W	L	L1	L2	L3	H	H1
90	WWG72-27-3	CYQ100×200	DN200/DN200	CR32-2-2	3.0	3	1317	2000	1690	1515	540	601	1938	1095
91	WWG72-32-3	CYQ100×200	DN200/DN200	CR32-2	4.0	3	1344	2000	1690	1515	540	601	1938	1095
92	WWG72-44-3	CYQ100×200	DN200/DN200	CR32-3-2	5.5	3	1371	2000	1690	1515	540	601	1938	1095
93	WWG72-51-3	CYQ100×200	DN200/DN200	CR32-3	5.5	3	1371	2000	1690	1515	540	601	1938	1095
94	WWG72-61-3	CYQ100×200	DN200/DN200	CR32-4-2	7.5	3	1395	2000	1690	1515	540	601	1938	1095
95	WWG72-67-3	CYQ100×200	DN200/DN200	CR32-4	7.5	3	1395	2000	1690	1515	540	601	1938	1095
96	WWG72-80-3	CYQ100×200	DN200/DN200	CR32-5-2	11	3	1518	2000	1690	1515	540	601	1938	1095
97	WWG72-85-3	CYQ100×200	DN200/DN200	CR32-5	11	3	1518	2000	1690	1515	540	601	1938	1095
98	WWG107-18-3	CYQ100×200	DN200/DN200	CR45-1-1	3.0	3	1365	2000	1720	1620	540	626	1958	1182
99	WWG107-21-3	CYQ100×200	DN200/DN200	CR45-1	4.0	3	1392	2000	1720	1620	540	626	1958	1182
100	WWG107-38-3	CYQ100×200	DN200/DN200	CR45-2-2	4.0	3	1419	2000	1720	1620	540	626	1958	1182
101	WWG107-43-3	CYQ100×200	DN200/DN200	CR45-2	4.0	3	1434	2000	1720	1620	540	626	1958	1182
102	WWG107-59-3	CYQ100×200	DN200/DN200	CR45-3-2	4.0	3	1557	2000	1720	1620	540	626	1958	1182
103	WWG107-69-3	CYQ100×200	DN200/DN200	CR45-3	4.0	3	1557	2000	1720	1620	540	626	1958	1182
104	WWG107-83-3	CYQ100×200	DN200/DN200	CR45-4-2	4.0	3	1668	2000	1720	1620	540	626	1958	1182
105	WWG132-93-3	CYQ100×200	DN200/DN200	CR45-5-2	4.0	3	1710	2000	1720	1620	540	626	1958	1182
106	WWG132-101-3	CYQ100×200	DN200/DN200	CR45-5	4.0	3	1710	2000	1720	1620	540	626	1958	1182
107	WWG132-115-3	CYQ100×200	DN200/DN200	CR45-6-2	4.0	3	1881	2000	1720	1620	540	626	1958	1182
108	WWG132-120-3	CYQ100×200	DN200/DN200	CR45-6	4.0	3	1881	2000	1720	1620	540	626	1958	1182

说明：本系列选取部分常用设备，如需其他选型，可向厂商咨询。

制图 何斌 设计 何斌 校对 雷敏 审核 赵明发

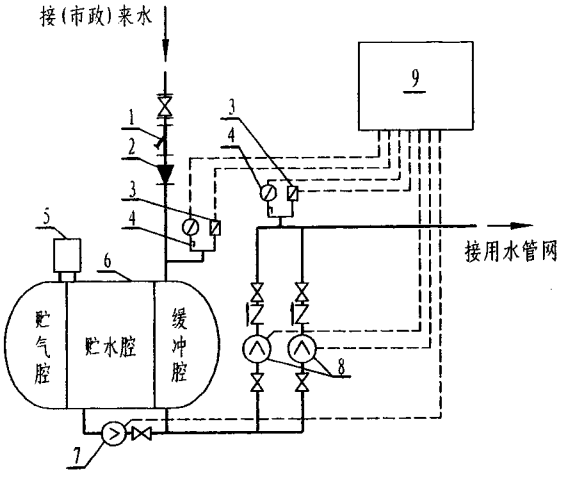

序号	名 称
1	过滤器
2	倒流防止器
3	压力传感器
4	电接点压力表
5	真空抑制器
6	稳流补偿罐
7	辅泵
8	主泵(变频泵组)
9	控制柜

说明:

1. 本设备为采用智能补偿式叠压供水设备。

系统工作原理: 当(市政)供水压力高于设定值时,辅泵不工作,(市政)供水经由稳流补偿罐的缓冲腔一部分由变频泵组叠压供至用水管网,一部分经辅泵管道补充至稳流罐的贮水腔;当在用水高峰、(市政)供水压力低于设定值时,辅泵投入工作,将贮水腔内水加压至(市政)供水高压值,使主泵始终工作在高效区,不会因为(市政)供水压力的变化出现供水压力不足,或为适应较低(市政)供水压力而选用较高扬程的水泵,失去充分利用(市政)供水压力的意义。

2. 本设备适用于(市政)供水压力较高的用水管网,采用独立可控的稳流罐补偿技术,补偿能力可达分钟级,有效地解决了一般稳流罐有效容积小、适时性的问题;控制系统可采用入口双压力控制、出口恒压或变压供水控制等方式,可实现对水箱补水、贮水、水源切换、增压运行等操作。

4. 本技术资料由上海凯泉泵业(集团)有限公司提供。

5. 设备型号说明:

WFY □ - □ □ II / T —— 标配产品无此项,特殊订货"T"需另行说明

II型,表示为辅泵可控补偿方式

水泵参数:供水扬程(m)

水泵参数:供水流量(m^3/h)

配泵台数,不计辅泵、小流量泵。

智能补偿式叠压给水设备

WFY-II系列智能补偿式叠压给水设备系统原理图	图集号	12S2
	页次	237

赵明发 审核 雷敏 校对 何斌 设计 何斌 制图

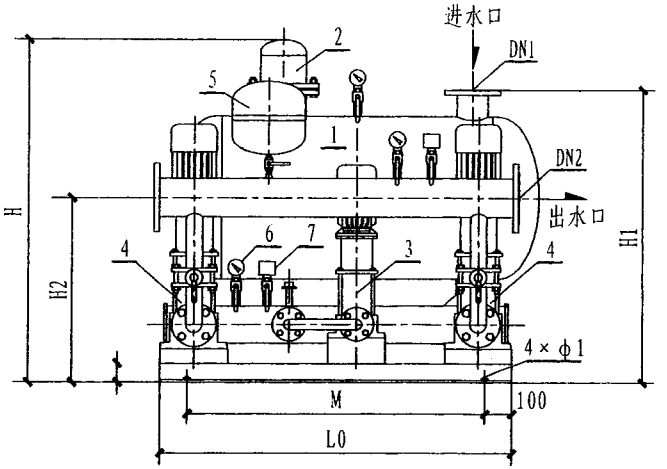

WFY-II系列叠压给水设备(两台主泵)正立面图

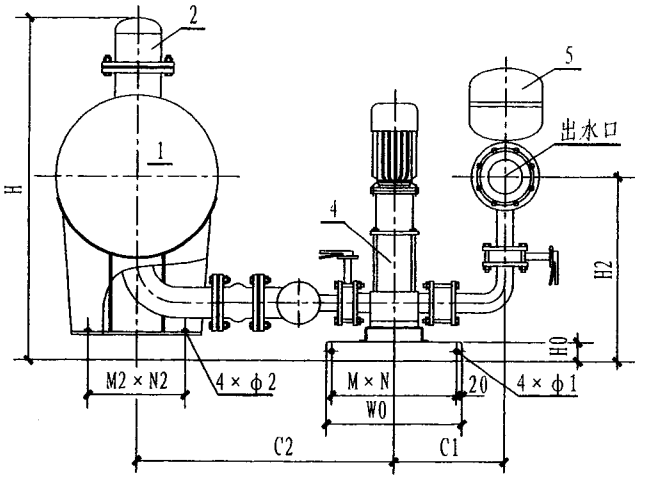

WFY-II系列叠压给水设备(两台主泵)侧立面图

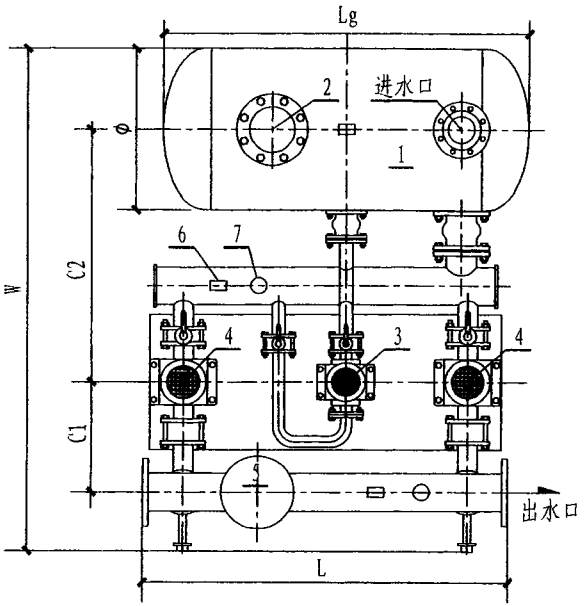

WFY-II系列叠压给水设备(两台主泵)平面图

序号	名 称
1	稳流补偿罐
2	真空抑制器
3	辅泵
4	主泵(变频泵组)
5	气压罐
6	电接点压力表
7	压力传感器

说明:

1. 设备的选型及安装尺寸见本图册第240页-第243页设备规格性能及安装尺寸表。
2. 设备的基础及其尺寸见本图册第244页 设备基础及其尺寸表。

WFY-II系列智能补偿式叠压给水设备(两台主泵)安装图	图集号	12S2
	页次	238

制图 何斌
设计 何斌
校对 何斌
审核 雷敏
审定 赵明发

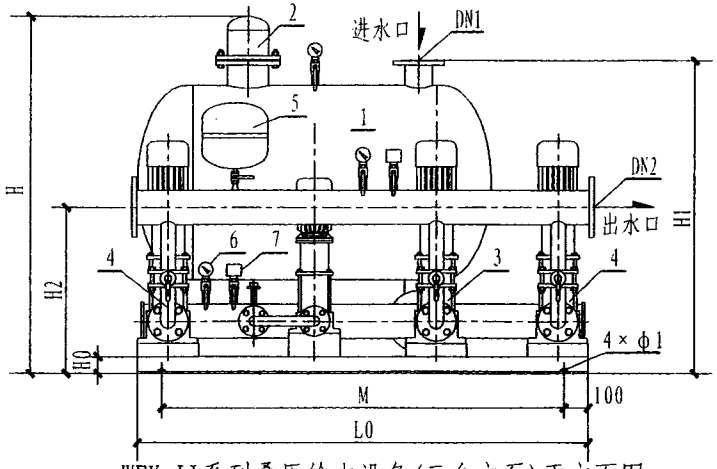

WFY-II系列叠压给水设备(三台主泵)正立面图

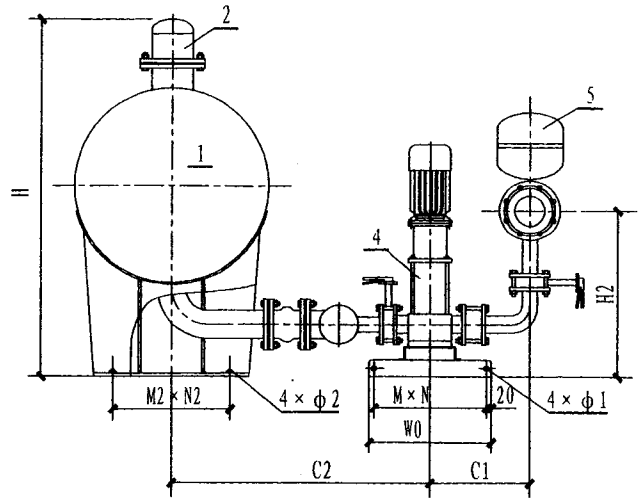

WFY-II系列叠压给水设备(三台主泵)侧立面图

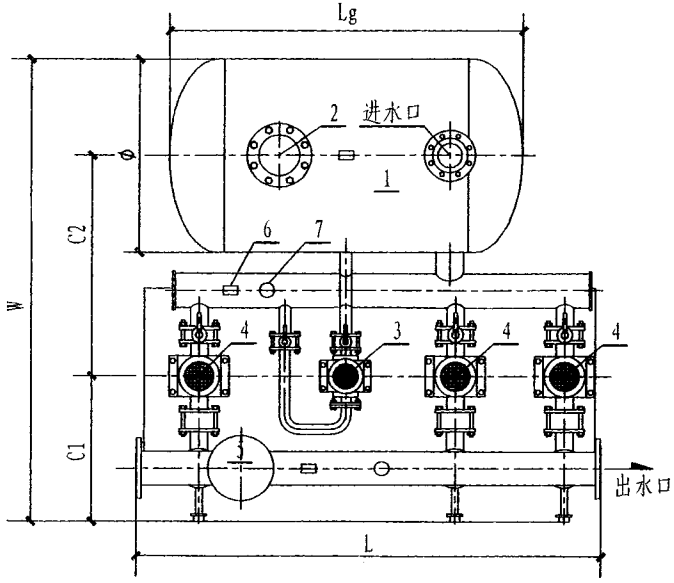

WFY-II系列叠压给水设备(三台主泵)平面图

序号	名称
1	稳流补偿罐
2	真空抑制器
3	辅泵
4	主泵(变频泵组)
5	气压罐
6	电接点压力表
7	压力传感器

说明:

1. 设备的选型及安装尺寸见本图册第240页-第243页设备规格性能及安装尺寸表。
2. 设备的基础及其尺寸见本图册第244页 设备基础及其尺寸表。

WFY-II系列智能补偿式叠压给水设备(三台主泵)安装图	图集号	12S2
	页次	239

赵明发	审核	雷敏	校对	何斌	设计	何斌	制图

WFY-II系列智能补偿式叠压给水设备规格性能及安装尺寸表（一）

序号	设备型号	补偿罐尺寸 φ×Lg	容积 (m³)	主泵型号（两台 一用一备）	单泵流量 (m³/h)	扬程 (m)	单泵功率 (kW)	辅泵型号（一台）	流量 (m³/h)	扬程 (m)	功率 (kW)	安装尺寸(mm) C1	C2	DN1	H1	DN2	H2	L	W	H	含水重 (kg)
1	WFY2-0816 II	600×1350	0.4	KQDQ40-8S×2	8.0	16	1.1	KQDQ25-2s×4	2.0	28	0.6	382	1050	80	1100	80	615	1350	1955	1230	836
2	WFY2-0824 II			KQDQ40-8S×3		24	1.5														852
3	WFY2-0832 II			KQDQ40-8S×4		32	2.2														860
4	WFY2-0841 II			KQDQ40-8S×5		41	2.2														862
5	WFY2-0849 II			KQDQ40-8S×6		49	2.2														886
6	WFY2-0858 II			KQDQ40-8S×7		58	3.0														888
7	WFY2-0867 II			KQDQ40-8S×8		67	3.0														890
8	WFY2-0877 II			KQDQ40-8S×9		77	4.0														906
9	WFY2-0885 II			KQDQ40-8S×10		85	4.0														908
10	WFY2-0894 II			KQDQ40-8S×11		94	4.0														984
11	WFY2-08102 II			KQDQ40-8S×12		102	5.5														986
12	WFY2-08111 II			KQDQ40-8S×13		111	5.5													1245	988
13	WFY2-08119 II			KQDQ40-8S×14		119	5.5													1275	992
14	WFY2-1625 II	600×1350	0.4	KQDQ50-16S×2	16.0	25	2.2	KQDQ25-2s×4	2.0	28	0.6	407	1050	80	1100	80	635	1350	1980	1470	862
15	WFY2-1638 II			KQDQ50-16S×3		38	3.0														890
16	WFY2-1651 II			KQDQ50-16S×4		51	4.0														918
17	WFY2-1664 II			KQDQ50-16S×5		64	5.5														986
18	WFY2-1677 II			KQDQ50-16S×6		77	5.5														996
19	WFY2-1690 II			KQDQ50-16S×7		90	7.5														1000
20	WFY2-16105 II			KQDQ50-16S×8		105	11.0											1550			1008
21	WFY2-16118 II			KQDQ50-16S×9		118	11														1206
22	WFY2-3211 II	800×1450	0.7	KQDQ65-32×1	32.0	11	2.2	KQDQ32-4s×4	4.0	30	0.75	423	1200	100	1300	100	660	1700	2255	1470	1382
23	WFY2-3224 II			KQDQ65-32×2		24	4														1408
24	WFY2-3236 II			KQDQ65-32×3		36	5.5														1426
25	WFY2-3248 II			KQDQ65-32×4		48	7.5														1444

WFY-II系列智能补偿式叠压给水设备规格性能及安装尺寸表（二）

序号	设备型号	补偿罐尺寸 φ×Lg	容积 (m³)	主泵型号（两台 一用一备）	单泵流量 (m³/h)	扬程 (m)	单泵功率 (kW)	辅泵型号（一台）	流量 (m³/h)	扬程 (m)	功率 (kW)	安装尺寸(mm) C1	C2	DN1	H1	DN2	H2	L	W	H	含水重 (kg)
26	WFY2-3261 II	800×1450	0.7	KQDQ65-32×5	32	61	11	KQDQ32-4s×4	4	30	0.75	423	1200	100	1300	100	660	1700	2255	1490	1584
27	WFY2-3273 II			KQDQ65-32×6		73	11													1560	1592
28	WFY2-3285 II			KQDQ65-32×7		85	15													1630	1616
29	WFY2-3297 II			KQDQ65-32×8		97	15													1700	1624
30	WFY2-32110 II			KQDQ65-32×9		110	18.5													1830	1676
31	WFY2-32122 II			KQDQ65-32×10		122	18.5													1900	1684
32	WFY2-4517 II	800×1450	0.7	KQDQ80-45×1	45	17	4	KQDQ32-4s×4	4	30	0.75	475	1200	100	1300	100	735	1830	2310	1470	1444
33	WFY2-4535 II			KQDQ80-45×2		35	7.5														1474
34	WFY2-4553 II			KQDQ80-45×3		53	11														1610
35	WFY2-4571 II			KQDQ80-45×4		71	15													1500	1634
36	WFY2-4588 II			KQDQ80-45×5		88	18.5													1650	1676
37	WFY2-45107 II			KQDQ80-45×6		107	22													1770	1762
38	WFY2-45125 II			KQDQ80-45×7		125	30													1920	1890
39	WFY2-6420 II	1000×2000	1.5	KQDQ100-64×1	64	20	5.5	KQDQ40-8s×4	8	32	1.5	525	1400	150	1600	150	800	2030	2690	1780	2604
40	WFY2-6442 II			KQDQ100-64×2		42	11														2696
41	WFY2-6462 II			KQDQ100-64×3		62	18.5														2790
42	WFY2-6484 II			KQDQ100-64×4		84	22														2904
43	WFY2-64104 II			KQDQ100-64×5		104	30														3070
44	WFY2-64125 II			KQDQ100-64×6		125	37													1860	3120
45	WFY2-9020 II	1000×2000	1.5	KQDQ100-90×1	90	20	11	KQDQ40-8s×4	8	32	1.5	532	1400	150	1600	150	800	2150	2700	1780	2650
46	WFY2-9041 II			KQDQ100-90×2		41	18.5														2850
47	WFY2-9063 II			KQDQ100-90×3		63	30														3190
48	WFY2-9083 II			KQDQ100-90×4		83	37														3250
49	WFY2-90104 II			KQDQ100-90×5		104	45													1900	3260
50	WFY2-90126 II			KQDQ100-90×6		126	55													2050	3310

WFY-II系列智能补偿式叠压给水设备规格性能及安装尺寸表（二）	图集号	12S2
	页次	241

赵明发 审核 雷敏 校对 何斌 设计 何斌 制图

制图	何斌	设计	何斌	校对	雷敏	审核	赵明发

WFY-II系列智能补偿式叠压给水设备规格性能及安装尺寸表（三）

序号	设备型号	补偿罐尺寸 φ×Lg	容积 (m³)	主泵型号（三台 两用一备）	单泵流量 (m³/h)	扬程 (m)	单泵功率 (kW)	辅泵型号（一台）	流量 (m³/h)	扬程 (m)	功率 (kW)	安装尺寸(mm) C1	C2	DN1	H1	DN2	H2	L	W	H	含水重 (kg)
51	WFY3-0816 II	600×1350	0.35	KQDQ40-8S×2	8	16	1.1	KQDQ25-2s×4	2	28	0.55	382	1050	80	1100	80	615	1800	1955	1230	929
52	WFY3-0824 II			KQDQ40-8S×3		24	1.5														953
53	WFY3-0832 II			KQDQ40-8S×4		32	2.2														965
54	WFY3-0841 II			KQDQ40-8S×5		41	2.2														968
55	WFY3-0849 II			KQDQ40-8S×6		49	2.2														1004
56	WFY3-0858 II			KQDQ40-8S×7		58	3														1007
57	WFY3-0867 II			KQDQ40-8S×8		67	3														1010
58	WFY3-0877 II			KQDQ40-8S×9		77	4														1034
59	WFY3-0885 II			KQDQ40-8S×10		85	4														1037
60	WFY3-0894 II			KQDQ40-8S×11		94	4														1151
61	WFY3-08102 II			KQDQ40-8S×12		102	5.5														1154
62	WFY3-08111 II			KQDQ40-8S×13		111	5.5													1245	1157
63	WFY3-08119 II			KQDQ40-8S×14		119	5.5													1275	1163
64	WFY3-1625 II	800×1450	0.7	KQDQ50-16S×2	16	25	2.2	KQDQ32-4s×4	4	30	0.75	407	1200	100	1300	100	645	1800	2230	1470	1418
65	WFY3-1638 II			KQDQ50-16S×3		38	3														1460
66	WFY3-1651 II			KQDQ50-16S×4		51	4														1502
67	WFY3-1664 II			KQDQ50-16S×5		64	5.5														1604
68	WFY3-1677 II			KQDQ50-16S×6		77	5.5														1619
69	WFY3-1690 II			KQDQ50-16S×7		90	7.5														1652
70	WFY3-16105 II			KQDQ50-16S×8		105	11											2010	2230	1470	1637
71	WFY3-16118 II			KQDQ50-16S×9		118	11														1934
72	WFY3-3211 II	1000×2000	1.5	KQDQ65-32×1	32	11	2.2	KQDQ40-8s×4	8	32	1.5	423	1400	150	1600	150	685	2300	2555	1470	2593
73	WFY3-3224 II			KQDQ65-32×2		24	4														2632
74	WFY3-3236 II			KQDQ65-32×3		36	5.5														2659
75	WFY3-3248 II			KQDQ65-32×4		48	7.5														2686

WFY-II系列智能补偿式叠压给水设备规格性能及安装尺寸表（四）

序号	设备型号	补偿罐尺寸 φ×Lg	容积 (m3)	主泵型号（三台 两用一备）	单泵流量 (m3/h)	扬程 (m)	单泵功率 (kW)	辅泵型号（一台）	流量 (m3/h)	扬程 (m)	功率 (kW)	安装尺寸(mm) C1	C2	DN1	H1	DN2	H2	L	W	H	含水重 (kg)
76	WFY3-3261 II	1000×2000	1.5	KQDQ65-32×5	32	61	11	KQDQ40-8s×4	8	32	1.5	423	1400	150	1600	150	685	2300	2555	1490	2896
77	WFY3-3273 II			KQDQ65-32×6		73	11													1560	2908
78	WFY3-3285 II			KQDQ65-32×7		85	15													1630	2944
79	WFY3-3297 II			KQDQ65-32×8		97	15													1700	2956
80	WFY3-32110 II			KQDQ65-32×9		110	18.5													1830	3034
81	WFY3-32122 II			KQDQ65-32×10		122	18.5													1900	3046
82	WFY3-4517 II	1000×2000	1.5	KQDQ80-45×1	45	17	4	KQDQ40-8s×4	8	32	1.5	475	1400	150	1600	150	760	2480	2610	1470	2656
83	WFY3-4535 II			KQDQ80-45×2		35	7.5														2701
84	WFY3-4553 II			KQDQ80-45×3		53	11														2905
85	WFY3-4571 II			KQDQ80-45×4		71	15													1500	2941
86	WFY3-4588 II			KQDQ80-45×5		88	18.5													1650	3004
87	WFY3-45107 II			KQDQ80-45×6		107	22													1770	3133
88	WFY3-45125 II			KQDQ80-45×7		125	30													1920	3325
89	WFY3-6420 II	1200×2650	2.8	KQDQ100-64×1	64	20	5.5	KQDQ50-16s×3	20	33	3	525	1600	200	1900	200	830	2780	2990	1780	4336
90	WFY3-6442 II			KQDQ100-64×2		42	11														4474
91	WFY3-6462 II			KQDQ100-64×3		62	18.5														4615
92	WFY3-6484 II			KQDQ100-64×4		84	22														4786
93	WFY3-64104 II			KQDQ100-64×5		104	30														5035
94	WFY3-64125 II			KQDQ100-64×6		125	37													1860	5110

说明：1. 表中所标扬程均为水泵扬程，设计选型需考虑（市政）供水管网压力的叠加。

2. 表中辅泵、补偿罐均按10%设计流量、补偿运行5分钟配置。

3. 表中选型为部分标准配置，可根据实际工程的具体需求进行选配或向厂商咨询。

4. 考虑到管路的安全，应注意设备出口管路可能出现的最大压力，当水泵扬程较高时，为防止超压应装设安全阀或自动释压阀并设泄压管至集水坑。

WFY-II系列智能补偿式叠压给水设备规格性能及安装尺寸表（四）	图集号	12S2
	页次	243

赵明发 审核 雷敏 校对 何斌 设计 何斌 制图

制图 何斌 设计 何斌 校对 雷敏 审核 赵明发

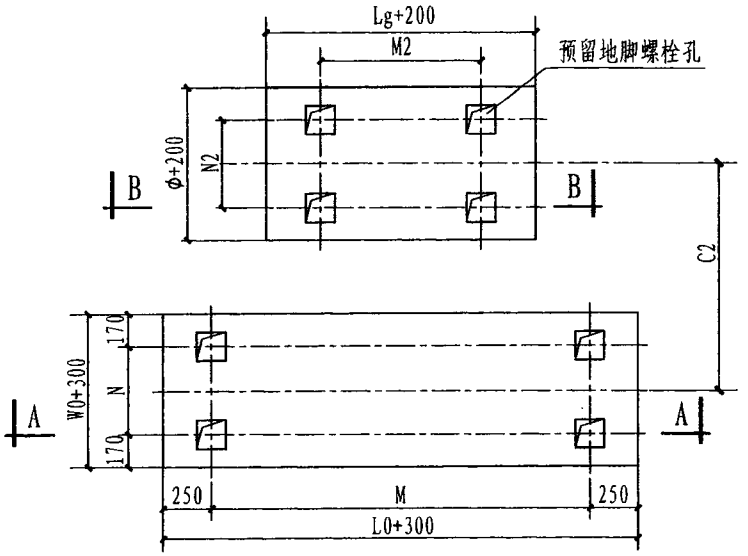

WFY-II系列叠压给水设备基础平面图

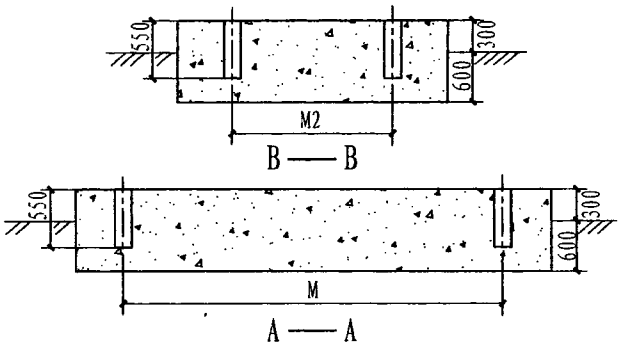

WFY-II系列智能补偿式叠压给水设备基础尺寸表

序号	泵组					补偿罐				泵与罐间距(mm)
	底座尺寸(mm)			地脚(mm)		补偿罐尺寸(mm)		地脚(mm)		
	L0	W0	H0	M×N	4×φ1	φ	Lg	M2×N2	4×φ2	C2
1 - 13	1300	500	70	1100×460	20	600	1350	550×360	18	1050
14 - 19	1300	500	70	1100×460	20	600	1350	550×360	18	1050
20 - 21	1500	500	70	1300×460	20	600	1350	550×360	18	1200
22 - 31	1650	500	70	1450×460	20	800	1450	550×480	24	1200
32 - 38	1780	600	70	1580×560	20	800	1450	550×480	24	1200
39 - 44	1980	600	110	1780×560	20	1000	2000	800×600	24	1400
45 - 50	2100	600	110	1900×560	20	1000	2000	800×600	24	1400
51 - 63	1750	500	70	1550×460	20	600	1350	550×360	18	1050
64 - 69	1750	500	70	1550×460	20	800	1450	550×480	24	1200
70 - 71	2050	500	70	1850×460	20	800	1450	550×480	24	1200
72 - 81	2250	500	70	2050×460	20	1000	2000	800×600	24	1400
82 - 88	2430	600	70	2230×560	20	1000	2000	800×600	24	1400
89 - 94	2730	600	110	2530×560	20	1200	2650	1250×720	24	1600

说明:

1. 图示为泵组与稳流罐的基础，基础之间应留有足够的空间。基础与周围设备或墙壁的距离应考虑留有足够的操作及维修通道。

2. 若地面平整且有足够承重能力，又不致积水，可直接安装在地面上。

3. 地脚螺栓可不用，则可不预留地脚螺栓孔；若用地脚螺栓，可按图示尺寸预留孔。

4. 地脚孔对称布置，螺栓孔尺寸为100mm×100mm，地脚螺栓直径根据设备确定，长度为直径的20倍。

5. 如有减振要求，可在设备与基础之间加减振垫。

6. 设备入口高度应充分考虑基础的高度对整台设备的抬高。

赵明发 审核 雷敏 校对 何斌 设计 何斌 制图

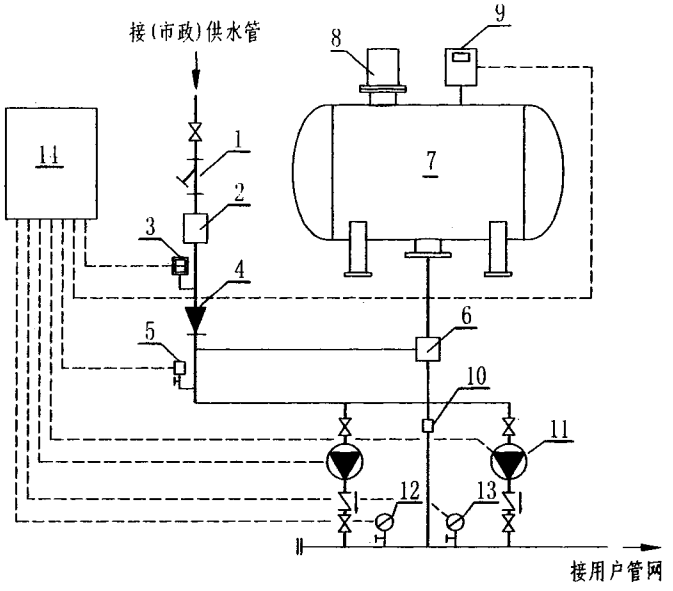

序号	名 称	序号	名 称
1	过滤器	10	限流器
2	多功能装置	11	水泵
3	压力变送器	12	压力传感器
4	倒流防止器	13	超压保护装置
5	压力开关	14	控制柜
6	切换装置		
7	稳流补偿器		
8	真空抑制器		
9	显示器		

说明:

1. 本设备通过利用（市政）供水管网的原有压力，在不影响周围用户用水的基础上进行叠压供水，同时采用新型节电技术，降低设备损失，减少水泵耗电量。设备采用专利气水分离技术，保证用水安全、无污染.

工作原理：首先根据当地的规定设定用水压力保护值，在设备运行过程中，如果系统产生短时压力波动，进水压力突破设定值时，多功能装置自动运行，切换装置自动打开，由稳流补偿器对进水进行调节，既满足用水要求，同时保护（市政）供水管网不受影响；当（市政）供水压力恢复至允许叠压供水的设定值时，多功能装置停止运行，切换装置关闭，系统恢复至叠压供水状态；当处于小流量供水时，系统自动切换至停机保压节电供水状态。

2. 本技术资料由上海熊猫机械（集团）有限公司提供。

3. 设备型号说明:

AKK -- □ -- □ -- □

- □ 水泵台数(含备用水泵)
- □ 设备额定供水扬程（m）
- □ 设备额定供水流量（m^3/h）
- AKK 节电型叠压给水设备

AKK节电型叠压给水设备原理图	图集号	12S2
	页次	245

制图	何斌	设计	何斌	校对	雷敏	审核	赵明发

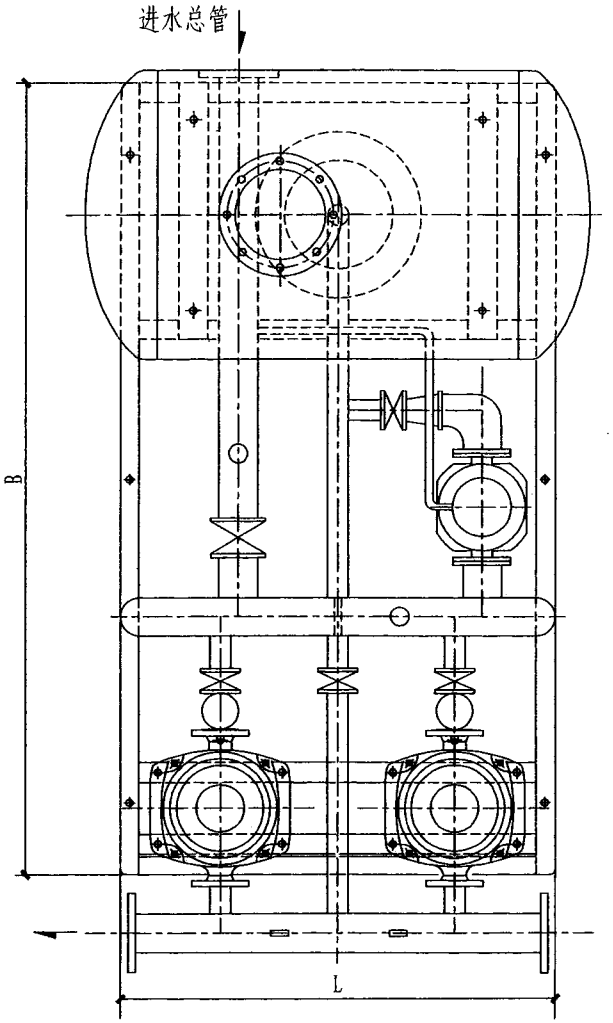

AKK型叠压给水设备(两台泵)平面图

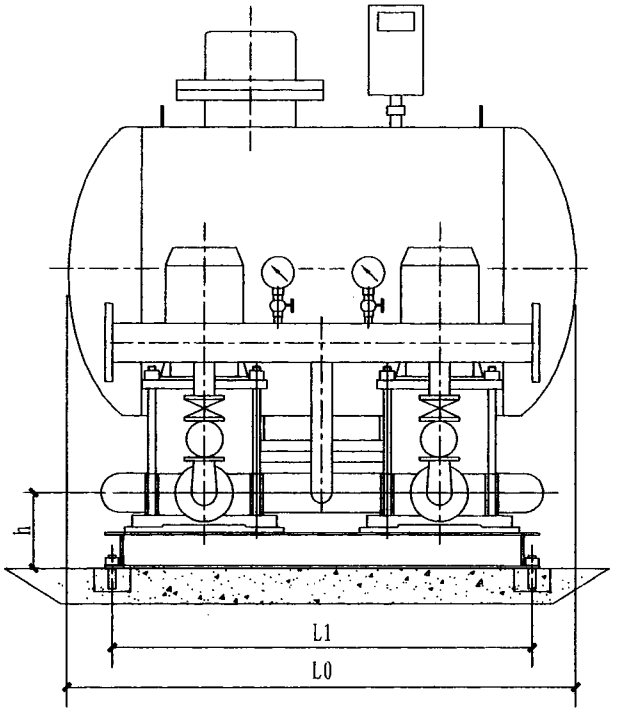

AKK型叠压给水设备(两台泵)立面图

说明:

1. 设备安装尺寸见本图册第248页-第252页 AKK型叠压给水设备选型及安装尺寸表。
2. 设备应采用刚性混凝土基础，当基础设在底板或楼板上时，应与板整体浇注，基础可向厂商咨询或由结构专业设计人员根据荷载进行设计。

AKK型叠压给水设备(两台泵)安装图	图集号	12S2
	页次	246

赵明发 审核
雷敏 校对
何斌 设计
何斌 制图

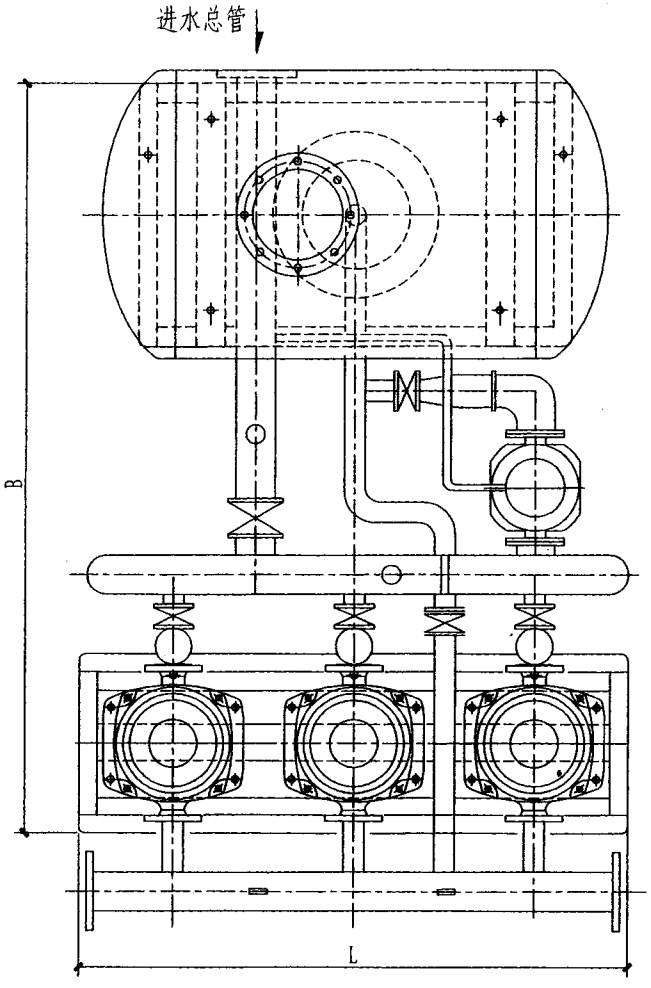

AKK型叠压给水设备(三台泵)平面图

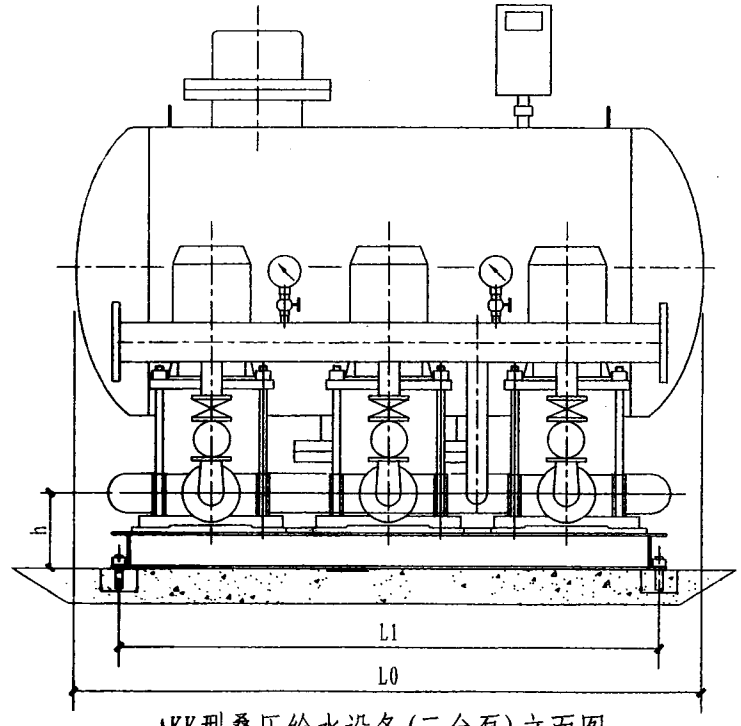

AKK型叠压给水设备(三台泵)立面图

说明:

1. 设备安装尺寸见本图册第248页-第252页 AKK型叠压给水设备选型及安装尺寸表。
2. 设备应采用刚性混凝土基础，当基础设在底板或楼板上时，应与板整体浇注，基础可向厂商咨询或由结构专业设计人员根据荷载进行设计。

AKK型叠压给水设备(三台泵)安装图	图集号	12S2
	页次	247

AKK系列叠压给水设备选型及尺寸表（一）

序号	设备型号	最大供水量	工作压力	节电补偿器	叠压专用变频泵		控制柜型号	安装尺寸(mm)					设备运行重量
					型号	功率(kW)×台数		L	B	h	L1	进出总管口径	
		m^3/h	MPa	规格Φ×L0									kg
1	AKK-6	6	0.17	0.6×1.30	CK5-4	0.55×2	AKK1-2-0.55-	1200	2050	230	1150	DN100	990
2			0.28		CK5-6	1.1×2	AKK1-2-1.1-	1200	2050	230	1150	DN100	1010
3			0.35		CK5-8	1.1×2	AKK1-2-1.1-	1200	2050	230	1150	DN100	1060
4			0.45		CK5-9	1.5×2	AKK1-2-1.5-	1200	2050	230	1150	DN100	1100
5			0.54		CK5-11	2.2×2	AKK1-2-2.2-	1200	2050	230	1150	DN100	1130
6			0.65		CK5-13	2.2×2	AKK1-2-2.2-	1200	2050	230	1150	DN100	1190
7			0.74		CK5-15	2.2×2	AKK1-2-2.2-	1200	2050	230	1150	DN100	1250
8			0.9		CK5-18	3.0×2	AKK1-2-3.0-	1200	2050	230	1150	DN100	1310
9			1.0		CK5-20	3.0×2	AKK1-2-3.0-	1200	2050	230	1150	DN100	1340
10			1.12		CK5-22	4.0×2	AKK1-2-4.0-	1200	2050	230	1150	DN100	1370
11			1.22		CK5-24	4.0×2	AKK1-2-4.0-	1200	2050	230	1150	DN100	1400
12	AKK-8	8	0.17	0.6×1.30	CK10-2	0.75×2	AKK1-2-0.75-	1200	2050	230	1150	DN100	1380
13			0.27		CK10-3	1.1×2	AKK1-2-1.1-	1200	2050	230	1150	DN100	1400
14			0.37		CK10-4	1.5×2	AKK1-2-1.5-	1200	2050	230	1150	DN100	1420
15			0.47		CK10-5	2.2×2	AKK1-2-2.2-	1200	2050	230	1150	DN100	1440
16			0.56		CK10-6	2.2×2	AKK1-2-2.2-	1200	2050	230	1150	DN100	1460
17			0.65		CK10-7	3.0×2	AKK1-2-3.0-	1200	2050	230	1150	DN100	1480
18			0.75		CK10-8	3.0×2	AKK1-2-3.0-	1200	2050	230	1150	DN100	1500
19			0.83		CK10-9	3.0×2	AKK1-2-3.0-	1200	2050	230	1150	DN100	1520
20			0.94		CK10-10	4.0×2	AKK1-2-4.0-	1200	2050	230	1150	DN100	1540
21			1.11		CK10-12	4.0×2	AKK1-2-4.0-	1200	2050	230	1150	DN100	1570
22			1.31		CK10-14	5.5×2	AKK1-2-5.5-	1200	2050	230	1150	DN100	1600
23	AKK-10	10	0.15	0.6×1.30	CK10-2	0.75×2	AKK1-2-0.75-	1200	2050	230	1150	DN100	1380
24			0.23		CK10-3	1.1×2	AKK1-2-1.1-	1200	2050	230	1150	DN100	1400
25			0.31		CK10-4	1.5×2	AKK1-2-1.5-	1200	2050	230	1150	DN100	1420

赵明发 审核 雷敏 校对 何斌 设计 何斌 制图

AKK系列叠压给水设备选型及尺寸表（二）

序号	设备型号	最大供水量	工作压力	节电补偿器	叠压专用变频泵		控制柜型号	安装尺寸(mm)					设备运行重量
					型号	功率(kW)×台数		L	B	h	L1	进出总管口径	
		m^3/h	MPa	规格Φ×L0									kg
26	AKK-10	10	0.41	0.6×1.30	CK10-5	2.2×2	AKK1-2-2.2-	1200	2050	230	1150	DN100	1440
27			0.49		CK10-6	2.2×2	AKK1-2-2.2-	1200	2050	230	1150	DN100	1460
28			0.58		CK10-7	3.0×2	AKK1-2-3.0-	1200	2050	230	1150	DN100	1480
29			0.65		CK10-8	3.0×2	AKK1-2-3.0-	1200	2050	230	1150	DN100	1500
30			0.73		CK10-9	3.0×2	AKK1-2-3.0-	1200	2050	230	1150	DN100	1520
31			0.82		CK10-10	4.0×2	AKK1-2-4.0-	1200	2050	230	1150	DN100	1540
32			0.97		CK10-12	4.0×2	AKK1-2-4.0-	1200	2050	230	1150	DN100	1570
33			1.15		CK10-14	5.5×2	AKK1-2-5.5-	1200	2050	230	1150	DN100	1600
34			1.30		CK10-16	5.5×2	AKK1-2-5.5-	1200	2050	230	1150	DN100	1620
35	AKK-12	12	0.30	0.8×1.40	50AABH12-30	2.2×2	AKK1-2-2.2-	1200	2250	230	1150	DN100	1490
36			0.45		50AABH12-45	3×2	AKK1-2-3-	1200	2250	230	1150	DN100	1510
37			0.60		50AABH12-60	4×2	AKK1-2-4-	1200	2250	230	1150	DN100	1570
38			0.75		50AABH12-75	5.5×2	AKK1-2-5.5-	1200	2250	230	1150	DN100	1590
39			0.90		50AABH12-90	5.5×2	AKK1-2-5.5-	1200	2250	230	1150	DN100	1650
40			1.05		50AABH12-105	5.5×2	AKK1-2-5.5-	1200	2250	230	1150	DN100	1680
41			1.20		50AABH12-120	7.5×2	AKK1-2-7.5-	1200	2250	230	1150	DN100	1790
42	AKK-15	15	0.31	0.8×1.40	50AABH15-31	3×2	AKK1-2-3-	1200	2250	230	1150	DN100	1510
43			0.46		50AABH15-46	4×2	AKK1-2-4-	1200	2250	230	1150	DN100	1530
44			0.62		50AABH15-62	5.5×2	AKK1-2-5.5-	1200	2250	230	1150	DN100	1590
45			0.77		50AABH15-77	5.5×2	AKK1-2-5.5-	1200	2250	230	1150	DN100	1610
46			0.93		50AABH15-93	7.5×2	AKK1-2-7.5-	1200	2250	230	1150	DN100	1670
47			1.08		50AABH15-108	7.5×2	AKK1-2-7.5-	1200	2250	230	1150	DN100	1700
48			1.24		50AABH15-124	11×2	AKK1-2-11-	1200	2250	230	1150	DN100	1810
49	AKK-18	18	0.3	0.8×1.40	50AABH18-30	3×2	AKK1-2-3-	1200	2250	230	1150	DN100	1510
50			0.45		50AABH18-45	4×2	AKK1-2-4-	1200	2250	230	1150	DN100	1530

赵明发 审核 雷敏 校对 何斌 设计 何斌 制图

AKK系列叠压给水设备选型及尺寸表（三）

序号	设备型号	最大供水量	工作压力	节电补偿器	叠压专用变频泵		控制柜型号	安装尺寸(mm)					设备运行重量
					型号	功率(kW)×台数		L	B	h	L1	进出总管口径	
		m^3/h	MPa	规格Φ×L0									kg
51	AKK-18	18	0.60	0.8×1.40	50AABH18-60	5.5×2	AKK1-2-5.5-	1200	2250	230	1150	DN100	1590
52			0.75		50AABH18-75	5.5×2	AKK1-2-5.5-	1200	2250	230	1150	DN100	1610
53			0.90		50AABH18-90	7.5×2	AKK1-2-7.5-	1200	2250	230	1150	DN100	1670
54			1.05		50AABH18-105	7.5×2	AKK1-2-7.5-	1200	2250	230	1150	DN100	1700
55			1.20		50AABH18-120	11×2	AKK1-2-11-	1200	2250	230	1150	DN100	1810
56	AKK-24	24	0.30	0.8×1.40	50AABH12-30	2.2×3	AKK1-3-2.2-	1520	2400	230	1120	DN125	1700
57			0.45		50AABH12-45	3.0×3	AKK1-3-3-	1520	2400	230	1120	DN125	1730
58			0.6		50AABH12-60	4.0×3	AKK1-3-4-	1520	2400	230	1120	DN125	1820
59			0.75		50AABH12-75	5.5×3	AKK1-3-5.5-	1520	2400	230	1120	DN125	1850
60			0.90		50AABH12-90	5.5×3	AKK1-3-5.5-	1520	2400	230	1120	DN125	1940
61			1.05		50AABH12-105	5.5×3	AKK1-3-5.5-	1520	2400	230	1120	DN125	1985
62			1.20		50AABH12-120	7.5×3	AKK1-3-7.5-	1520	2400	230	1120	DN125	2150
63	AKK-28	28	0.29	0.8×1.40	50AABH14-29	2.2×3	AKK1-3-2.2-	1520	2400	230	1120	DN125	1700
64			0.44		50AABH14-44	3.0×3	AKK1-3-3-	1520	2400	230	1120	DN125	1730
65			0.59		50AABH14-59	4.0×3	AKK1-3-4-	1520	2400	230	1120	DN125	1820
66			0.73		50AABH14-73	5.5×3	AKK1-3-5.5-	1520	2400	230	1120	DN125	1850
67			0.88		50AABH14-88	5.5×3	AKK1-3-5.5-	1520	2400	230	1120	DN125	1940
68			1.02		50AABH14-102	5.5×3	AKK1-3-5.5-	1520	2400	230	1120	DN125	1985
69			1.17		50AABH14-117	7.5×3	AKK1-3-7.5-	1520	2400	230	1120	DN125	2150
70	AKK-36	36	0.30	0.8×1.40	50AABH18-30	3×3	AKK1-3-3-	1520	2400	230	1120	DN125	1710
71			0.45		50AABH18-45	4×3	AKK1-3-4-	1520	2400	230	1120	DN125	1730
72			0.6		50AABH18-60	5.5×3	AKK1-3-5.5-	1520	2400	230	1120	DN125	1790
74			0.75		50AABH18-75	5.5×3	AKK1-3-5.5-	1520	2400	230	1120	DN125	1810
75			0.90		50AABH18-90	7.5×3	AKK1-3-7.5-	1520	2400	230	1120	DN125	1870
76			1.05		50AABH18-105	7.5×3	AKK1-3-7.5-	1520	2400	230	1120	DN125	1900

赵明发	审核	雷敏	校对	何斌	设计	何斌	制图

AKK系列叠压给水设备选型及尺寸表（四）

序号	设备型号	最大供水量	工作压力	节电补偿器	叠压专用变频泵		控制柜型号	安装尺寸(mm)					设备运行重量
					型号	功率(kW)×台数		L	B	h	L1	进出总管口径	
		m^3/h	MPa	规格Φ×L0									kg
76	AKK-36	36	1.20	0.8×1.40	50AABH18-120	11×3	AKK1-3-11-	1520	2400	230	1120	DN125	2010
77	AKK-40	40	0.29	0.8×1.40	50AABH20-29	3×3	AKK1-3-3-	1520	2400	230	1120	DN125	1710
78			0.43		50AABH20-43	4×3	AKK1-3-4-	1520	2400	230	1120	DN125	1730
79			0.58		50AABH20-58	5.5×3	AKK1-3-5.5-	1520	2400	230	1120	DN125	1790
80			0.72		50AABH20-72	5.5×3	AKK1-3-5.5-	1520	2400	230	1120	DN125	1810
81			0.86		50AABH20-86	7.5×3	AKK1-3-7.5-	1520	2400	230	1120	DN125	1870
82			0.10		50AABH20-100	7.5×3	AKK1-3-7.5-	1520	2400	230	1120	DN125	1900
83			1.14		50AABH20-114	11×3	AKK1-3-11-	1520	2400	230	1120	DN125	2010
84			1.28		50AABH20-128	11×3	AKK1-3-11-	1520	2400	230	1120	DN125	2030
85	AKK-44	44	0.28	0.8×1.40	50AABH22-28	3×3	AKK1-3-3-	1520	2400	230	1120	DN125	1710
86			0.42		50AABH22-42	4×3	AKK1-3-4-	1520	2400	230	1120	DN125	1730
87			0.56		50AABH22-56	5.5×3	AKK1-3-5.5-	1520	2400	230	1120	DN125	1790
88			0.70		50AABH22-70	5.5×3	AKK1-3-5.5-	1520	2400	230	1120	DN125	1810
89			0.84		50AABH22-84	7.5×3	AKK1-3-7.5-	1520	2400	230	1120	DN125	1870
90			0.98		50AABH22-98	7.5×3	AKK1-3-7.5-	1520	2400	230	1120	DN125	1900
91			1.12		50AABH22-112	11×3	AKK1-3-11-	1520	2400	230	1120	DN125	2010
92			1.26		50AABH22-126	11×3	AKK1-3-11-	1520	2400	230	1120	DN125	2030
93	AKK-60	60	0.30	1.0×1.72	65AABH30-30	5.5×3	AKK1-3-5.5-	1800	2600	230	1400	DN150	2710
94			0.45		65AABH30-45	5.5×3	AKK1-3-5.5-	1800	2600	230	1400	DN150	2730
95			0.6		65AABH30-60	7.5×3	AKK1-3-7.5-	1800	2600	230	1400	DN150	2840
96			0.75		65AABH30-75	11×3	AKK1-3-11-	1800	2600	230	1400	DN150	2930
97			0.90		65AABH30-90	15×3	AKK1-3-15-	1800	2600	230	1400	DN150	2970
98			1.05		65AABH30-105	15×3	AKK1-3-15-	1800	2600	230	1400	DN150	2985
99			1.20		65AABH30-120	15×3	AKK1-3-15-	1800	2600	230	1400	DN150	3000

赵明发 审核 雷敏 校对 何斌 设计 何斌 制图

AKK系列叠压给水设备选型及尺寸表（五）

序号	设备型号	最大供水量	工作压力	节电补偿器	叠压专用变频泵		控制柜型号	安装尺寸(mm)					设备运行重量
					型号	功率(kW)×台数		L	B	h	L1	进出总管口径	
		m^3/h	MPa	规格Φ×L0									kg
100	AKK-70	70	0.28	1.0×1.72	65AABH35-28	5.5×3	AKK1-3-5.5-	1800	2600	230	1400	DN150	2710
101			0.41		65AABH35-41	5.5×3	AKK1-3-5.5-	1800	2600	230	1400	DN150	2730
102			0.55		65AABH35-55	7.5×3	AKK1-3-7.5-	1800	2600	230	1400	DN150	2840
103			0.69		65AABH35-69	11×3	AKK1-3-11-	1800	2600	230	1400	DN150	2930
104			0.82		65AABH35-82	15×3	AKK1-3-15-	1800	2600	230	1400	DN150	2970
105			0.95		65AABH35-95	15×3	AKK1-3-15-	1800	2600	230	1400	DN150	2985
106			1.09		65AABH35-109	15×3	AKK1-3-15-	1800	2600	230	1400	DN150	3000
107			1.22		65AABH35-122	18.5×3	AKK1-3-18.5-	1800	2600	230	1400	DN150	3600
108	AKK-80	80	0.31	1.0×1.72	80AABH40-31	5.5×3	AKK1-3-5.5-	1800	2600	230	1400	DN150	2000
109			0.47		80AABH40-47	7.5×3	AKK1-3-7.5-	1800	2600	230	1400	DN150	2065
110			0.63		80AABH40-63	11×3	AKK1-3-11-	1800	2600	230	1400	DN150	2135
111			0.78		80AABH40-78	15×3	AKK1-3-15-	1800	2600	230	1400	DN150	2225
112			0.94		80AABH40-94	18.5×3	AKK1-3-18.5-	1800	2600	230	1400	DN150	2340
113			1.09		80AABH40-109	22×3	AKK1-3-22-	1800	2600	230	1400	DN150	2640
114			1.25		80AABH40-125	22×3	AKK1-3-22-	1800	2600	230	1400	DN150	2670
115	AKK-90	90	0.31	1.0×1.72	80AABH45-31	5.5×3	AKK1-3-5.5-	1800	2600	230	1400	DN150	2770
116			0.46		80AABH45-46	7.5×3	AKK1-3-7.5-	1800	2600	230	1400	DN150	2805
117			0.62		80AABH45-62	11×3	AKK1-3-11-	1800	2600	230	1400	DN150	2900
118			0.78		80AABH45-78	15×3	AKK1-3-15-	1800	2600	230	1400	DN150	3120
119			0.93		80AABH45-93	18.5×3	AKK1-3-18.5-	1800	2600	230	1400	DN150	3160
120			1.10		80AABH45-110	22×3	AKK1-3-22-	1800	2600	230	1400	DN150	3345
121			1.25		80AABH45-125	22×3	AKK1-3-22-	1800	2600	230	1400	DN150	3360

说明：本系列设备选取部分常用设备，如需其他选型，可向厂商咨询。

赵明发 审核 雷敏 校对 何斌 设计 何斌 制图

赵明发 审核 雷敏 校对 何斌 设计 何斌 制图

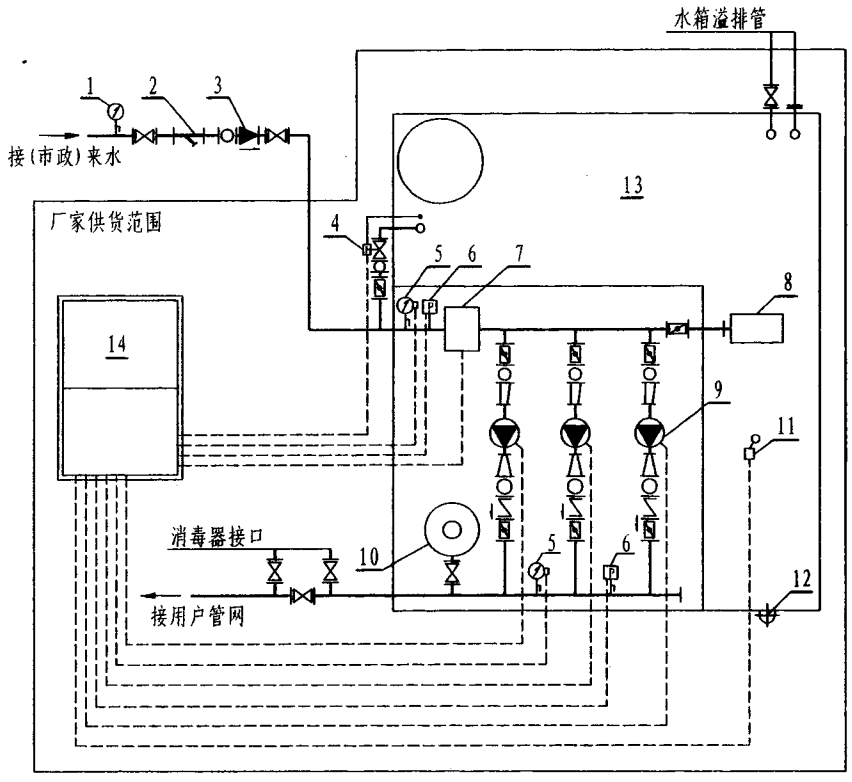

说明：1.本设备为采用常压水箱进行补水的叠压供水设备。

工作原理：首先根据当地的规定设定用水压力的保护值，当打开（市政）接口进水阀门时，（市政）供水管在满足使用的同时通过浮球阀向常压水箱补水。

当（市政）供水压力能够满足用水要求时，设备停机，由（市政）供水管网直接供水；当（市政）供水压力不能满足用水要求时，设备自动变频启动运行，在原有压力基础上叠压供水.

当系统检测到（市政）供水压力低于用水压力保护值时，多功能装置自动关闭进水，系统改为由常压水箱补水供水，直到供水压力恢复至允许叠压供水状态。

如果（市政）供水压力一直处于较高值时，为保证常压水箱中水的更新，系统可以通过设定几个时段，如用水高峰时段，自动关闭多功能装置，改由常压水箱供水.

如果出现倒流防止器异常排水、泵房进水等情况，报警装置报警，自动关闭进水电动阀；如因信号系统故障致使用水压力超过额定压力时，超压保护装置将自动报警.

2.本技术资料由上海熊猫机械（集团）有限公司提供。

3.设备型号说明：

HLXB(S)-CDY-□-□-□-□ —— 水泵台数(含备用水泵)
- 设备额定供水扬程（m）
- 设备额定供水流量（m^3/h）
- 水箱总容积（m^3）
- 箱式叠压给水设备（S表示有射流功能）

序号	名称	序号	名称	序号	名称
1	压力表	7	多功能装置	13	水箱
2	过滤器	8	进水装置	14	控制柜
3	倒流防止器	9	变频调速泵组		
4	遥控浮球阀	10	气压水罐		
5	电接点压力表	11	液位开关		
6	压力传感器	12	玻璃管液位计		

HLXB系列箱式叠压供水设备系统原理图	图集号	12S2
	页次	253

赵明发 审核 雷敏 校对 何斌 设计 何斌 制图

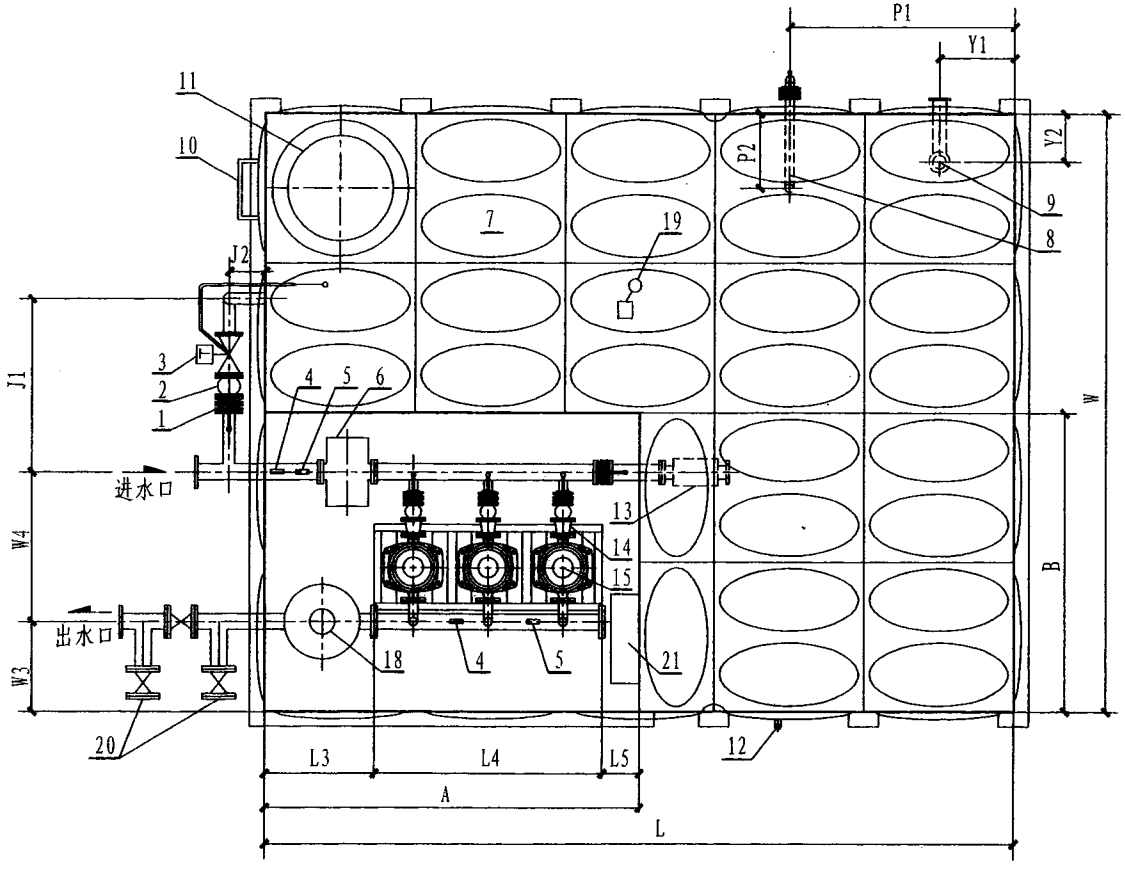

序号	名 称
1	蝶阀
2	可曲挠橡胶接头
3	遥控浮球阀
4	电接点压力表
5	压力传感器
6	多功能装置
7	水箱
8	泄水管
9	溢流管
10	外爬梯
11	人孔
12	玻璃管液位计
13	进水装置
14	偏心异径管
15	变频调速泵组
16	同心异径管
17	止回阀
18	气压水罐
19	液位开关
20	消毒器接口
21	壁挂式变频控制柜
22	隔振垫

HLXB系列箱式供水设备平面图

说明：1.设备的安装尺寸见本图册第257页-第259页 设备性能参数、选型及安装尺寸表。

2.设备的底座及基础见本图册第256页 设备外形、底座、基础尺寸图。

赵明发
审核
雷敏
校对
何斌
设计
何斌
制图

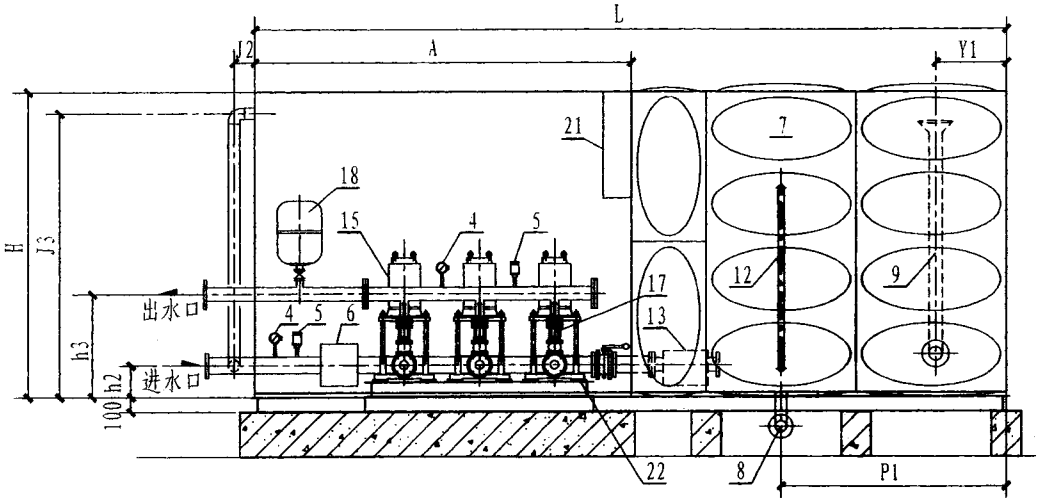

HLXB系列箱式供水设备正立面图

序号	名称	序号	名称
1	蝶阀	12	玻璃管液位计
2	可曲挠橡胶接头	13	进水装置
3	遥控浮球阀	14	偏心异径管
4	电接点压力表	15	变频调速泵组
5	压力传感器	16	同心异径管
6	多功能装置	17	止回阀
7	水箱	18	气压水罐
8	泄水管	19	液位开关
9	溢流管	20	消毒器接口
10	外爬梯	21	壁挂式变频控制柜
11	人孔	22	隔振垫

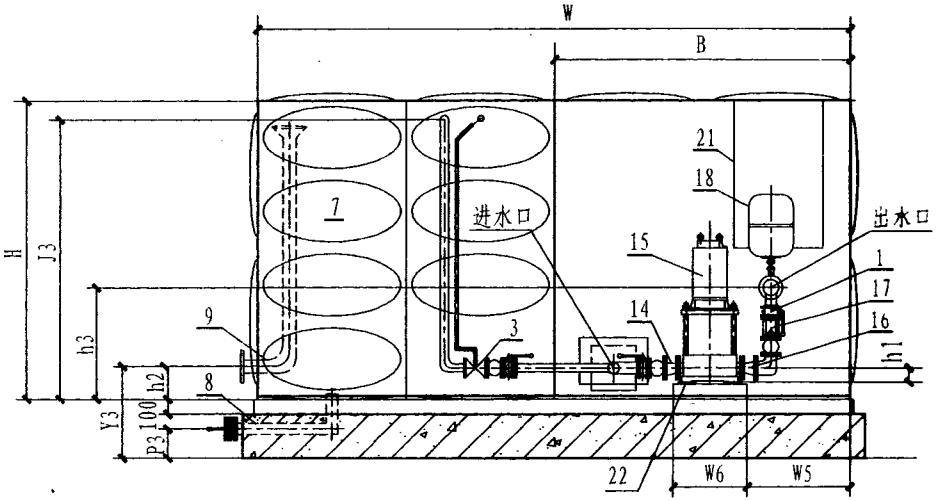

HLXB系列箱式供水设备侧立面图

说明：1. 设备的安装尺寸见本图册第257页-第259页 设备性能参数、选型及安装尺寸表。

2. 设备的底座及基础见本图册第256页 设备外形、底座、基础尺寸图。

HLXB系列箱式供水设备安装图（二）	图集号	12S2
	页次	255

赵明发 审核 雷敏 校对 何斌 设计 何斌 制图

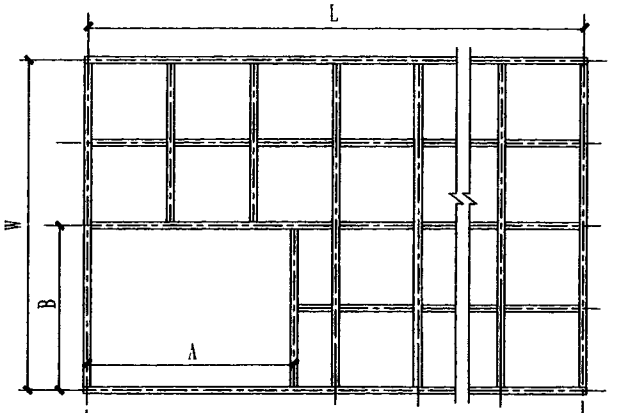

水箱槽钢底座尺寸图

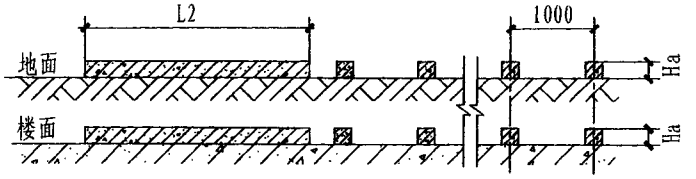

水箱基础立面图

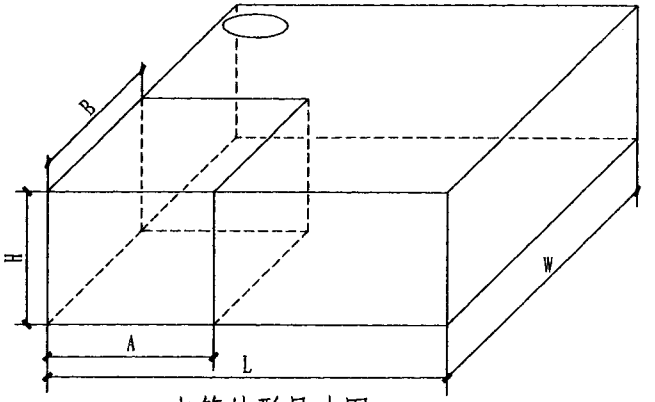

水箱外形尺寸图

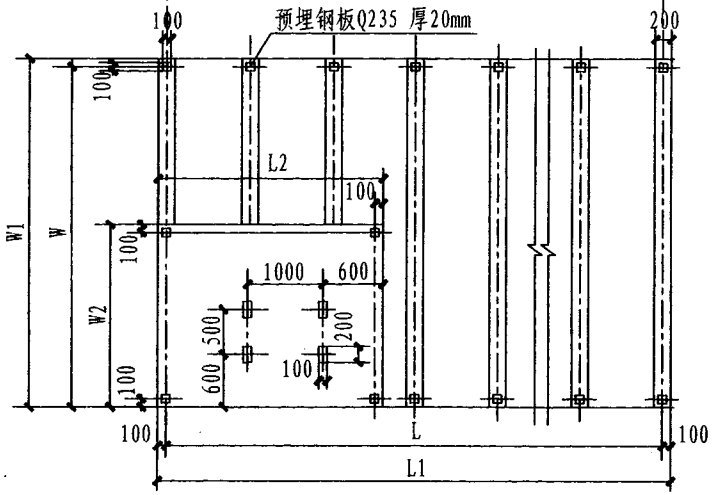

水箱基础平面图

说明:

1. L为水箱长度，W为水箱宽度。先在水平地面上做好基础，在基础上焊接槽钢框架，最后在槽钢框架上组装焊接水箱。设备的底座、基础及安装尺寸见本图册第257页-第259页 设备性能参数、选型及安装尺寸表。
2. 混凝土基础强度等级C25，当基础设在底板或楼板上时，应与板整体浇注，基础上预埋钢板要与基础顶面保持水平。
3. 水箱四周应有不小于700mm的检修通道，设备检修门侧应留有不小于1200mm的检修通道，设备检修门设置位置可以根据用户需要进行设置，尺寸为1800×1000（高×宽）。
4. 水箱基础四周应设有排水沟及排水设施，泵房内应通风良好。

HLXB系列箱式供水设备 外形、底座、基础尺寸图	图集号	12S2
	页次	256

HLXB系列三泵组箱式供水设备性能参数、选型及安装尺寸表(一)

序号	设备型号	水箱容积 (m^3)	设备流量 (m^3/h)	设备扬程 (m)	水泵（两用一备）				水箱重（kg）		设备重（kg）	
					型号	单泵流量 (m^3/h)	单泵扬程 (m)	单泵功率 (kW)	净重	运行重量	净重	运行重量
1	HLXB-CDY-30-16-0.30	16	16	30	50AAB(H)8-30	5.5~10	31~29	1.5	1350	20820	730	876
2	HLXB-CDY-30-16-0.45	16	16	45	50AAB(H)8-45	5.5~10	46~43	2.2	1350	20820	740	888
3	HLXB-CDY-30-16-0.60	16	16	60	50AAB(H)8-60	5.5~10	62~58	3	1350	20820	770	924
4	HLXB-CDY-30-16-0.75	16	16	75	50AAB(H)8-75	5.5~10	78~73	4	1350	20820	815	978
5	HLXB-CDY-30-16-0.90	16	16	90	50AAB(H)8-90	5.5~10	93~87	5.5	1350	20820	875	1050
6	HLXB-CDY-30-16-1.05	16	16	105	50AAB(H)8-105	5.5~10	109~101	5.5	1350	20820	905	1086

序号	隔振垫		设备进水管径	设备出水管径	水箱进水管径	水泵口径		溢流口径	泄水口径	控制柜规格			控制柜尺寸（mm）			气压水罐	
	型号	高度（mm）				进水	出水			型号	重量(kg)	设备功率(kW)	长	宽	高	型号	压力(MPa)
1	SD61-0.5	20	DN80	DN80	DN50	DN50	DN50	DN65	DN50	HLC-3-1.5	90	3.0	800	600	300	1100002418	1.0
2	SD61-0.5	20	DN80	DN80	DN50	DN50	DN50	DN65	DN50	HLC-3-2.2	95	4.4	800	600	300	1100002418	1.0
3	SD61-0.5	20	DN80	DN80	DN50	DN50	DN50	DN65	DN50	HLC-3-3	100	6.0	800	600	300	1100002418	1.0
4	SD61-0.5	20	DN80	DN80	DN50	DN50	DN50	DN65	DN50	HLC-3-4	105	8.0	800	600	300	1100002418	1.0
5	SD61-0.5	20	DN80	DN80	DN50	DN50	DN50	DN65	DN50	HLC-3-5.5	110	11.0	800	600	300	1100002423	1.6
6	SD61-0.5	20	DN80	DN80	DN50	DN50	DN50	DN65	DN50	HLC-3-5.5	110	11.0	800	600	300	1100002423	1.6

序号	设备基础及安装尺寸（mm）																			水箱安装尺寸（mm）								
	L	W	H	L1	W1	Ha	A	B	L2	W2	h1	h2	h3	W3	W4	W5	W6	L3	L4	L5	Y1	Y2	Y3	P1	P2	P3	J1	J2	J3
1	5000	3000	2000	5200	3200	300	2500	2000	2700	2200	95	210	675	600	900	600	500	730	1520	250	500	300	650	1500	500	200	1100	300	1800
2	5000	3000	2000	5200	3200	300	2500	2000	2700	2200	95	210	675	600	900	600	500	730	1520	250	500	300	650	1500	500	200	1100	300	1800
3	5000	3000	2000	5200	3200	300	2500	2000	2700	2200	95	210	675	600	900	600	500	730	1520	250	500	300	650	1500	500	200	1100	300	1800
4	5000	3000	2000	5200	3200	300	2500	2000	2700	2200	95	210	675	600	900	600	500	730	1520	250	500	300	650	1500	500	200	1100	300	1800
5	5000	3000	2000	5200	3200	300	2500	2000	2700	2200	95	210	675	600	900	600	500	730	1520	250	500	300	650	1500	500	200	1100	300	1800
6	5000	3000	2000	5200	3200	300	2500	2000	2700	2200	95	210	675	600	900	600	500	730	1520	250	500	300	650	1500	500	200	1100	300	1800

制图 何斌 何斌
设计 何斌 何斌
校对 何斌 何斌
审核 雷敏 雷敏
赵明发 赵明发

HLXB系列三泵组箱式供水设备性能参数、选型及安装尺寸表(二)

序号	设备型号	水箱容积 (m^3)	设备流量 (m^3/h)	设备扬程 (m)	水泵（两用一备）				水箱重（kg）		设备重（kg）	
					型号	单泵流量 (m^3/h)	单泵扬程（m）	单泵功率（kW）	净重	运行重量	净重	运行重量
7	HLXB-CDY-48-30-0.29	30	30	29	50AAB(H)12-30	8.4～15	32～29	2.2	2150	38580	750	900
8	HLXB-CDY-48-30-0.43	30	30	43	50AAB(H)12-45	8.4～15	48～43	3	2150	38580	780	936
9	HLXB-CDY-48-30-0.58	30	30	58	50AAB(H)12-60	8.4～15	64～58	4	2150	38580	840	1008
10	HLXB-CDY-48-30-0.72	30	30	72	50AAB(H)12-75	8.4～15	80～72	5.5	2150	38580	870	1044
11	HLXB-CDY-48-30-0.87	30	30	87	50AAB(H)12-90	8.4～15	96～87	5.5	2150	38580	960	1152
12	HLXB-CDY-48-30-1.01	30	30	101	50AAB(H)12-105	8.4～15	112～101	5.5	2150	38580	1005	1206

序号	隔振垫		设备进水管径	设备出水管径	水箱进水管径	水泵口径		溢流口径	泄水口径	控制柜规格			控制柜尺寸（mm）			气压水罐	
	型号	高度（mm）				进水	出水			型号	重量(kg)	设备功率(kW)	长	宽	高	型号	压力(MPa)
7	SD61-0.5	20	DN100	DN100	DN65	DN50	DN50	DN80	DN50	HLC-3-2.2	95	4.4	800	600	300	1100002418	1.0
8	SD61-0.5	20	DN100	DN100	DN65	DN50	DN50	DN80	DN50	HLC-3-3	100	6.0	800	600	300	1100002418	1.0
9	SD61-0.5	20	DN100	DN100	DN65	DN50	DN50	DN80	DN50	HLC-3-4	105	8.0	800	600	300	1100002418	1.0
10	SD61-0.5	20	DN100	DN100	DN65	DN50	DN50	DN80	DN50	HLC-3-5.5	110	11.0	800	600	300	1100002418	1.0
11	SD61-0.5	20	DN100	DN100	DN65	DN50	DN50	DN80	DN50	HLC-3-5.5	110	11.0	800	600	300	1100002423	1.6
12	SD61-0.5	20	DN100	DN100	DN65	DN50	DN50	DN80	DN50	HLC-3-5.5	110	11.0	800	600	300	1100002423	1.6

序号	设备基础及安装尺寸（mm）																			水箱安装尺寸（mm）								
	L	W	H	L1	W1	Ha	A	B	L2	W2	h1	h2	h3	W3	W4	W5	W6	L3	L4	L5	Y1	Y2	Y3	P1	P2	P3	J1	J2	J3
7	6000	4000	2000	6200	4200	300	2500	2000	2700	2200	95	210	685	600	930	600	500	730	1520	250	500	300	650	1500	500	200	1100	300	1800
8	6000	4000	2000	6200	4200	300	2500	2000	2700	2200	95	210	685	600	930	600	500	730	1520	250	500	300	650	1500	500	200	1100	300	1800
9	6000	4000	2000	6200	4200	300	2500	2000	2700	2200	95	210	685	600	930	600	500	730	1520	250	500	300	650	1500	500	200	1100	300	1800
10	6000	4000	2000	6200	4200	300	2500	2000	2700	2200	95	210	685	600	930	600	500	730	1520	250	500	300	650	1500	500	200	1100	300	1800
11	6000	4000	2000	6200	4200	300	2500	2000	2700	2200	95	210	685	600	930	600	500	730	1520	250	500	300	650	1500	500	200	1100	300	1800
12	6000	4000	2000	6200	4200	300	2500	2000	2700	2200	95	210	685	600	930	600	500	730	1520	250	500	300	650	1500	500	200	1100	300	1800

制图 何斌 何斌
设计 何斌 何斌
校对 何斌 何斌
审核 雷敏 雷敏
审定 赵明发 赵明发

赵明发	审核	雷敏	校对	何斌	设计	何斌	制图

HLXB系列三泵组箱式供水设备性能参数、选型及安装尺寸表(三)

序号	设备型号	水箱容积 (m^3)	设备流量 (m^3/h)	设备扬程 (m)	水泵（两用一备）				水箱重（kg）		设备重（kg）	
					型号	单泵流量 (m^3/h)	单泵扬程（m）	单泵功率（kW）	净重	运行重量	净重	运行重量
13	HLXB-CDY-66-44-0.28	44	44	28	50AAB(H)18-30	13~22	32~28	3	2580	55896	780	936
14	HLXB-CDY-66-44-0.42	44	44	42	50AAB(H)18-45	13~22	48~42	4	2580	55896	855	1026
15	HLXB-CDY-66-44-0.56	44	44	56	50AAB(H)18-60	13~22	64~56	5.5	2580	55896	910	1092
16	HLXB-CDY-66-44-0.70	44	44	70	50AAB(H)18-75	13~22	80~70	5.5	2580	55896	940	1128
17	HLXB-CDY-66-44-0.84	44	44	84	50AAB(H)18-90	13~22	96~84	7.5	2580	55896	1090	1308
18	HLXB-CDY-66-44-0.98	44	44	98	50AAB(H)18-105	13~22	112~98	7.5	2580	55896	1120	1344

序号	隔振垫		设备进水管径	设备出水管径	水箱进水管径	水泵口径		溢流口径	泄水口径	控制柜规格			控制柜尺寸（mm）			气压水罐	
	型号	高度（mm）				进水	出水			型号	重量(kg)	设备功率(kW)	长	宽	高	型号	压力(MPa)
13	SD61-0.5	20	DN125	DN125	DN80	DN50	DN50	DN100	DN65	HLC-3-3	100	6.0	800	600	300	1100002418	1.0
14	SD61-0.5	20	DN125	DN125	DN80	DN50	DN50	DN100	DN65	HLC-3-4	105	8.0	800	600	300	1100002418	1.0
15	SD61-0.5	20	DN125	DN125	DN80	DN50	DN50	DN100	DN65	HLC-3-5.5	110	11.0	800	600	300	1100002418	1.0
16	SD61-0.5	20	DN125	DN125	DN80	DN50	DN50	DN100	DN65	HLC-3-5.5	110	11.0	800	600	300	1100002418	1.0
17	SD61-0.5	20	DN125	DN125	DN80	DN50	DN50	DN100	DN65	HLC-3-7.5	120	15.0	1000	600	300	1100002423	1.6
18	SD61-0.5	20	DN125	DN125	DN80	DN50	DN50	DN100	DN65	HLC-3-7.5	120	15.0	1000	600	300	1100002423	1.6

序号	设备基础及安装尺寸（mm）																			水箱安装尺寸（mm）								
	L	W	H	L1	W1	Ha	A	B	L2	W2	h1	h2	h3	W3	W4	W5	W6	L3	L4	L5	Y1	Y2	Y3	P1	P2	P3	J1	J2	J3
13	6000	5500	2000	6200	5700	300	2500	2000	2700	2200	95	210	697	600	954	600	500	730	1520	250	500	300	650	1500	500	200	1100	300	1800
14	6000	5500	2000	6200	5700	300	2500	2000	2700	2200	95	210	697	600	954	600	500	730	1520	250	500	300	650	1500	500	200	1100	300	1800
15	6000	5500	2000	6200	5700	300	2500	2000	2700	2200	95	210	697	600	954	600	500	730	1520	250	500	300	650	1500	500	200	1100	300	1800
16	6000	5500	2000	6200	5700	300	2500	2000	2700	2200	95	210	697	600	954	600	500	730	1520	250	500	300	650	1500	500	200	1100	300	1800
17	6000	5500	2000	6200	5700	300	2500	2000	2700	2200	95	210	697	600	954	600	500	730	1520	250	500	300	650	1500	500	200	1100	300	1800
18	6000	5500	2000	6200	5700	300	2500	2000	2700	2200	95	210	697	600	954	600	500	730	1520	250	500	300	650	1500	500	200	1100	300	1800

说明：1. 水箱容积为水箱减去设备所占容积后实际装水容积。

2. 本表为部分设备型号，如需其他型号可向厂商咨询。

制图 何斌
设计 何斌
校对 何斌
审核 雷敏
赵明发

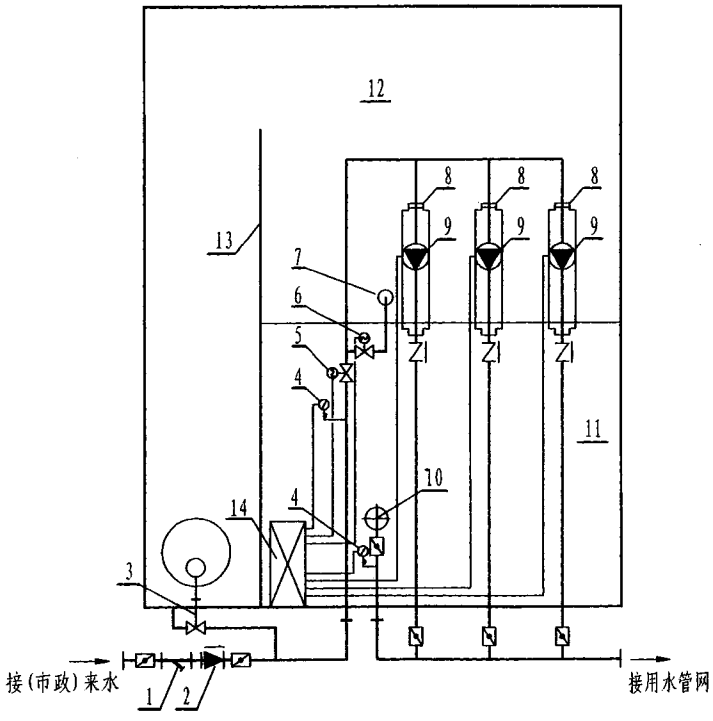

序号	名 称	序号	名 称	序号	名 称
1	过滤器	7	底阀	13	导流墙
2	倒流防止器	8	止水装置	14	控制柜
3	遥控浮球阀	9	变频调速泵组		
4	电接点压力表	10	气压水罐		
5	电动阀1	11	控制室		
6.	电动阀2	12	水箱		

说明:

1. 本设备为箱泵一体化泵站叠压供水系统。

系统工作原理: 当（市政）供水压力高于设定值时,泵站智能控制柜发出指令,电动阀1打开，电动阀2关闭，由(市政)供水管向水泵供水，泵站为叠压供水系统，智能控制柜根据用水管网水压的变化,自动调整水泵的转速和运转台数,以满足用户对水量、水压的需求；当（市政）供水压力低于设定值时,智能控制柜发出指令，电动阀2打开，电动阀1关闭，系统改为由水泵吸取水箱中的水加压供水，泵站为变频调速供水系统。

2. 本设备选用配套管式不锈钢潜水泵,效率高、噪音低;水箱体采用食品级不锈钢板与热镀锌钢板复合模块,现场装配而成；自动控制系统采用微机编程,可实现全自动控制。另有自动冲洗水箱设施、远程监控设施供选用。

3. 本设备可设于室内、外或埋地敷设。其中于室内安装时,箱体外壁与周边结构体或设备的间距应满足施工的要求:侧面应有不小于0.7m的净空;箱顶人孔上方应有不小于0.8m的净空;检修门一侧应有不小于1.5m的检修通道.泵站可采用钢筋混凝土基础或型钢基础，需由结构设计人员经计算确定。设备的选用、安装与运行维护需遵从相关规定。

4. 本页技术资料由江苏华达建设有限公司提供。

5. 设备型号说明:

HDXBF-□-□-□-□ —— 选用型号:I型-两台泵；II型-三台泵；III型-四台泵
- 泵站供水扬程（m）
- 泵站供水流量（m^3/h）
- 泵站水箱容积（m^3）
- 智能型箱泵一体化泵站

HDXBF智能型箱泵一体化泵站供水设备系统原理图	图集号	12S2
	页次	260

赵明发 雷敏 何斌 何斌
审核 校对 设计 制图

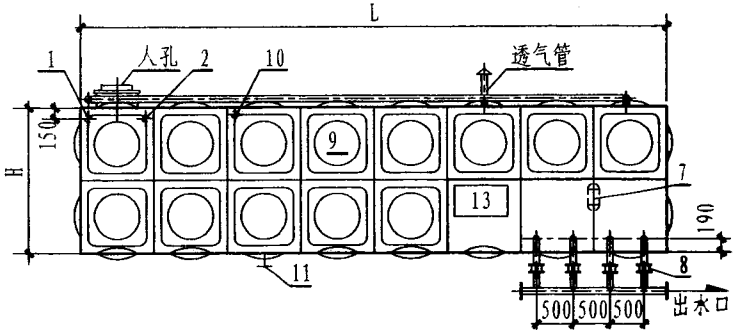

HDXBF智能型一体化泵站正立面图

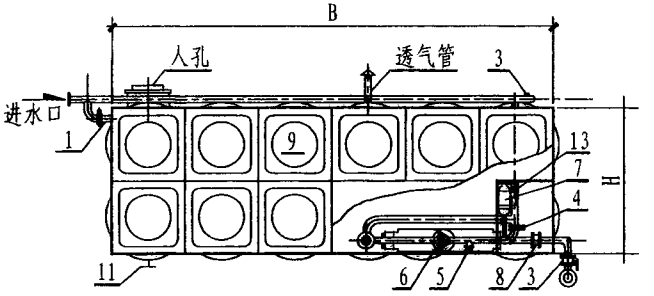

HDXBF智能型一体化泵站侧立面图

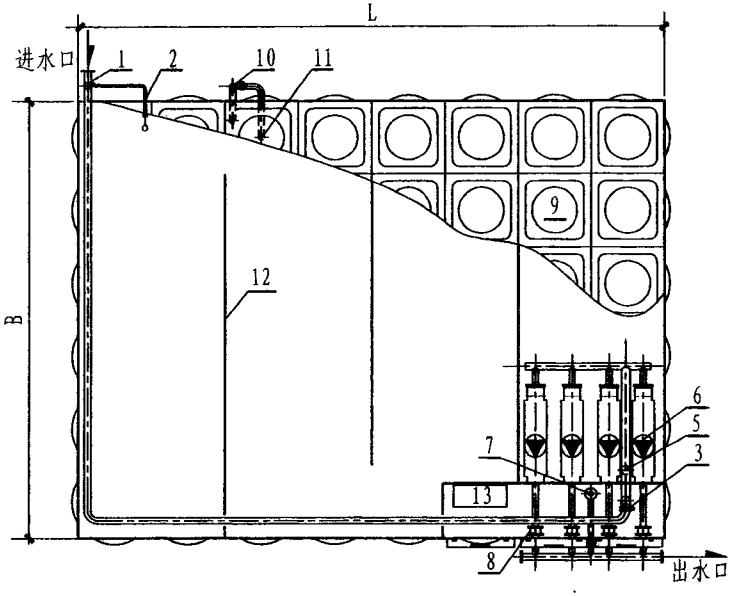

HDXBF智能型一体化泵站平面图

序号	名 称	序号	名 称
1	进水管	8	止回阀
2	浮球阀控制管(DN15)	9	BDF水箱
3	蝶阀	10	溢流管
4	电动阀	11	排空管
5	水泵吸水口	12	导流墙
6	泵和泵室	13	智能变频柜
7	气压罐		

说明: 1. 本图通用于I、II、III型（二、三、四台泵组）泵站。
2. 设备的外形尺寸见本图册第262页-第265页 泵站选型表。
3. 设备的基础及其尺寸见本图册第266页 泵站基础及接管尺寸表。

HDXBF智能型箱泵一体化泵站安装图	图集号	12S2
	页次	261

赵明发	审核	雷敏	校对	何斌	设计	何斌	制图

HDXBF智能型箱泵一体化泵站选型表（一）

编号	总容积(m³)	泵站型号	水泵					气压罐		控制柜型号	外形尺寸(m) L×B×H	运行重量(kg)
			型号	流量(m³/h)	扬程(m)	台数	功率(kW)	容积(L)	压力(MPa)			
1	12	HDXHF-12-10-20-I	SP-807	10	20	2	1.1	12	1.0	SZB2/1.1	3×2×2	21712
		HDXHF-12-10-30-I	SP-810		30		1.5	12	1.0	SZB2/1.5		21723
		HDXHF-12-10-40-I	SP-812		40		2.2	12	1.0	SZB2/2.2		21741
		HDXHF-12-10-50-I	SP-815		50		2.2	12	1.0	SZB2/2.2		21756
		HDXHF-12-10-60-I	SP-818		60		3	12	1.0	SZB2/3		21765
		HDXHF-12-10-70-I	SP17-6		70		3.7	12	1.0	SZB2/3.7		21772
		HDXHF-12-10-80-I	SP17-7		80		5.5	12	1.0	SZB2/5.5		21774
		HDXHF-12-10-90-I	SP17-8		90		5.5	12	1.6	SZB2/5.5		21780
		HDXHF-12-10-100-I	SP17-9		100		5.5	12	1.6	SZB2/5.5		21820
2	20	HDXHF-20-20-20-I	SP20-3	20	20	2	2.2	12	1.0	SZB2/2.2	5×2×2	21712
		HDXHF-20-20-30-I	SP20-4		30		3	12	1.0	SZB2/3		21723
		HDXHF-20-20-40-I	SP20-5		40		3.7	12	1.0	SZB2/3.7		21741
		HDXHF-20-20-50-I	SP20-6		50		3.7	12	1.0	SZB2/5.5		21756
		HDXHF-20-20-60-I	SP20-8		60		5.5	12	1.0	SZB2/5.5		21765
		HDXHF-20-20-70-I	SP20-9		70		5.5	12	1.0	SZB2/7.5		21772
		HDXHF-20-20-80-I	SP20-10		80		7.5	12	1.0	SZB2/7.5		21774
		HDXHF-20-20-90-I	SP20-11		90		7.5	12	1.6	SZB2/11		21780
		HDXHF-20-20-100-I	SP20-14		100		11	12	1.6	SZB2/11		21820
3	30	HDXBF-30-30-20-I	SP40-2	30	20		3	12	1.0	SZB2/3	5×3×2	32178
		HDXBF-30-30-30-I	SP40-3		30		3.7	12	1.0	SZB2/3.7		32197
		HDXBF-30-30-40-I	SP40-4		40		5.5	12	1.0	SZB2/5.5		32225
		HDXBF-30-30-50-I	SP40-5		50		7.5	12	1.0	SZB2/7.5		32252
		HDXBF-30-30-60-I	SP40-6		60		7.5	12	1.0	SZB2/7.5		32256
		HDXBF-30-30-70-I	SP40-7		70		11	12	1.0	SZB2/11		32260

赵明发	审核	雷敏	校对	何斌	设计	何斌	制图

HDXBF智能型箱泵一体化泵站选型表（二）

编号	总容积(m^3)	泵站型号	水泵					气压罐		控制柜型号	外形尺寸(m) L×B×H	运行重量(kg)
			型号	流量(m^3/h)	扬程(m)	台数	功率(kW)	容积(L)	压力(MPa)			
3	30	HDXBF-30-30-80-I	SP40-8	30	80	2	11	12	1.0	SZB2/11	5×3×2	32282
		HDXBF-30-30-90-I	SP40-9		90		11	12	1.6	SZB2/11		32202
		HDXBF-30-30-100-I	SP40-10		100		11	12	1.6	SZB2/11		32178
4	40	HDXBF-40-40-20-I	SP40-3	40	20	2	3.7	12	1.0	SZB2/3.7	5×4×2	42643
		HDXBF-40-40-30-I	SP50-2		30		3.7	12	1.0	SZB2/3.7		42664
		HDXBF-40-40-40-I	SP50-3		40		5.5	12	1.0	SZB2/5.5		42667
		HDXBF-40-40-50-I	SP50-4		50		7.5	12	1.0	SZB2/7.5		42707
		HDXBF-40-40-60-I	SP50-5		60		7.5	12	1.0	SZB2/7.5		42723
		HDXBF-40-40-70-I	SP40-11		70		15	12	1.0	SZB2/15		42741
		HDXBF-40-40-80-I	SP40-13		80		15	12	1.0	SZB2/15		42765
		HDXBF-40-40-90-I	VP50-7		90		15	12	1.6	SZB2/15		42770
		HDXBF-40-40-100-I	VP50-8		100		15	12	1.6	SZB2/15		42780
5	50	HDXBF-50-50-20-II	SP25-2	50	20	2	2.2	18	1.0	SZB3/2.2	5×5×2	53108
		HDXBF-50-50-30-II	SP25-3		30		3	18	1.0	SZB3/3		53126
		HDXBF-50-50-40-II	SP25-4		40		3.7	18	1.0	SZB3/3.7		53158
		HDXBF-50-50-50-II	SP25-5		50		5.5	18	1.0	SZB3/5.5		53183
		HDXBF-50-50-60-II	SP25-6		60		5.5	18	1.0	SZB3/5.5		53196
		HDXBF-50-50-70-II	SP25-7		70		7.5	18	1.0	SZB3/7.5		53210
		HDXBF-50-50-80-II	SP25-8		80		7.5	18	1.0	SZB3/7.5		53234
		HDXBF-50-50-90-II	SP25-9		90		11	18	1.6	SZB3/11		53236
		HDXBF-50-50-100-II	SP25-10		100		11	18	1.6	SZB3/11		53279
6	60	HDXBF-60-60-20-II	SP40-2		20	2	3	18	1.0	SZB3/3	5×6×2	63634
		HDXBF-60-60-30-II	SP40-3		30		3.7	18	1.0	SZB3/3.7		63692
		HDXBF-60-60-40-II	SP40-4		40		5.5	18	1.0	SZB3/5.5		63722

制图	何斌	设计	何斌	校对	雷敏	审核	赵明发

HDXBF智能型箱泵一体化泵站选型表（三）

编号	总容积(m³)	泵站型号	水泵					气压罐		控制柜型号	外形尺寸(m) L×B×H	运行重量(kg)
			型号	流量(m³/h)	扬程(m)	台数	功率(kW)	容积(L)	压力(MPa)			
6	60	HDXBF-60-60-50-II	SP40-5	60	50	2	7.5	18	1.0	SZB3/7.5	5×6×2	63762
		HDXBF-60-60-60-II	SP40-6		60		7.5	18	1.0	SZB3/7.5		63808
		HDXBF-60-60-70-II	SP40-7		70		11	18	1.0	SZB3/11		63836
		HDXBF-60-60-80-II	SP40-8		80		11	18	1.0	SZB3/11		63888
		HDXBF-60-60-90-II	SP40-9		90		11	18	1.6	SZB3/11		63950
		HDXBF-60-60-100-II	SP40-10		100		11	18	1.6	SZB3/11		63966
	总容积(m³)	泵站型号	水泵					气压罐	小流量泵	控制柜型号	外形尺寸(m) L×B×H	运行重量(kg)
			型号	流量(m³/h)	扬程(m)	台数	功率(kW)	容积(L)	型号			
7	72	HDXBF-72-80-20-II	SP40-3	80	20	3	3.7	18	SP805	SZB3/3.7	6×6×2	76128
		HDXBF-72-80-30-II	SP50-2		30		3.7	18	SP807	SZB3/3.7		76133
		HDXBF-72-80-40-II	SP50-3		40		5.5	18	SP810	SZB3/5.5		76141
		HDXBF-72-80-50-II	SP50-4		50		7.5	18	SP812	SZB3/7.5		76276
		HDXBF-72-80-60-II	SP50-5		60		7.5	18	SP815	SZB3/7.5		76290
		HDXBF-72-80-70-II	SP40-11		70		15	18	SP817	SZB3/15		76361
		HDXBF-72-80-80-II	SP40-13		80		15	18	SP818	SZB3/15		76379
		HDXBF-72-80-90-II	SP50-7		90		15	18	SP821	SZB3/15		76386
		HDXBF-72-80-100-II	SP50-8		100		15	18	SP825	SZB3/15		76399
8	98	HDXBF-98-100-20-II	SP50-2	98	20	3	3.7	18	SP805	SZB3/3.7	7×7×2	108990
		HDXBF-98-100-30-II	SP50-3		30		5.5	18	SP807	SZB3/5.5		109017
		HDXBF-98-100-40-II	SP50-4		40		7.5	18	SP810	SZB3/7.5		109027
		HDXBF-98-100-50-II	SP50-5		50		7.5	18	SP812	SZB3/7.5		109038
		HDXBF-98-100-60-II	SP50-6		60		11	18	SP815	SZB3/11		109052
		HDXBF-98-100-70-II	SP50-7		70		15	18	SP817	SZB3/15		109059
		HDXBF-98-100-80-II	SP50-8		80		15	18	SP818	SZB3/15		109067

赵明发	审核	雷敏	校对	何斌	设计	何斌	制图

HDXBF智能型箱泵一体化泵站选型表（四）

编号	总容积(m^3)	泵站型号	水泵					气压罐	小流量泵	控制柜型号	外形尺寸(m)	运行重量
			型号	流量(m^3/h)	扬程(m)	台数	功率(kW)	容积(L)	型号		L×B×H	(kg)
8	98	HDXBF-98-100-90-II	SP50-9	98	90	3	18.5	18	SP821	SZB3/18.5	7×7×2	109082
		HDXBF-98-100-100-II	SP50-10		100		22	18	SP825	SZB3/22		109110
9	112	HDXBF-112-115-20-II	SP60-2	115	20	3	5.5	18	SP805	SZB3/5.5	8×7×2	122566
		HDXBF-112-115-30-II	SP60-3		30		7.5	18	SP807	SZB3/7.5		122584
		HDXBF-112-115-40-II	SP70-4		40		11	18	SP810	SZB3/11		122608
		HDXBF-112-115-50-II	SP60-5		50		11	18	SP812	SZB3/11		122617
		HDXBF-112-115-60-II	SP60-7		60		11	18	SP815	SZB3/11		122650
		HDXBF-112-115-70-II	SP60-8		70		15	18	SP817	SZB3/15		122680
		HDXBF-112-115-80-II	SP70-8		80		18.5	18	SP818	SZB3/18.5		122680
		HDXBF-112-115-90-II	SP60-10		90		22	18	SP821	SZB3/22		122710
		HDXBF-112-115-100-II	SP70-10		100		22	18	SP825	SZB3/22		122725
10	128	HDXBF-128-130-20-II	SP110-1	128	20		7.5	18	SP805	SZB3/7.5	8×8×2	139860
		HDXBF-128-130-30-II	SP80-3		30		15	18	SP807	SZB3/15		139875
		HDXBF-128-130-40-II	SP110-2		40		15	18	SP810	SZB3/15		139893
		HDXBF-128-130-50-II	SP80-4		50		18.5	18	SP812	SZB3/18.5		139953
		HDXBF-128-130-60-II	SP80-5		60		22	18	SP815	SZB3/22		139980
		HDXBF-128-130-70-II	SP110-3		70		22	18	SP817	SZB3/22		139962
		HDXBF-128-130-80-II	SP80-6		80		30	18	SP818	设计确定		140040
		HDXBF-128-130-90-II	SP110-4		90		30	18	SP821	设计确定		140045
		HDXBF-128-130-100-II	SP80-8		100		37	18	SP825	设计确定		140666

说明：本表为部分设备型号，如需其他型号可向厂商咨询。

赵明发
审核
雷敏
校对
何斌
设计
何斌
制图

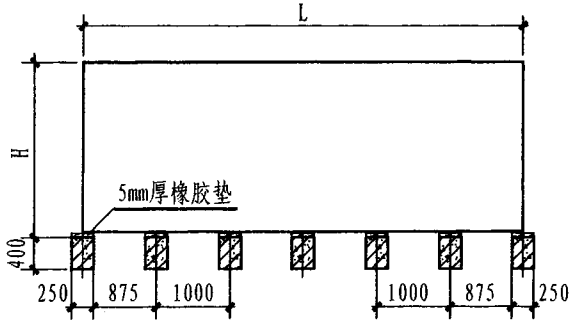

HDXBF型箱泵一体化泵站基础立面图

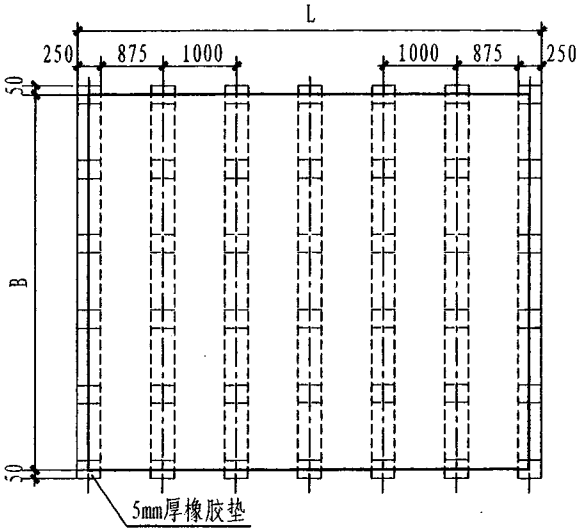

HDXBF型箱泵一体化泵站基础平面图

箱泵一体化泵站基础及接管尺寸表

设备编号	水箱公称容积 (m^3)	箱体尺寸 (m)			接管直径 (mm)				部位参数 (mm)		基础个数及基础间距 (m)	箱体重量 (kg)
		L	B	H	进水管 DN1	出水管 DN2	溢流管 DN3	泄水管 DN4	进水管 h1	出水管 h2		
1	12	3.0	2.0	2.0	70	70	80	50	150	190	4/1.0	1380
2	20	5.0	2.0	2.0	80	80	100	50	150	190	6/1.0	2120
3	30	5.0	3.0	2.0	100	100	150	70	150	190	6/1.0	2604
4	40	5.0	4.0	2.0	100	100	150	70	150	190	6/1.0	3192
5	50	5.0	5.0	2.0	100	100	150	70	150	190	6/1.0	3780
6	60	5.0	6.0	2.0	150	150	200	70	150	190	7/1.0	4368
7	72	6.0	6.0	2.0	150	150	200	70	150	190	7/1.0	5100
8	98	7.0	7.0	2.0	150	150	200	70	150	190	8/1.0	6648
9	112	8.0	7.0	2.0	150	150	200	100	150	190	9/1.0	7120
10	128	8.0	8.0	2.0	150	150	200	100	150	190	9/1.0	7850

说明：1. 泵站可采用钢筋混凝土基础(如图示)或型钢基础，设备基础应由结构专业设计人员根据荷载进行设计。如采用钢筋混凝土浇筑，基础表面需用M10水泥砂浆找平。

2. 水箱和基础之间设置5mm厚橡胶垫板防腐蚀。

3. 水箱尺寸的模数是 1000mm或 500mm，可根据模数调整水箱的尺寸。

制图	何斌	设计	何斌	校对	雷敏	审核	赵明发

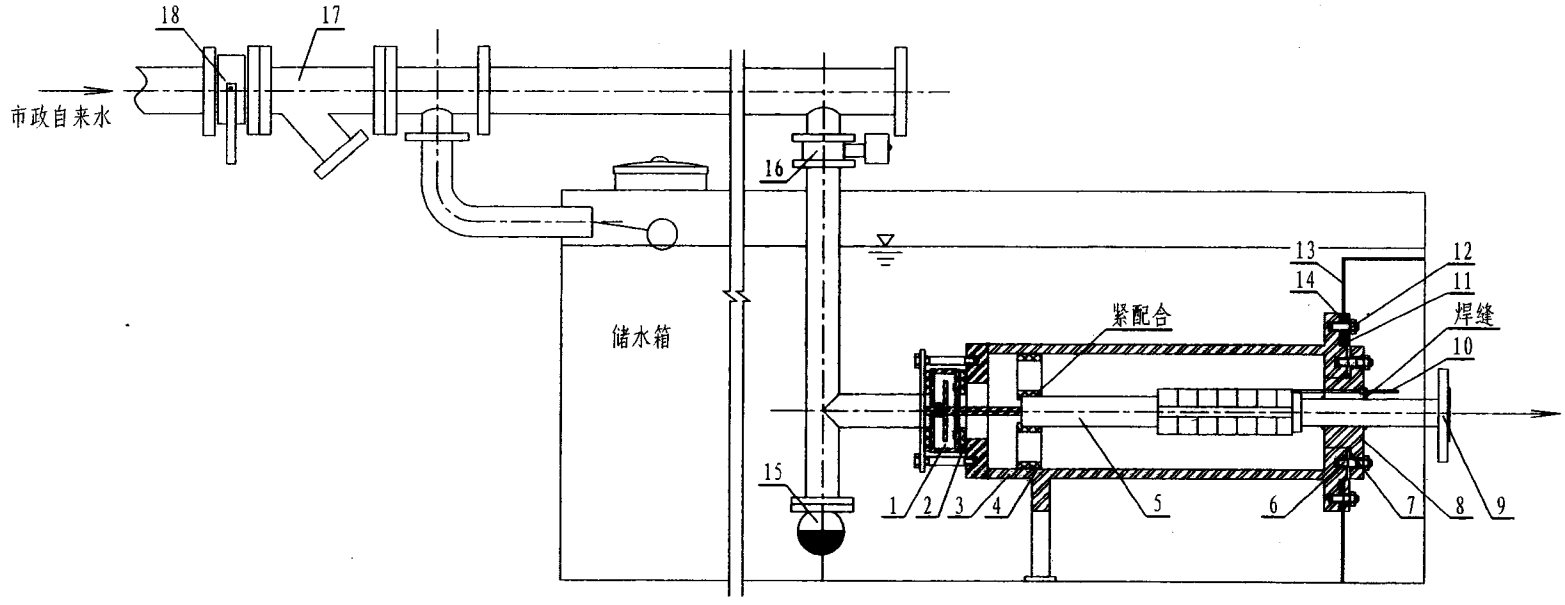

HDXBF智能型一体化泵站水泵安装示意图

序号	名 称	序号	名 称	序号	名 称
1	止水装置	7	O型圈	13	橡胶防水垫
2	防水垫	8	水泵定位法兰	14	水箱侧板
3	导流套及支撑	9	水泵出水法兰	15	底阀
4	减震支撑	10	水泵电缆线	16	电动阀
5	潜水泵	11	压板	17	过滤器
6	连接螺栓	12	紧固螺栓	18	碟阀

HDXBF型箱泵一体化泵站 水泵安装示意图	图集号	12S2
	页次	267

赵明发
审核
雷敏
校对
陈晓鹏
设计
陈晓鹏
制图

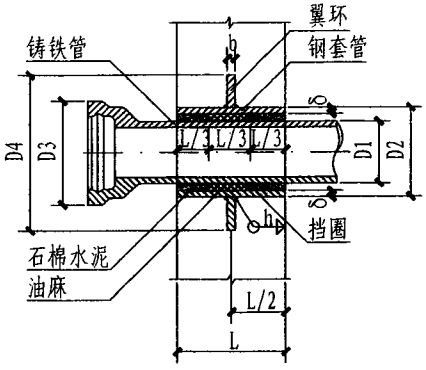

I型

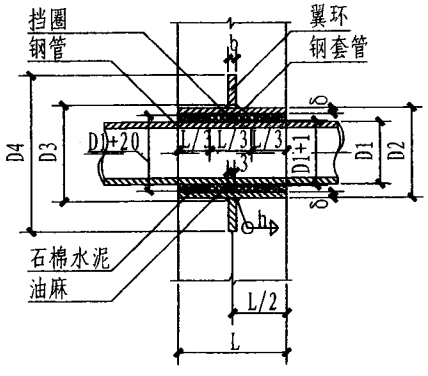

II型

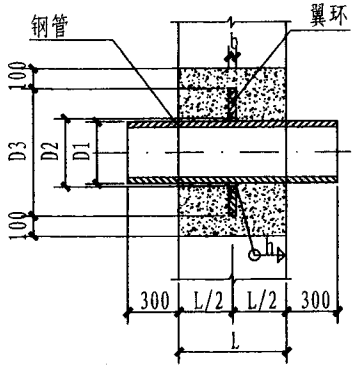

III型

I型套管尺寸表

DN	50	75	100	125	150	200	250	300	350	400
D1	60	93	118	143	169	220	272	323	374	426
D2	114	140	168	194	219	273	325	377	426	480
D3	115	141	169	195	220	274	326	378	427	481
D4	225	251	289	315	340	394	446	498	567	621
δ	4	4.5	5	5	6	7	8	9	9	9
b	10	10	10	10	10	10	10	15	15	15
h	4	4	5	5	6	7	8	9	9	9

II型套管尺寸表

DN	50	80	100	125	150	200	250	300	350	400
D1	60	89	108	133	159	219	273	325	377	426
D2	114	140	159	180	203	273	325	377	426	480
D3	115	141	160	181	204	274	326	378	427	481
D4	225	251	280	301	324	394	446	498	567	621
δ	4	4.5	4.5	5	6	7	8	9	9	9
b	10	10	10	10	10	10	10	15	15	15
h	4	4	4	5	6	7	8	9	9	9

III型套管尺寸表

DN	25	32	40	50	65	80	100	125	150	200	250	300	350	400
D1	33.5	38	50	60	73	89	108	133	159	219	273	325	377	426
D2	35	39	51	61	74	90	109	134	160	220	274	326	378	427
D3	95	99	111	121	134	150	209	234	260	320	374	476	528	577
b	5	5	5	5	5	5	5	5	5	8	8	8	8	8

说明：1. I型防水套管适用于铸铁管和非金属管；II型防水套管适用于钢管；III型防水套管适用预埋钢管，将翼环直接焊在钢管上。

2. 套管、翼环外壁刷底漆一道，外层防腐有设计人定。

3. 套管必须一次浇固于墙内。

4. 套管L等于墙厚且≥２００，如遇非混凝土墙应局部改为混凝土墙，混凝土墙厚＜２００应局部加厚至２００，更换或加厚的混凝土墙其直径比翼环直径大200。

5. h为最小焊件厚度。

刚性防水套管安装图 (DN25～DN400)	图集号	12S2
	页次	268

赵明发 2004.12
审核
雷敏
校对
陈晓鹏
设计
陈晓鹏
制图

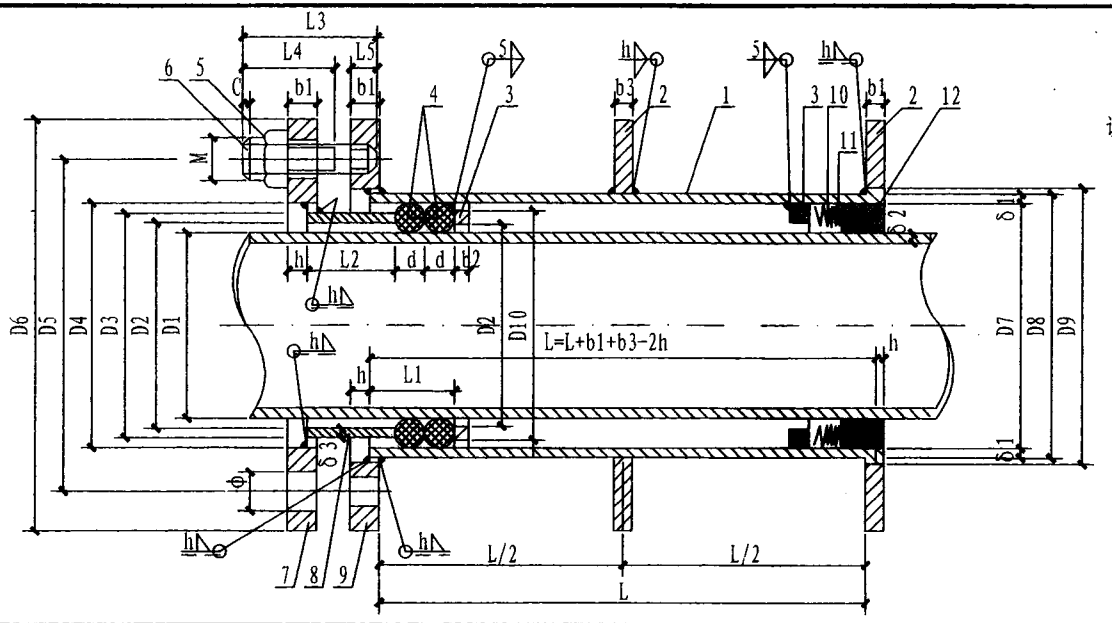

说明：1. 本图适用于管道穿过墙壁处，受有振动或有严密防水要求的构筑物。

2. 套管部分加工完成后，在其外壁均刷底漆一道，外层防腐由设计人定。

3. 套管必须一次浇固于墙内。

4. 套管L等于墙厚且≥300；如遇非混凝土墙应局部改为混凝土墙，混凝土墙厚≤300时，更换或加厚的混凝土墙，其直径应比翼环直径D大200。

5. 零件加工图见本图册270页。

6. h(焊缝高度)为最小焊件厚度。

DN	D1	D2	D3	D4	D5	D6	D7	D8	D9	D10	L1	L2	L3	L4	L5	δ1	δ2	δ3	b1	b2	b3	d	h	k	φ	M	C	螺孔n
50	60	70	90	91	137	177	100	108	109	99	60	60	70	50	12	4	4	10	14	10	10	20	5	4	14	12	1.8	4
65	73	83	103	104	150	190	113	121	122	112	60	60	70	50	12	4	4	10	14	10	10	20	5	4	14	12	1.8	4
80	89	99	121	122	177	217	131	140	141	130	60	60	75	55	14	4.5	4	11	16	10	10	20	5	4	18	16	2	4
100	108	118	140	141	196	236	150	159	160	149	60	60	75	55	14	4.5	4	11	16	10	10	20	5	4	18	16	2	4
125	133	141	161	162	217	257	169	180	181	168	50	60	75	50	16	5.5	4	10	18	10	10	16	6	5	18	16	2	8
150	159	165	185	186	240	280	191	203	204	190	50	60	75	50	16	6	4.5	10	18	10	10	16	6	5	18	16	2	8
200	219	229	249	250	310	350	259	273	274	258	60	60	75	50	16	7	6	10	20	10	15	20	8	7	18	16	2	8
250	273	281	301	302	362	402	309	325	326	308	50	60	75	50	16	8	7	10	20	10	15	16	8	7	18	16	2	12
300	325	332	352	353	422	462	359	377	378	358	50	60	80	55	16	9	8	10	20	10	15	16	8	7	23	20	2.5	12
350	377	383	401	402	471	511	407	426	427	406	50	60	85	55	20	9.5	9	9	22	10	15	16	8	7	23	20	2.5	12
400	426	434	454	455	525	565	462	480	481	461	50	60	85	55	20	9	9	10	24	10	15	16	8	7	23	20	2.5	16

1-套管 2-翼环 3-挡圈 4-橡皮圈 5-螺母 6-双头螺栓 7-法兰盘
8-短管 9-翼盘 10-沥青麻丝 11-牛皮纸层 12-20厚油膏嵌缝

柔性防水套管安装图 (DN50～DN400)	图集号	12S2
	页次	269

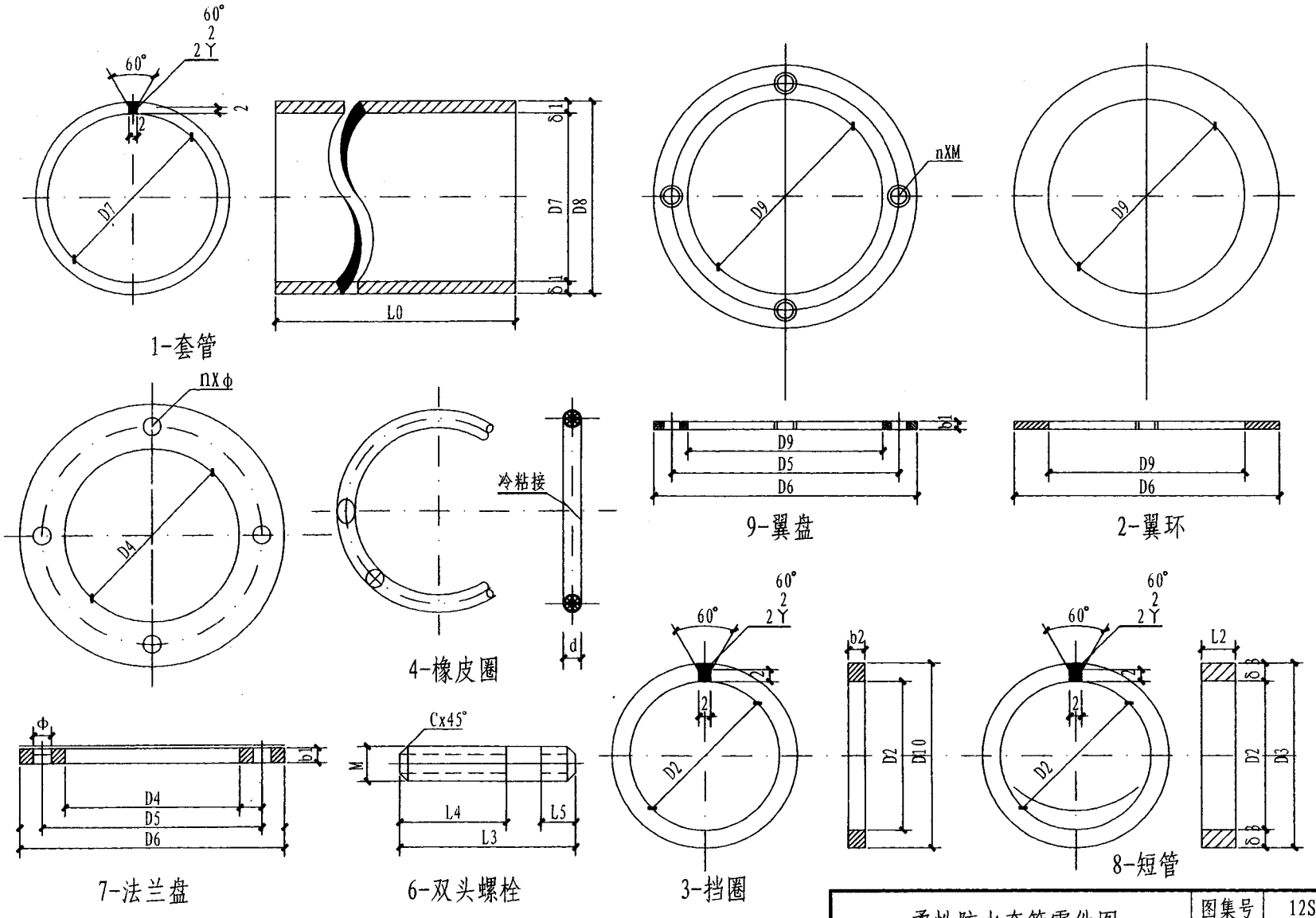

柔性防水套管零件图	图集号	12S2
	页次	270

制图	陈晓鹏	设计	陈晓鹏	校对	雷敏	审核	赵明发

制图	陈晓鹏	设计	陈晓鹏	校对	雷敏	审核	赵明发

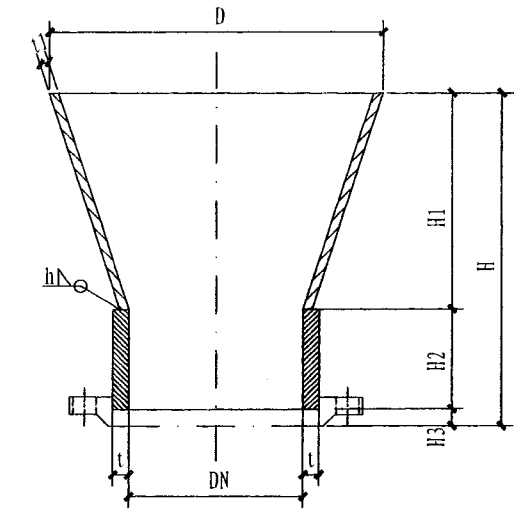

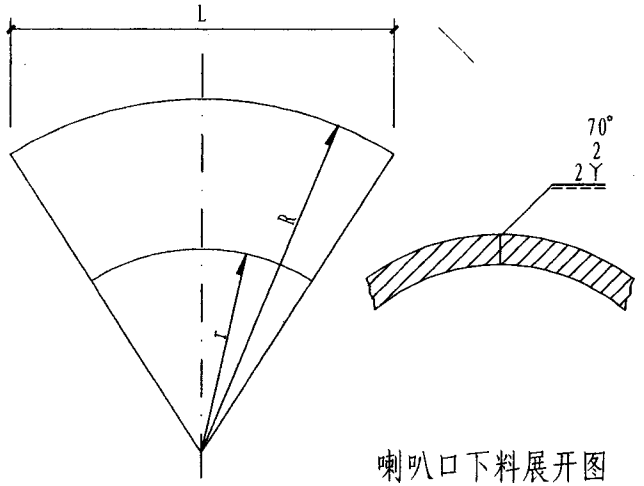

喇叭口下料展开图

尺寸及质量表

	DN	D	t	t_1	H1	H2	H3	R	r	L	H	重量(kg)
I型	50	89	3.5	3	60	65	5	167.0	104.9	241.1	130	0.62
	80	133	4	3	90	64	6	273.7	181.2	368.6	160	1.24
	100	159	4	3	110	64	6	345.4	232.5	450.0	180	1.75
	125	209	4	3	130	74	6	367.1	231.7	566.5	210	2.63
	150	245	4.5	3	160	94	6	466.2	300.5	678.5	260	4.05
	200	325	6	5	210	92	8	619.8	402.5	920.2	310	10.18
	250	401	8	5	270	80	10	856.3	578.8	1139.2	360	15.03
	300	480	8	6	280	120	10	895.5	605.2	1319.3	410	24.48
	350	554	9	6	380	119	11	1208.0	817.8	1580.1	510	36.28
	400	630	9	6	430	119	11	1351.8	909.9	1793.0	560	45.13
II型	50	133	3.5	3	60	65	5	121.0	50.0	242.0	130	0.78
	80	219	4	3	90	64	6	184.5	73.4	369.0	160	1.78
	100	273	4	3	110	64	6	221.6	82.9	443.2	180	2.56
	125	325	4	3	130	74	6	215.0	86.8	430.0	210	3.08
	150	401	4.5	3	160	94	6	329.9	129.3	659.8	260	5.72
	200	530	6	5	210	92	8	422.0	172.0	844.0	310	9.73
	250	635	8	5	270	80	10	565.7	240.6	1131.4	360	14.46
	300	770	8	6	280	120	10	614.0	256.0	1228.0	410	36.18
	350	820	9	6	380	119	11	808.2	386.4	1616.4	510	47.21
	400	920	9	6	430	119	11	917.5	421.4	1833.2	560	59.94

说明：1. 喇叭口用A3钢板制造，用E43焊条焊接。

2. 喇叭口表面刷底漆一遍(樟丹或冷子油)，面漆颜色及做法由设计人据使用环境定。

钢制喇叭口大样图 (DN50～DN400)	图集号	12S2
	页次	271

赵明发 审核
雷敏 校对
陈晓鹏 设计
陈晓鹏 制图

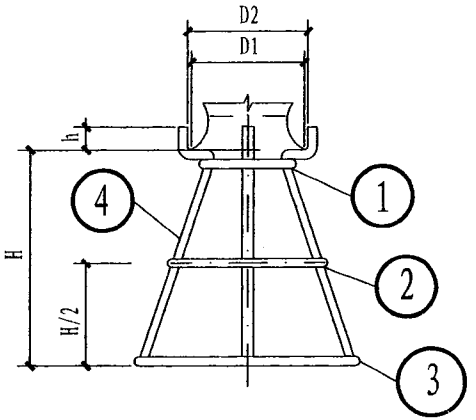

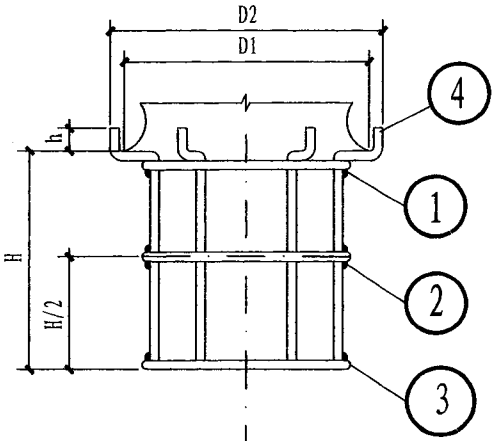

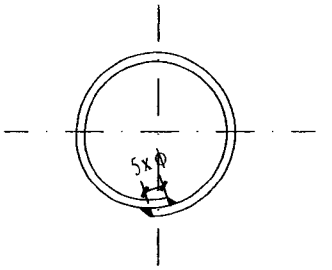

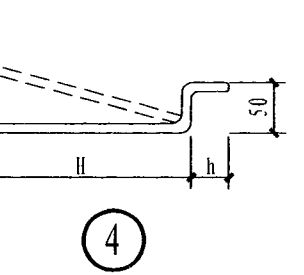

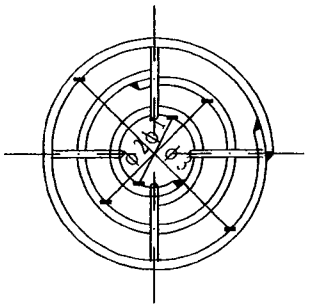

用于DN=50～200

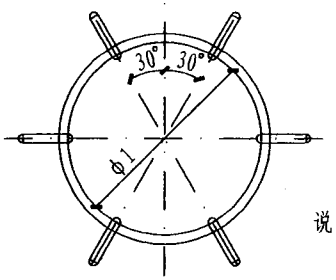

用于DN=250～400

说明：1. 支座之焊缝高度，不大于焊件直径；焊条型号E43。

2. 用于接触非生活水时，支座表面先刷防锈漆两道，再涮热沥青两道。用于接触生活水时，支座表面先刷防锈漆两道，再涮无毒环氧涂料两道，无毒环氧涂料应符合国家现行《生活饮用水卫生监督管理办法》。

3. 当本图作为底阀支座时，按设计中采用的吸水底阀外径加大50～100，取表之D2中最接近数确定支座规格，详见支座主要材料及尺寸表。

4. 本图系根据钢制喇叭口大样图编制，详见本图册271页。

吸水管喇叭口支座图 (DN50～DN400)	图集号	12S2
	页次	272

I型

DN	D1	D2	H	h	ϕ_1	ϕ_2	ϕ_3	①号配件			②号配件			③号配件			④号配件			支座
								规格	长度	质量	规格	长度	质量	规格	长度	质量	规格	长度	质量	总重量(kg)
50	89	140	300	80	50	170	280	φ12	217	0.19	φ12	595	0.53	φ12	940	0.84	4φ12	4x450	1.60	3.16
80	133	185	300	80	80	190	300	φ12	312	0.28	φ12	657	0.59	φ12	1000	0.89	4φ12	4x455	1.62	3.38
100	159	200	300	80	100	220	320	φ14	385	0.47	φ14	760	0.92	φ14	1075	1.30	4φ14	4x460	2.22	4.91
125	209	240	400	80	140	290	436	φ14	410	0.50	φ14	980	1.19	φ14	1440	1.75	4φ14	4x560	2.77	6.21
150	245	280	400	80	180	320	460	φ16	645	1.02	φ16	1085	1.71	φ16	1525	2.40	4φ16	4x555	3.51	8.64
200	325	350	400	80	250	400	540	φ16	865	1.37	φ16	1335	2.11	φ16	1777	2.80	4φ16	4x555	3.51	9.79
250	401	425	500	80	325	—	—	φ19	1116	2.50	φ19	1116	2.50	φ19	1116	2.58	6φ19	6x630	8.43	16.01
300	478	500	500	80	400	—	—	φ19	1352	3.02	φ19	1352	3.02	φ19	1352	3.01	6φ19	6x630	8.43	17.48
350	554	575	500	80	475	—	—	φ19	1587	3.52	φ19	1352	3.52	φ19	1352	3.01	6φ19	6x630	8.43	18.48
400	630	650	500	80	550	—	—	φ19	1823	4.06	φ19	1823	4.06	φ19	1823	4.06	6φ19	6x630	8.43	20.61

II型

DN	D1	D2	H	h	ϕ_1	ϕ_2	ϕ_3	①号配件			②号配件			③号配件			④号配件			支座
								规格	长度	质量	规格	长度	质量	规格	长度	质量	规格	长度	质量	总重量(kg)
50	133	185	300	80	85	240	340	φ12	327	0.29	φ12	815	0.73	φ12	1128	0.99	4φ12	4x455	1.62	3.63
80	219	270	300	80	160	330	430	φ12	562	0.50	φ12	1097	0.97	φ12	1410	1.26	4φ12	4x455	1.62	4.35
100	273	300	300	80	200	380	480	φ14	698	0.85	φ14	1265	2.74	φ14	1578	1.91	4φ14	4x460	2.22	7.72
125	325	350	400	80	250	440	580	φ14	855	1.03	φ14	1452	1.76	φ14	1892	2.29	4φ14	4x555	2.69	7.77
150	401	425	400	80	325	510	640	φ16	1100	1.74	φ16	1682	2.66	φ16	2090	3.30	4φ16	4x555	2.69	10.39
200	529	555	400	80	450	550	690	φ16	1493	2.36	φ16	1808	2.86	φ16	2248	3.56	6φ16	4x560	3.76	12.54
250	635	675	500	80	575	—	—	φ19	1900	4.24	φ19	1900	4.24	φ19	1900	4.24	6φ19	6x630	8.43	21.15
300	770	800	500	80	700	—	—	φ19	2294	5.10	φ19	2294	5.10	φ19	2294	5.10	6φ19	6x630	8.43	23.73
350	820	850	500	80	750	—	—	φ19	2451	5.45	φ19	2451	5.45	φ19	2451	5.45	6φ19	6x630	8.43	27.78
400	920	950	500	80	850	—	—	φ19	2765	6.15	φ19	2765	6.15	φ19	2765	6.15	6φ19	6x630	8.43	26.88

吸水管喇叭口支座 主要材料及尺寸表	图集号	12S2
	页次	273

赵明发 2010.12
审核
雷敏
校对
陈晓鹏
设计
陈晓鹏
制图

制图	陈晓鹏	设计	陈晓鹏	校对	雷敏	审核	赵明发

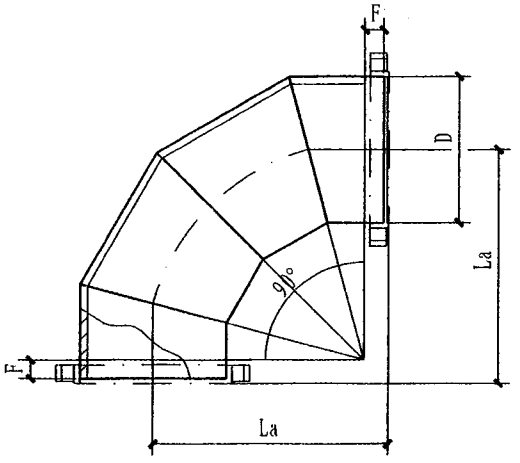

90° 弯头大样图

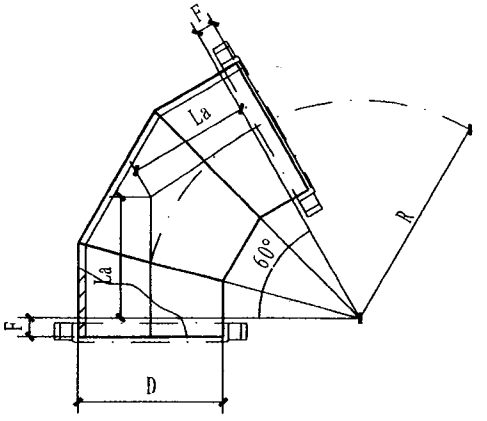

60° 弯头大样图

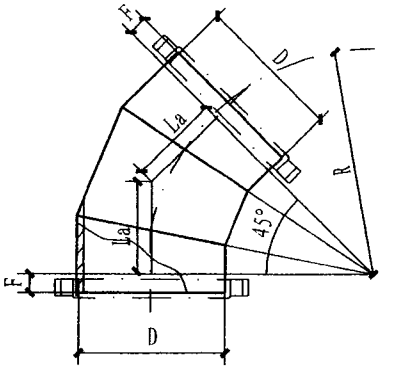

45° 弯头大样图

90° 弯头尺寸及重量表

DN	D	La	F	重量(kg)
50	57	130	35	0.99
80	89	170	34	2.33
100	108	200	34	3.34
125	133	230	39	4.82
150	159	250	34	7.1
200	219	300	32	15.2
250	273	310	40	26.2
300	325	310	40	31.1
350	377	350	39	45.8
400	426	400	39	59.2

60° 弯头尺寸及重量表

DN	D	R	La	F	重量(kg)
50	57	90	100	43	0.48
80	89	130	120	39	1.85
100	108	160	140	42	2.62
125	133	185	155	42	3.61
150	159	210	165	38	5.15
200	219	260	200	42	11.47
250	273	260	200	40	18.82
300	325	260	200	40	22.52
350	377	300	225	41	32.83
400	426	350	255	42	42.57

45° 弯头尺寸及重量表

DN	D	R	La	F	重量(kg)
50	57	90	80	38	0.69
80	89	130	100	40	1.25
100	108	160	110	38	2.10
125	133	185	125	42	2.94
150	159	210	135	42	4.41
200	219	260	155	39	8.95
250	273	260	160	42	14.3
300	325	260	160	42	18.3
350	377	300	175	40	26.1
400	426	350	195	39	33.2

90° 60° 45° 钢制弯头大样图 (DN50～DN400)	图集号	12S2
	页次	274

赵明发 审核 雷敏 校对 陈晓鹏 设计 陈晓鹏 制图

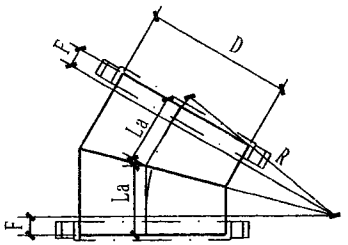

30° 弯头大样图

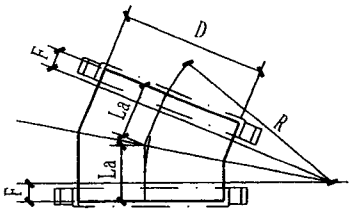

22.5° 弯头大样图

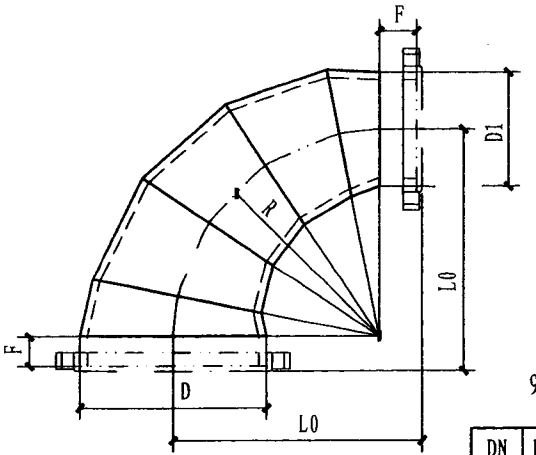

90° 渐缩异径弯头大样图

30° 弯头尺寸及重量表

DN	D	R	La	F	重量(kg)
50	57	90	70	41	0.61
80	89	130	80	39	1.24
100	108	160	90	41	1.72
125	133	185	95	39	2.26
150	159	210	100	38	3.21
200	219	260	120	42	7.1
250	273	260	120	40	11.5
300	325	260	120	40	13.7
350	377	300	130	39	19.5
400	426	350	145	40	24.8

22.5° 弯头尺寸及重量表

DN	D	R	La	F	重量(kg)
50	57	90	60	37	0.58
80	89	130	70	38	1.07
100	108	160	75	37	1.41
125	133	185	85	42	1.99
150	159	210	90	42	2.88
200	219	260	100	40	5.80
250	273	260	105	43	9.80
300	325	260	105	43	11.9
350	377	300	110	39	16.2
400	426	350	120	39	20.2

90° 渐缩异径弯头尺寸及重量表

DN	DN1	D	D1	R	L0	F	重量(kg)
80	50	89	57	130	175	39	1.48
100	50	108	57	160	205	39	2.1
100	80	108	89	160	205	39	2.48
125	100	133	108	185	235	44	3.52
150	100	159	108	210	255	39	4.49
150	125	159	133	210	255	39	5.53
200	100	219	108	260	305	37	10
200	125	219	133	260	305	37	11
200	150	219	159	260	305	37	11.5
250	100	273	108	260	315	45	15.5
250	125	273	133	260	315	45	16.6
250	150	273	159	260	315	45	17.6
250	200	273	219	260	315	45	20
300	125	325	133	260	350	80	19
300	150	325	159	260	350	80	20
300	200	325	219	260	350	80	22
300	250	325	273	260	350	80	25
350	150	377	159	300	395	84	29
350	200	377	219	300	395	84	32
350	250	377	273	300	395	84	34
350	300	377	325	300	395	84	37
400	200	426	219	350	445	84	40
400	250	426	273	350	445	84	43
400	300	426	325	350	445	84	47
400	350	426	377	350	445	84	50

30° 22.5° 钢制弯头大样图 90° 钢制异径弯头大样图(DN50～DN400)	图集号	12S2
	页次	275

赵明发
审核
雷敏
校对
陈晓鹏
设计
陈晓鹏
制图

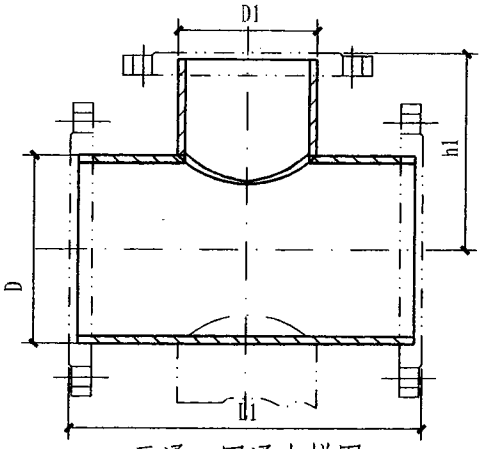

三通、四通大样图

三通、四通尺寸及重量表

DN	DN1	D	D1	h1	L1	重量 (kg)	
						三通	四通
80	50	89	57	150	300	3	3.4
100	50	108	57	150	300	3.5	3.9
100	80	108	89	175	350	4.6	5.4
125	50	133	57	175	400	5.6	6.1
125	80	133	89	175	400	5.5	6.7
125	100	133	108	175	400	6.1	7
150	50	159	57	200	400	7.4	8.7
150	80	159	89	200	400	7.3	8.7
150	100	159	108	300	400	8	9.1
150	125	159	133	200	400	7.8	8.7
200	100	219	108	225	400	13.7	14.5

三通、四通尺寸及重量表

DN	DN1	D	D1	h1	L1	重量 (kg)	
						三通	四通
200	125	219	133	225	400	13.8	14.7
200	150	219	159	225	400	14.1	15.4
250	100	273	108	250	400	21.9	22.7
250	125	273	133	250	400	22	22.6
250	150	273	159	250	400	22.2	23.1
250	200	273	219	275	500	29.2	31.7
300	100	325	108	275	500	32.5	33.2
300	125	325	133	275	500	31.5	30.8
300	150	325	159	275	500	32.5	33.6
300	200	325	219	300	600	33.9	36
300	250	325	273	300	600	42.4	46.5
350	100	377	108	300	500	40.1	40.9
350	125	377	133	300	500	40.4	40.7
350	150	377	159	300	500	40.5	41.2
350	200	377	219	300	500	41	42.2
350	250	377	273	325	600	52	56
350	300	377	325	325	600	52.4	52.6
400	100	426	108	325	500	45.4	45.9
400	125	426	133	325	500	45.4	45.9
400	150	426	159	325	500	45.5	46.2
400	200	426	219	350	600	56.5	58.6
400	250	426	273	350	600	58.4	62.2
400	300	426	325	350	600	57.1	59.6
400	350	426	377	375	700	80.4	83.9

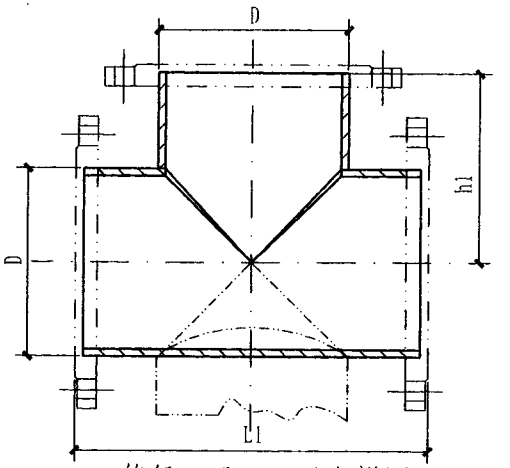

等径三通、四通大样图

等径三通、四通尺寸及重量表

DN	D	h1	L1	重量 (kg)	
				三通	四通
50	57	150	300	1.9	2.4
80	89	150	300	3.3	4
100	108	200	400	5.5	6.8
125	133	225	500	8.2	10
150	159	250	500	11.3	14
200	219	300	600	24.2	29.2
250	273	300	600	35.6	39.2
300	325	300	600	43.5	48.7
350	377	350	700	64.7	73
400	426	400	800	84.3	99.2

钢制等径三通、四通大样图	图集号	12S2
钢制三通、四通大样图 (DN50～DN400)	页次	276

制图	陈晓鹏	设计	陈晓鹏	校对	陈晓鹏	审核	雷敏	赵明发

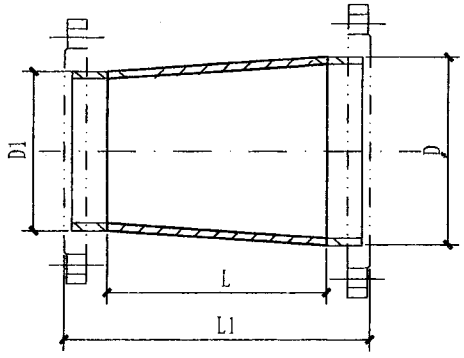

异径管大样图

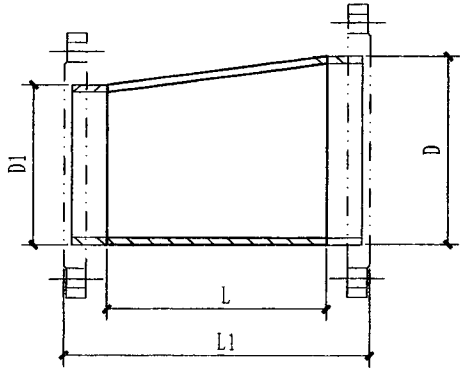

偏心异径管大样图

异径管尺寸表

DN	DN1	D	D1	L	L1	重量(kg)
80	50	89	57	208	320	1.42
100	50	108	57	248	360	1.93
100	80	108	89	200	312	1.86
125	100	133	108	200	330	2.3
150	100	159	108	248	378	3.56
150	125	159	133	200	330	3.14
200	100	219	108	346	490	8.15
200	125	219	133	300	444	7.63
200	150	219	159	250	396	6.82
250	100	273	108	445	595	16.31
250	125	273	133	395	545	15.42
250	150	273	159	345	495	14.36
250	200	273	219	250	405	11.79
300	125	325	133	495	650	21.96
300	150	325	159	445	600	20.86
300	200	325	219	350	505	18.45
300	250	325	273	250	400	14.41
350	150	377	159	548	710	32.12
350	200	377	219	448	610	29.2
350	250	377	273	348	510	24.69
350	300	377	325	248	410	18.98
400	200	426	219	548	710	38.75
400	250	426	273	448	610	34.39
400	300	426	325	348	510	28.63
400	350	426	377	248	410	21.7

偏心异径管

DN	DN1	D	D1	L	L1	重量(kg)
80	50	89	57	200	340	1.44
100	50	108	57	220	360	1.63
100	80	108	89	200	340	1.94
125	100	133	108	200	365	2.38
150	100	159	108	215	380	3.19
150	125	159	133	200	365	3.24
200	100	219	108	321	495	7.77
200	125	219	133	269	445	7.01
200	150	219	159	219	395	6.12
250	100	273	108	422	590	15.86
250	125	273	133	371	540	14.86
250	150	273	159	321	490	13.68
250	200	273	219	224	400	10.87
300	125	325	133	470	640	21.23
300	150	325	159	420	590	20.05
300	200	325	219	324	500	17.39
300	250	325	273	222	400	13.1
350	150	377	159	520	695	30.93
350	200	377	219	423	605	27.98
350	250	377	273	321	505	23.16
350	300	377	325	221	405	17.22
400	200	426	219	520	705	37.22
400	250	426	273	418	605	32.43
400	300	426	325	315	505	26.25
400	350	426	377	215	405	19.16

钢制异径管大样图 钢制偏心异径管大样图(DN80～DN400)	图集号	12S2
	页次	277

赵明发
审核
雷敏
校对
陈晓鹏
设计
陈晓鹏
制图

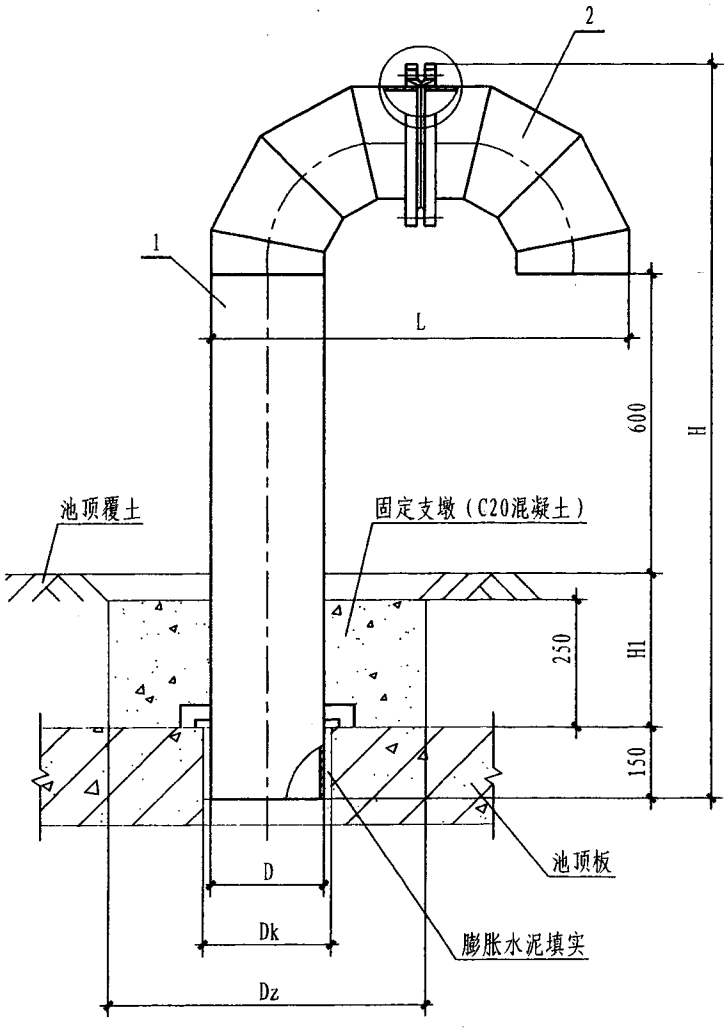

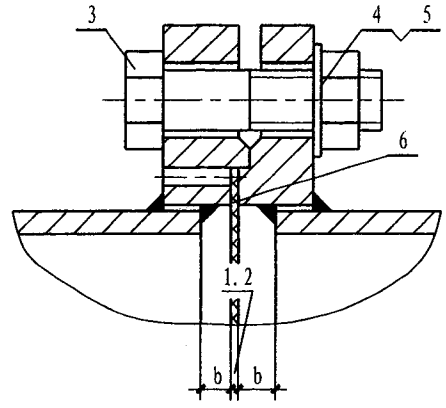

弯管型通气量		
型号	(m^3/s)	(m^3/h)
W-100	0.006	21.6
W-150	0.013	46.8
W-200	0.026	93.6

安装外形尺寸表

尺寸 / 型号	D	Dk	Dz	H			L	b	重量		
				H1=0	H1=500	H1=1000			H1=0	H1=500	H1=1000
W-100	108	150	510	1020	1520	2020	508	7	20.70	25.90	30.96
W-150	159	200	560	1102.5	1602.5	2102.5	659	8	39.41	54.91	58.31
W-200	219	260	620	1180	1680	2180	819	9	68.88	84.58	100.38

说明:

1. 通气管设计过滤（网、布）层气体平均流速为0.75m/s。
2. 通气管按覆土层厚度（H1）0.0m、0.5m、1.0m三种设计，选用时由设计人员根据现场实际情况设计。
3. 焊接后的除锈、防腐要求见本图册说明。

弯管型通气管	图集号	12S2
	页次	278

赵明发	审核	雷敏	校对	陈晓鹏	设计	陈晓鹏	制图

零部件材料表

序号	代号	名称		规格		数量	材料	单重	总重			备注
									H1=0	H1=500	H1=1000	
1	403-100	立管		W-100	φ108x4	1	组件		13.84	19.04	24.10	
				W-150	φ159x5				26.18	36.67	46.07	
				W-200	φ219x6				46.65	62.36	78.15	
2	403-101	凸面法兰弯头		W-100	DN100x90°	1	Q235-A		6.44			
				W-150	DN150x90°				12.50			
				W-200	DN200x90°				22.50			
3	GB5782-86	螺栓		W-100	M16x45	4	A2-70	0.08	0.32			
				W-150	M20x50			0.14	0.56			
				W-200	M20x55			0.16	0.64			
4	GB6172-86	螺母		W-100	M16	4	A2-70	0.015	0.06			
				W-150	M20			0.027	0.108			
				W-200	M20			0.027	0.108			
5	GB97.2-85	垫圈		W-100	16	4	200HV	0.011	0.044			
				W-150	20			0.016	0.064			
				W-200	20			0.016	0.064			
6		滤层	合成纤维网	W-100	φ138	1	尼龙1010涤纶JP8（20目）					用于饮用水时在两层网之间夹五层纱布
				W-150	φ198							
				W-200	φ254							
			纱布	W-100	φ138		医用纱布（301-1）					
				W-150	φ198							
				W-200	φ254							
			合成纤维网	W-100	φ138		尼龙1010涤纶JP6（16目）					用于非饮用水时两层网
				W-150	φ198							
				W-200	φ254							

弯管型通气管材料表	图集号	12S2
	页次	279

赵明发	审核	雷敏	校对	陈晓鹏	设计	陈晓鹏	制图

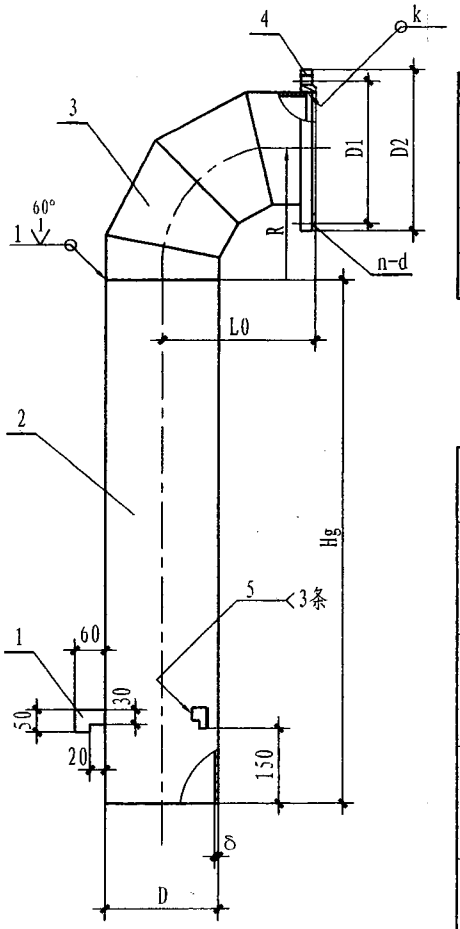

立管图

零部件外形尺寸表

尺寸 / 型号	D	Hg			L0	R	δ	D1	D2	n-d	k	重量		
		H1=0	H1=500	H1=1000								H1=0	H1=500	H1=1000
W-100	108	750	1250	1750	200	160	4	180	220	4-ϕ18	5	13.84	19.04	24.10
W-150	159				250	210	5	240	285	4-ϕ22	6	26.18	36.67	46.07
W-200	219				300	260	6	295	340	4-ϕ22	7	46.65	62.36	78.15

零部件材料表

序号	代号	名称	规格		数量	材料	单重	总重			备注
								H1=0	H1=500	H1=1000	
1		支脚	W-100	δ=4	3	Q235-A	0.10	0.30			
			W-150	δ=5			0.16	0.48			
			W-200	δ=6			0.19	0.57			
2		管体	W-100	ϕ108x4	1	Q235-A		7.70	12.90	17.96	
			W-150	ϕ159x5				14.30	23.80	33.20	
			W-200	ϕ219x6				23.70	39.40	55.20	
3		弯头	W-100	DN100x90°	1	Q235-A		3.34			
			W-150	DN150x90°				7.10			
			W-200	DN200x90°				15.20			
4	403-102	凹面法兰	W-100	PN1.0 DN100	1	Q235-A		2.50			可用PN1.0成品法兰加工
			W-150	PN1.0 DN150				4.30			
			W-200	PN1.0 DN200				6.10			

弯管型通气管立管图	图集号	12S2
	页次	280

赵明发
审核
雷敏
校对
陈晓鹏
设计
陈晓鹏
制图

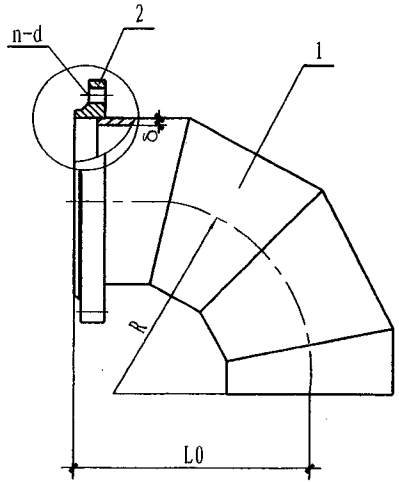

弯头图

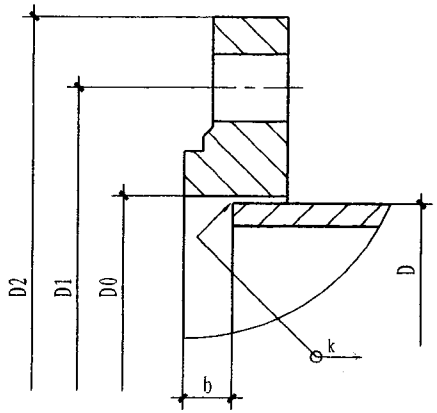

凸面法兰图

零部件外形尺寸表

尺寸 / 型号	D	L0	R	δ	D0	D1	D2	n-d	b	k	重量
W-100	108	200	160	4	110	180	220	4-ϕ18	7	5	6.44
W-150	159	250	210	5	161	240	285	4-ϕ22	8	6	12.50
W-200	219	300	260	6	222	295	340	4-ϕ22	9	7	22.50

零部件材料表

序号	代号	名称	规格		数量	材料	单重	总重	备注
1		弯头	W-100	DN100x90°	1	Q235-A		3.34	
			W-150	DN150x90°				7.10	
			W-200	DN200x90°				15.20	
2	403-102	凸面法兰	W-100	DN100	1	Q235-A		3.10	
			W-150	DN150				5.40	
			W-200	DN200				7.30	

弯管型通气管凸面法兰弯头图	图集号	12S2
	页次	281

制图	陈晓鹏	设计	陈晓鹏	校对	雷敏	审核	赵明发

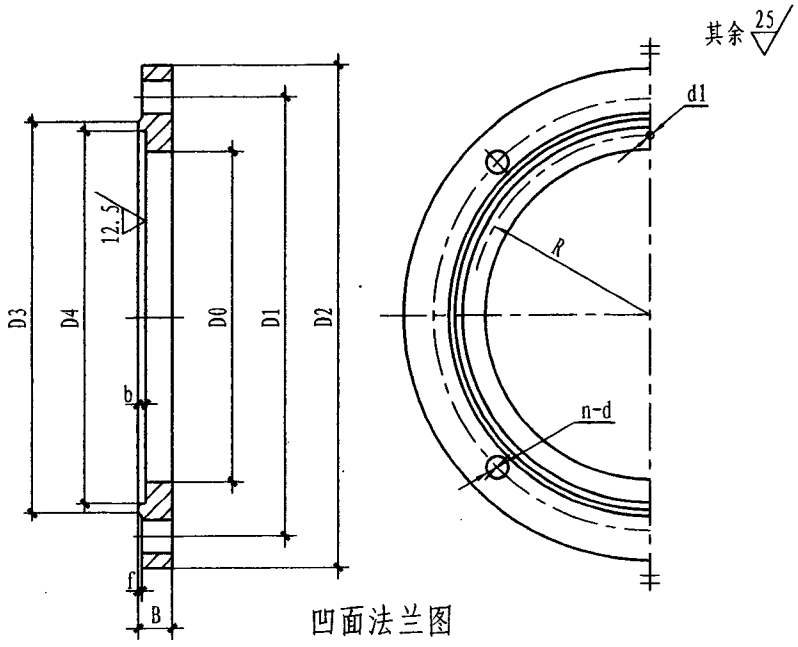

凹面法兰图

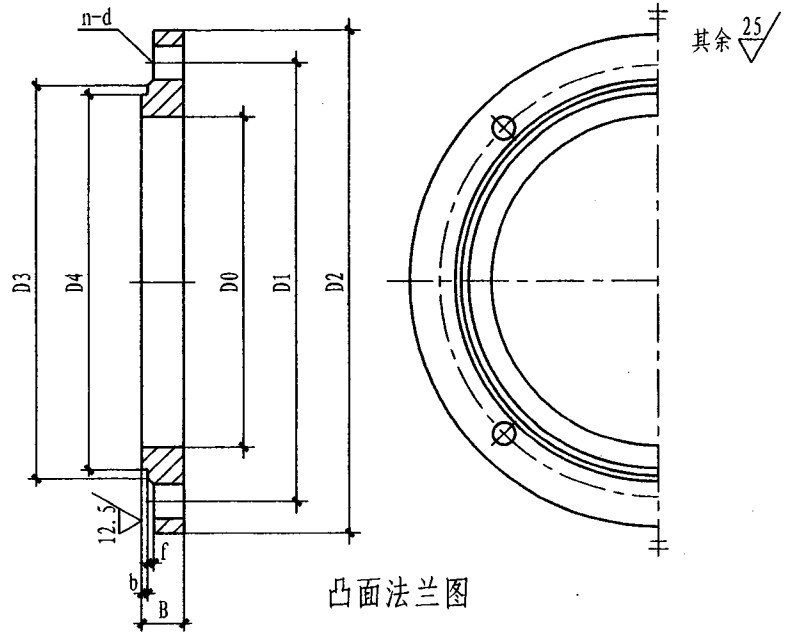

凸面法兰图

零部件外形尺寸表

型号＼尺寸	D0	D1	D2	D3	D4	R	B	b	f	d1	n-d
W-100	110	180	220	156	140	68	14	5.2	3	4	4-ϕ18
W-150	161	240	285	211	200	98	16	5.2	3	4	4-ϕ22
W-200	222	295	340	266	256	126	18	5.2	3	4	4-ϕ22

零部件材料表

序号	代号	名称	规格		数量	材料	单重	总重	备注
1		凹面法兰	W-100	DN100	1	Q235-A		3.34	
			W-150	DN150				7.10	
			W-200	DN200				15.20	

零部件外形尺寸表

型号＼尺寸	D0	D1	D2	D3	D4	B	b	f	n-d
W-100	109.7	180	220	156	139	18	4	3	4-ϕ18
W-150	161.2	240	285	211	199	20	4	3	4-ϕ22
W-200	221.4	295	340	266	255	22	4	3	4-ϕ22

零部件材料表

序号	代号	名称	规格		数量	材料	单重	总重	备注
1		凸面法兰	W-100	DN100	1	Q235-A		3.1	
			W-150	DN150				5.4	
			W-200	DN200				7.3	

弯管型通气管法兰图	图集号	12S2
	页次	282

赵明发
审核
雷敏
校对
陈晓鹏
设计
陈晓鹏
制图

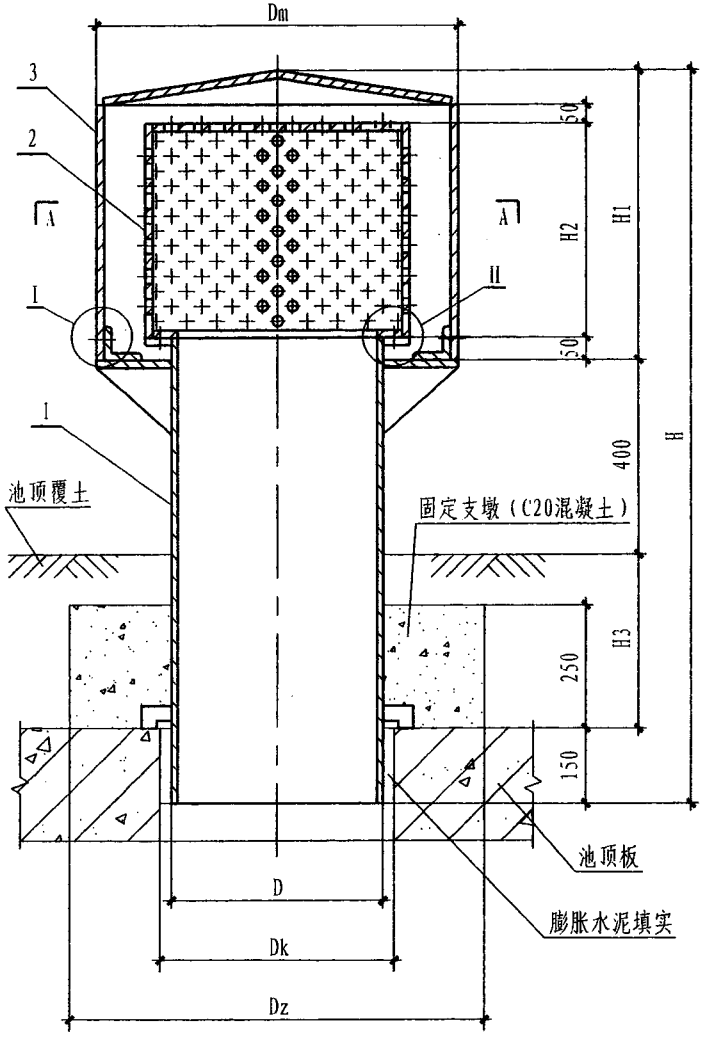

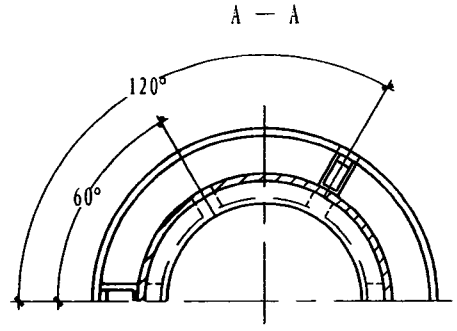

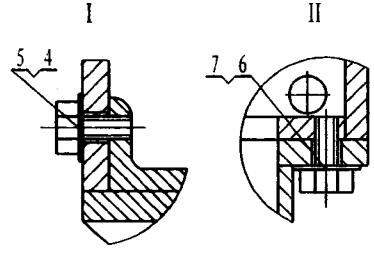

罩型通气量		
型号	(m^3/s)	(m^3/h)
Z-200	0.172	619
Z-300	0.385	1386
Z-400	0.673	2423
Z-600	1.48	5328

说明:

1. 通气管设计气体流速为5m/s，过滤（网、布）层气体平均流速为0.75m/s。
2. 通气管按覆土层厚度（H3）0.0m、0.5m、1.0m三种设计，选用时由设计人员根据现场实际情况设计。
3. 焊接后的除锈、防腐要求见本图册说明。

安装外形尺寸表

尺寸 / 型号	D	Dk	Dz	Dm	H1	H2	H			重量		
							H3=0	H3=500	H3=1000	H3=0	H3=500	H3=1000
Z-200	219	260	620	426	340	200	890	1380	1890	60.06	75.83	91.59
Z-300	325	370	730	529	450	300	1000	1500	2000	109.84	132.96	256.16
Z-400	426	470	830	720	570	400	1120	1620	2120	186.40	217.08	247.70
Z-600	630	670	1030	1020	900	700	1450	1950	2450	447.90	508.54	569.10

罩型通气管

赵明发	审核	雷敏	校对	陈晓鹏	设计	陈晓鹏	制图

零部件材料表

序号	代号	名称	规格		数量	材料	单重			总重			备注
							H3=0	H3=500	H3=1000	H3=0	H3=500	H3=1000	
1	403-105	立管	Z-200	φ219x6	1	Q235-A				18.9	34.67	50.43	
			Z-300	φ325x6						27.78	50.9	74.1	
			Z-400	φ426x8						36.7	67.38	98	
			Z-600	φ630x8						72.6	133.24	193.8	
2	403-107	内罩	Z-200	φ325x6	1	Q235-A	13.1						
			Z-300	φ426x8			24.0						
			Z-400	φ529x8			49.4						
			Z-600	φ720x8			105						
3	403-109	外罩	Z-200	φ426x8	1	Q235-A	27.9						
			Z-300	φ529x8			57.9						
			Z-400	φ720x8			100						
			Z-600	φ1020x10			270						
4	GB5783-86	螺栓	Z-200	M10x20	3	A2-70	0.015			0.045			
			Z-300	M10x20			0.015			0.045			
			Z-400	M12x20			0.02			0.06			
			Z-600	M12x20			0.02			0.06			
5	GB97.2-85	垫圈	Z-200	10	3	200HV	0.017			0.054			
			Z-300	10			0.017			0.054			
			Z-400	12			0.039			0.117			
			Z-600	12			0.039			0.117			
6	GB5783-86	螺栓	Z-200	M12x20	3	A2-70	0.02			0.06			
			Z-300	M12x20			0.02			0.06			
			Z-400	M14x20			0.04			0.12			
			Z-600	M14x20			0.04			0.12			
7	GB97.2-85	垫圈	Z-200	12	3	200HV	0.039			0.117			
			Z-300	12			0.039			0.117			
			Z-400	14			0.081			0.243			
			Z-600	14			0.081			0.243			

赵明发
审核
雷敏
校对
陈晓鹏
设计
陈晓鹏
制图

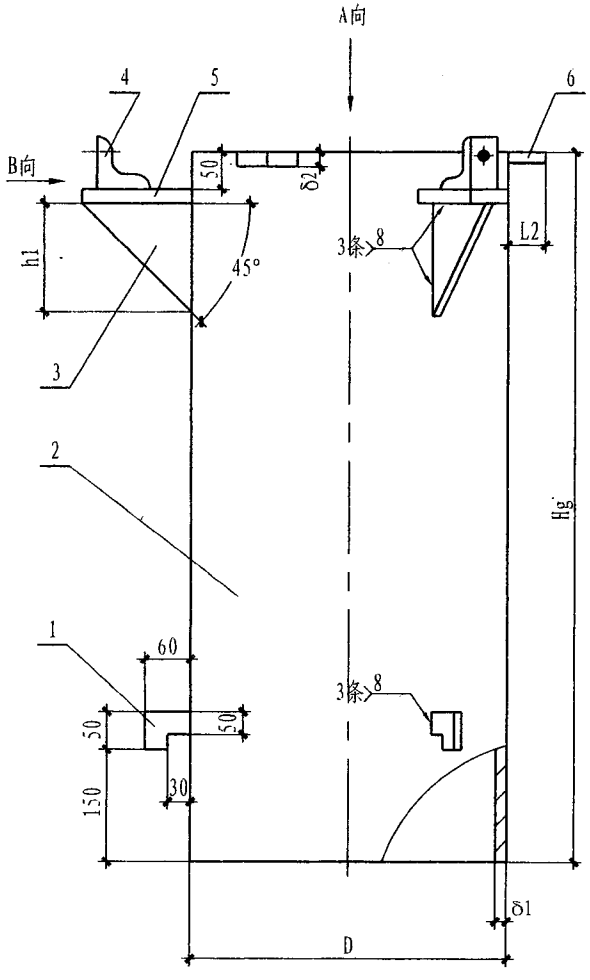

立 管 图

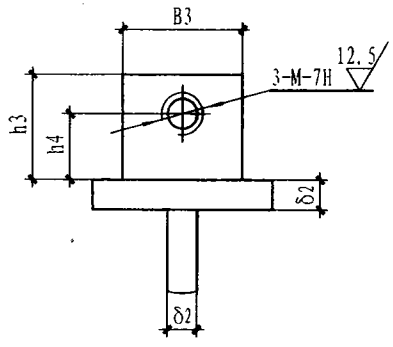

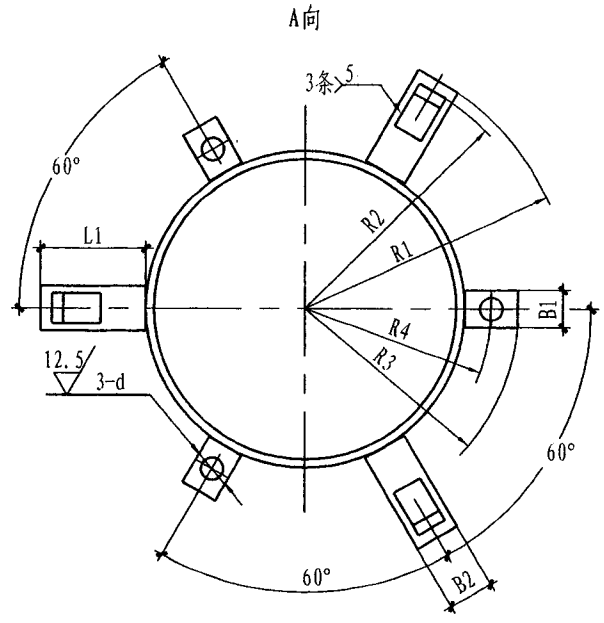

零部件外形尺寸表

尺寸 / 型号	D	R1	R2	R3	R4	Hg H3=0	Hg H3=500	Hg H3=1000	B1	B2	B3	L1	L2	δ1	δ2	h1	h3	h4	d	M
Z-200	219	213	205	162	133	600	1100	1600	45	55	35	104	52	6	8	104	40	25	14	10
Z-300	325	264	256	212	185				45	55	35	102	47.5	6	8	102	40	25	14	10
Z-400	426	360	352	264	235				50	60	40	147	51	8	10	147	50	30	16	12
Z-600	630	510	500	360	333				50	60	40	195	45	8	10	195	50	30	16	12

罩型通气管立管图	图集号	12S2
	页次	285

赵明发	审核	雷敏	校对	陈晓鹏	设计	陈晓鹏	制图

零部件材料表

序号	代号	名称	规格		数量	材料	单重	总重			备注
								H3=0	H3=500	H3=1000	
1		支脚	Z-200	δ=8	3	Q235-A	0.15	0.45			
			Z-300	δ=8			0.15	0.45			
			Z-400	δ=10			0.19	0.57			
			Z-600	δ=10			0.19	0.57			
2		管体	Z-200	φ219x6	1	Q235-A		19	34.60	50.30	
			Z-300	φ325x6				28.80	52.80	76.80	
			Z-400	φ426x8				37.80	69.30	100.80	
			Z-600	φ630x8				74.50	136.70	198.80	
3		立筋	Z-200	104x45° x8	3	Q235-A	0.34	1.02			
			Z-300	102x45° x8			0.32	0.96			
			Z-400	147x45° x10			0.84	2.52			
			Z-600	195x45° x10			1.48	4.44			
4		挡块	Z-200	∟40x40x5	3	Q235-A	0.12	0.36			
			Z-300	∟40x40x5			0.12	0.36			
			Z-400	∟50x50x6			0.23	0.69			
			Z-600	∟50x50x6			0.23	0.69			
5		支板 1	Z-200	104x55x8	3	Q235-A	0.36	1.08			
			Z-300	102x55x8			0.35	1.05			
			Z-400	147x60x10			0.69	2.07			
			Z-600	195x60x10			0.92	2.76			
6		支板 2	Z-200	52x45x8	3	Q235-A	0.15	0.45			
			Z-300	47.5x45x8			0.145	0.435			
			Z-400	51x50x10			0.20	0.60			
			Z-600	45x50x10			0.18	0.54			

制图 陈晓鹏
设计 陈晓鹏
校对 陈晓鹏
审核 雷敏
审定 赵明发

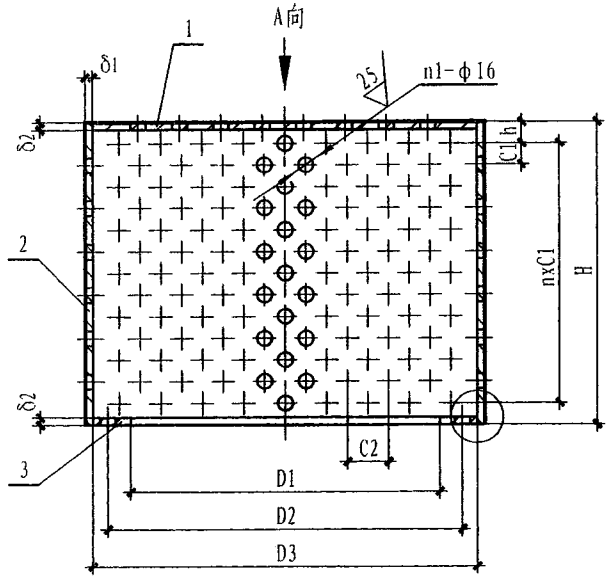

内罩图

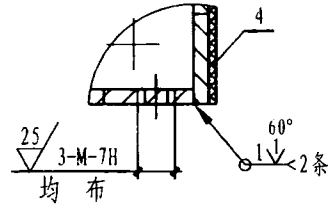

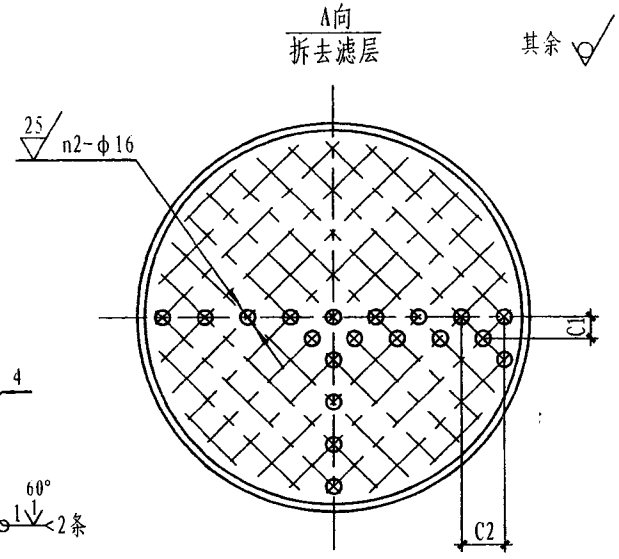

零部件外形尺寸表

尺寸 / 型号	D1	D2	D3	H	h	δ1	δ2	n	n1	n2	C1	C2	M
Z-200	209	266	313	200	16	6	6	6	224	61	28	31.90	12
Z-300	313	370	414	300	24	6	6	9	420	91	28	31.86	12
Z-400	410	470	513	400	18	8	8	13	728	169	28	31.95	14
Z-600	604	667	704	700	14	8	8	24	1750	331	28	32.30	14

说明：1. 内罩可用无毒非金属材料制作，焊接加工后应对焊缝及毛刺磨平；
2. 滤网、布安装应在内罩除锈做防腐后进行。
3. 滤网、布安装时应用同等材料进行缝合。

罩型通气管内罩图	图集号	12S2
	页次	287

制图	王海滨	设计	王海滨	校对	雷敏	审核	赵明发

零部件材料表

序号	代号	名称	规格		数量	材料	重量 单重	重量 总重	备注
1		顶板	Z-200	φ313×6	1	Q235-A		3.05	
			Z-300	φ414×6				5.48	
			Z-400	φ513×8				10.80	
			Z-600	φ704×8				20.30	
2		罩体	Z-200	φ325×6	1	Q235-A		7.91	
			Z-300	φ426×8				15.80	
			Z-400	φ529×8				34.00	
			Z-600	φ720×8				79.10	
3		底板	Z-200	φ313×φ209×6	1	Q235-A		2.01	
			Z-300	φ414×φ313×6				2.72	
			Z-400	φ513×φ414×8				4.53	
			Z-600	φ704×φ614×8				5.85	
4		合成纤维网	Z-200	JP8(20目)	0.53 m^2/层	尼龙1010涤纶			用于饮用水时在两层层网之间夹五层纱布
			Z-300		0.83 m^2/层				
			Z-400		1.19 m^2/层				
			Z-600		2.31 m^2/层				
		纱布	Z-200	医用纱布(301-1)	0.53 m^2/层	棉纱			
			Z-300		0.83 m^2/层				
			Z-400		1.19 m^2/层				
			Z-600		2.31 m^2/层				
		合成纤维网	Z-200	JP6(16目)	0.53 m^2/层	尼龙1010涤纶			用于非饮用水时两层网
			Z-300		0.83 m^2/层				
			Z-400		1.19 m^2/层				
			Z-600		2.31 m^2/层				

赵明发
审核
雷敏
校对
王海滨
设计
王海滨
制图

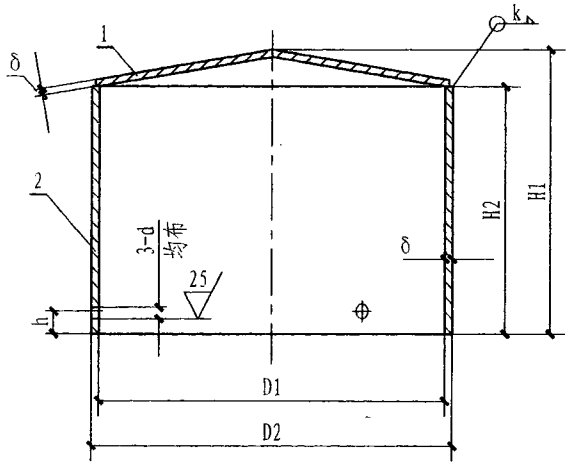

外罩图

其余 ✓

零部件外形尺寸表

型号＼尺寸	D1	D2	H1	H2	h	δ	d	k
Z-200	410	426	340	300	25	8	12	8
Z-300	513	529	450	400	25	8	12	8
Z-400	704	720	570	500	30	8	14	8
Z-600	1000	1020	900	800	30	10	14	10

零部件材料表

序号	代号	名称	规格		数量	材料	重量 单重	重量 总重	备注
1		罩顶	Z-200	φ426×8	1	Q235-A		6.83	
			Z-300	φ529×8				14	
			Z-400	φ720×8				26	
			Z-600	φ1020×10				65.40	
2		罩体	Z-200	φ426×6	1	Q235-A		18.90	
			Z-300	φ529×8				41.70	
			Z-400	φ720×8				71	
			Z-600	φ1020×10				201	

罩型通气管外罩图	图集号	12S2
	页次	289